Güven Teknik Makina ve Kalıp San. Dış. Tic. Ltd. Şti.
Kavaklı Mah. Pamukova Sok. No:6 Silivri/İstanbul/Turkey
+90 212 485 09 67
info@guventeknikmakina.com

DEVIRMELI

GT8565M / GT7050M / GT7030M



Elektrik Besleme / Electrical Supply :	380V AC
Frekans / Frequency :	50 Hz
Besleme Kablosu / Supply Cable :	GT8565M 5x120 mm² (3P + N + PE) / GT7050-7030M 5x70 mm² (3P + N + PE)
Toplam Güç / Total Power :	GT8565M : 346.4 kW GT7050/7030M : 249.8 kW
Isıtıcı Gücü / Heaters Power :	GT8565M : 298.8 kw GT7050/7030M : 223.7 kW
Ana Şalter / Main Circuit Breaker :	Schneider G40F3A400

Kablo Renk Standartları

AC Faz : Siyah	*Genel 24V DC : Kahverengi*	*Kontrol UPS 24V DC : Mor*	*Fren UPS 24V DC : Krımızı*
AC Nötr : Mavi	*Genel 0V DC : Yeşil*	*Kontrol UPS 0V DC : Yeşil*	*Fren UPS 0V DC : Gri*
Toprak : Sarı-Yeşil			

Proje Versiyonu : v0.1
Son Değişiklik : 23/01/2026

Sayfa sayısı 41

TR

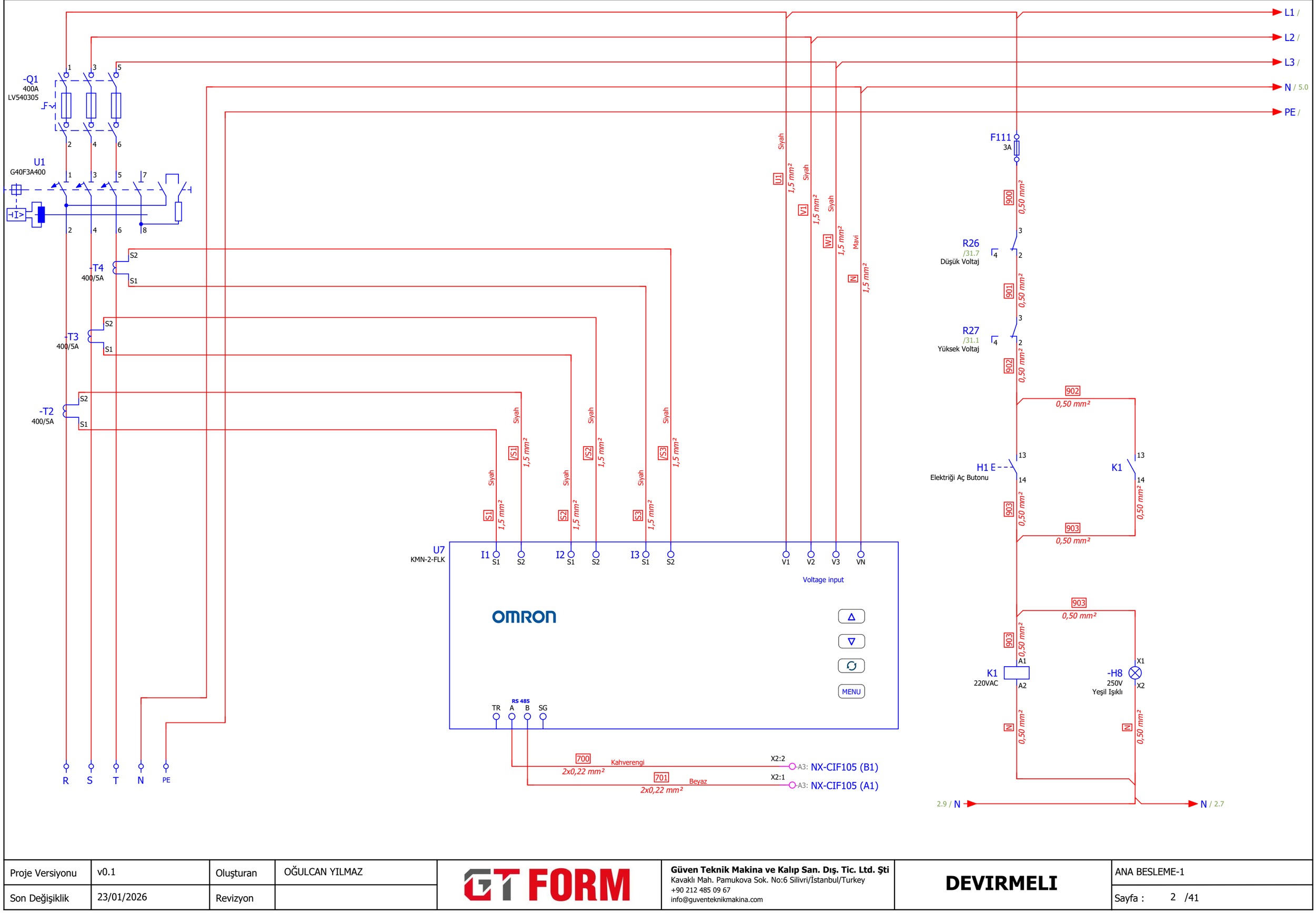

Proje Versiyonu	v0.1	Oluşturan	OĞULCAN YILMAZ	GT FORM	**Güven Teknik Makina ve Kalıp San. Dış. Tic. Ltd. Şti** Kavaklı Mah. Pamukova Sok. No:6 Silivri/İstanbul/Turkey +90 212 485 09 67 info@guventeknikmakina.com	**DEVIRMELI**	ANA BESLEME-1
Son Değişiklik	23/01/2026	Revizyon					Sayfa : 2 /41

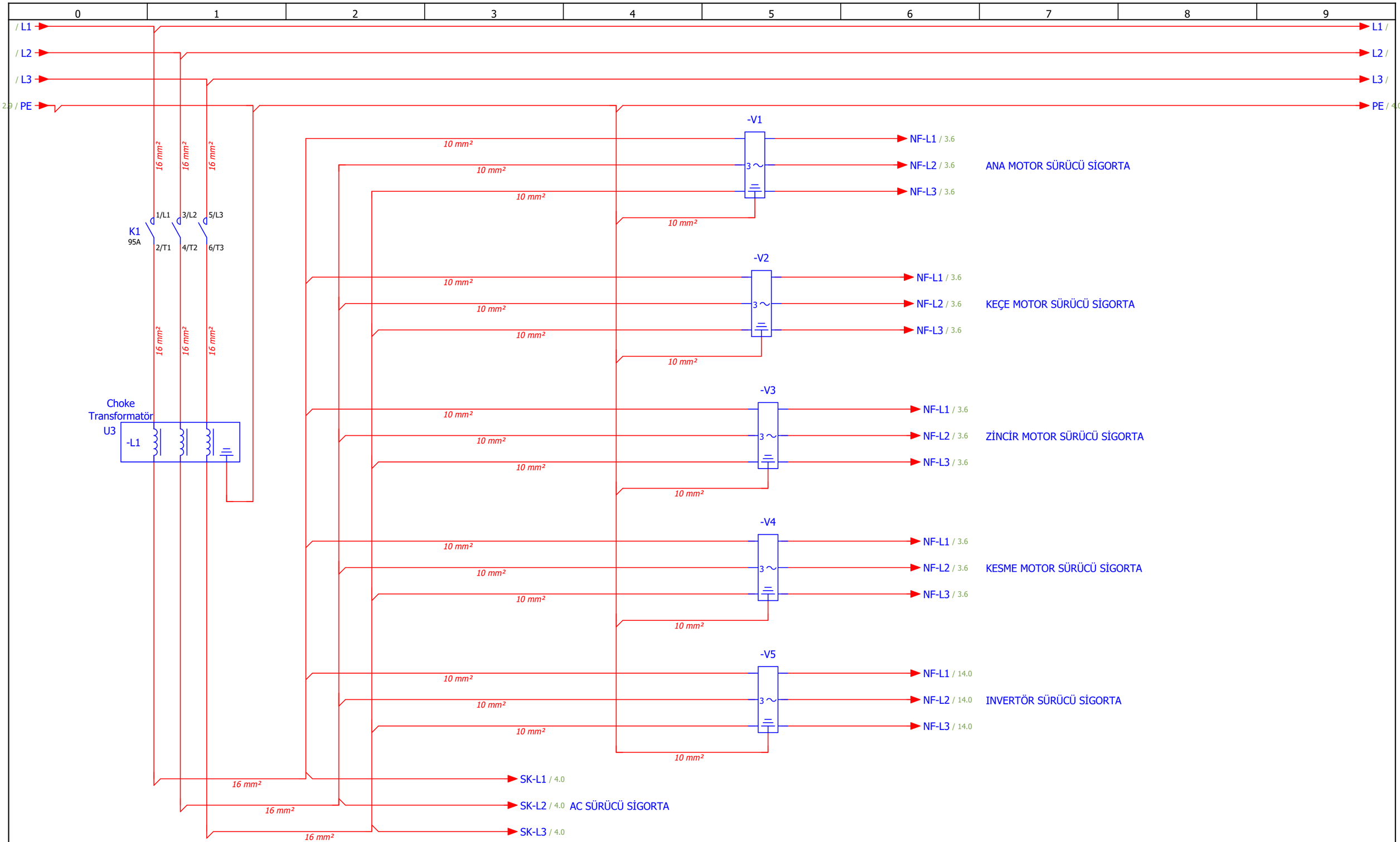

Proje Versiyonu	v0.1	Oluşturan	OĞULCAN YILMAZ	GT FORM	**Güven Teknik Makina ve Kalıp San. Dış. Tic. Ltd. Şti** Kavaklı Mah. Pamukova Sok. No:6 Silivri/İstanbul/Turkey +90 212 485 09 67 info@guventeknikmakina.com	**DEVIRMELI**	ANA BESLEME -2
Son Değişiklik	23/01/2026	Revizyon					Sayfa : 3 /41

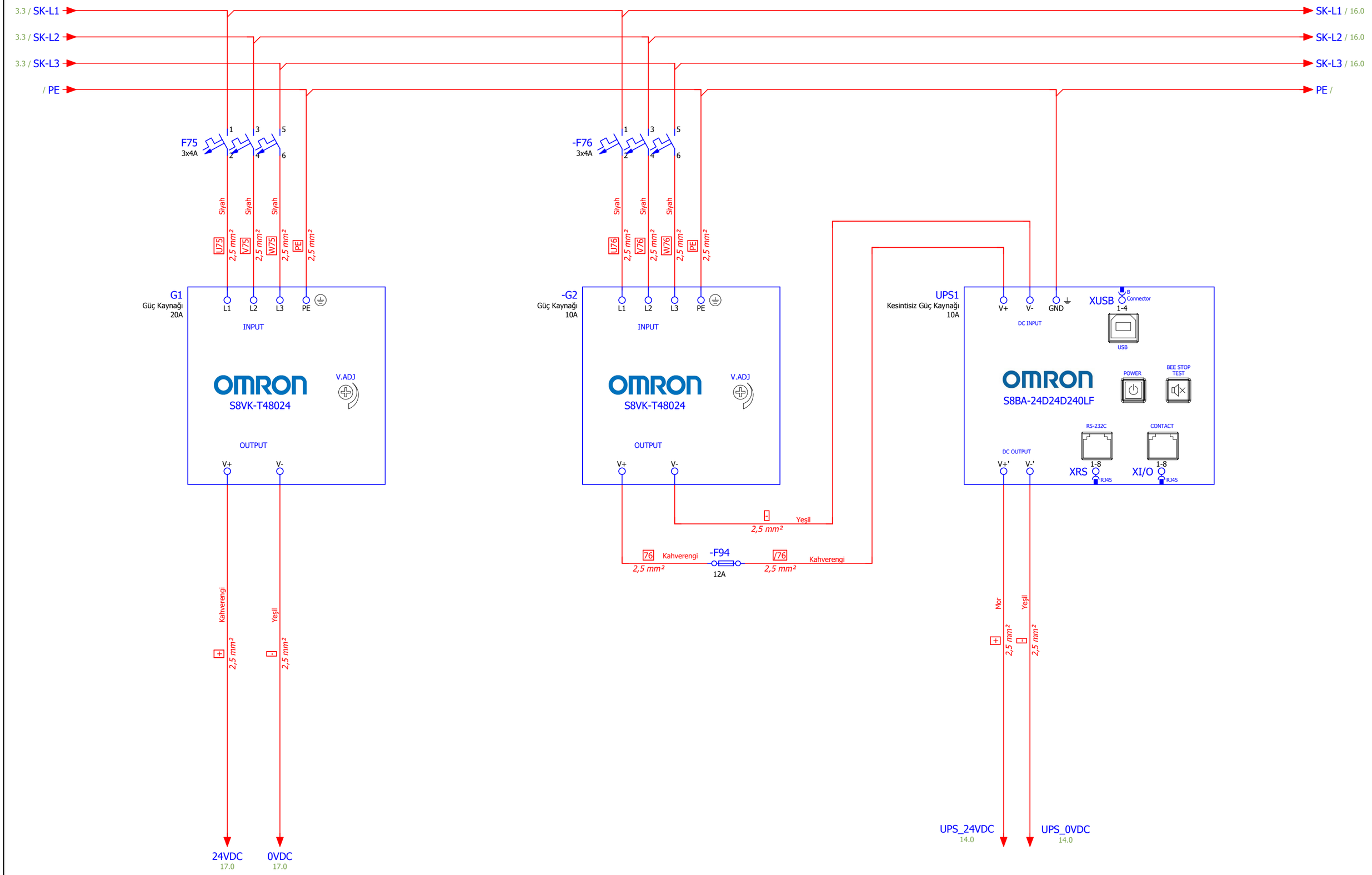

Proje Versiyonu	v0.1	Oluşturan	OĞULCAN YILMAZ	GT FORM	**Güven Teknik Makina ve Kalıp San. Dış. Tic. Ltd. Şti** Kavaklı Mah. Pamukova Sok. No:6 Silivri/İstanbul/Turkey +90 212 485 09 67 info@guventeknikmakina.com	**DEVIRMELI**	KONTROL GERİLİMİ
Son Değişiklik	23/01/2026	Revizyon					Sayfa : 4 /41

GT8565M Icin Kullanılır

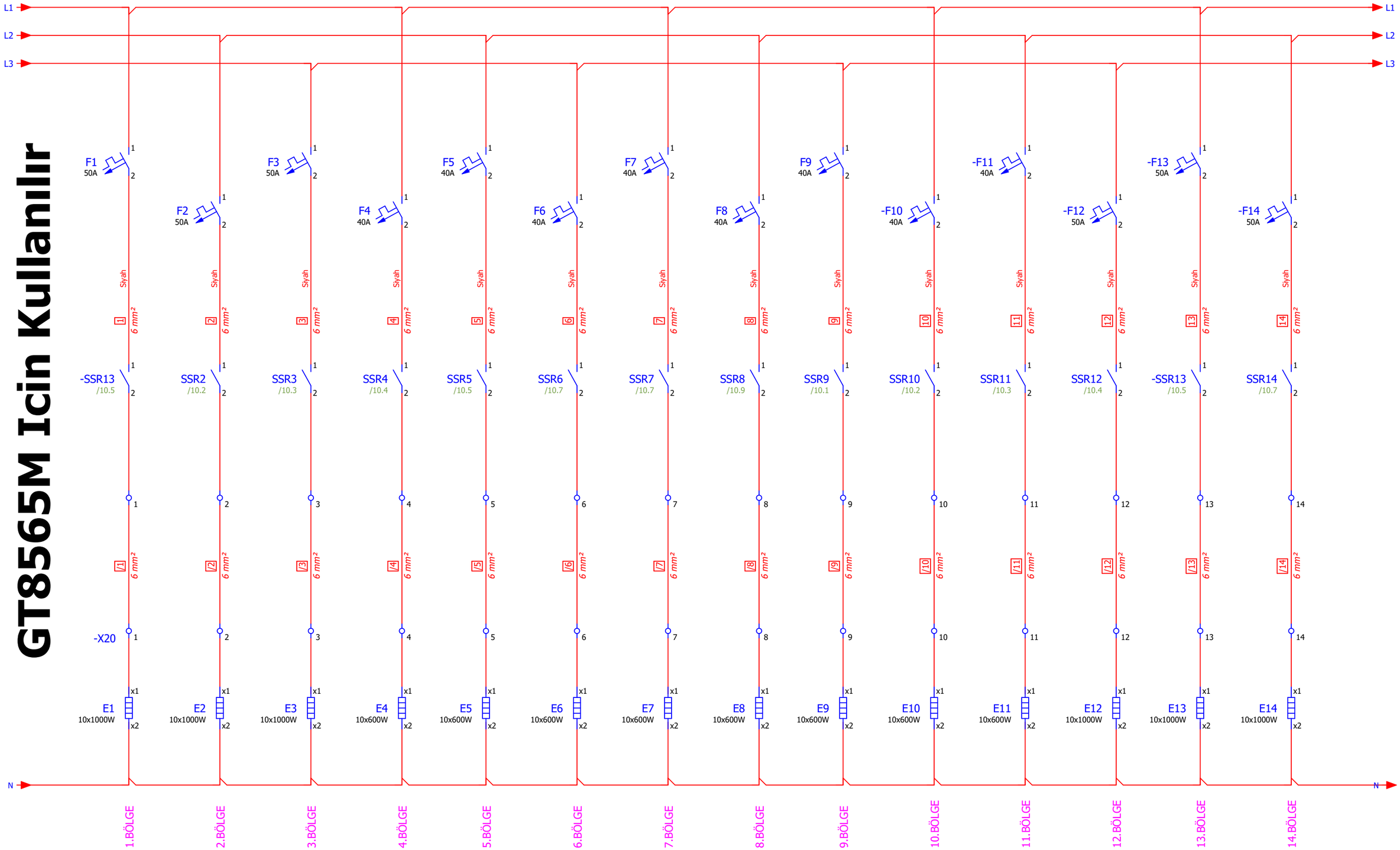

Proje Versiyonu	v0.1	Oluşturan	OĞULCAN YILMAZ	GT FORM	**Güven Teknik Makina ve Kalıp San. Dış. Tic. Ltd. Şti** Kavaklı Mah. Pamukova Sok. No:6 Silivri/İstanbul/Turkey +90 212 485 09 67 info@guventeknikmakina.com	**DEVIRMELI**	GT8565 ÜST TAVA DÜZLER
Son Değişiklik	23/01/2026	Revizyon					Sayfa : 5 /41

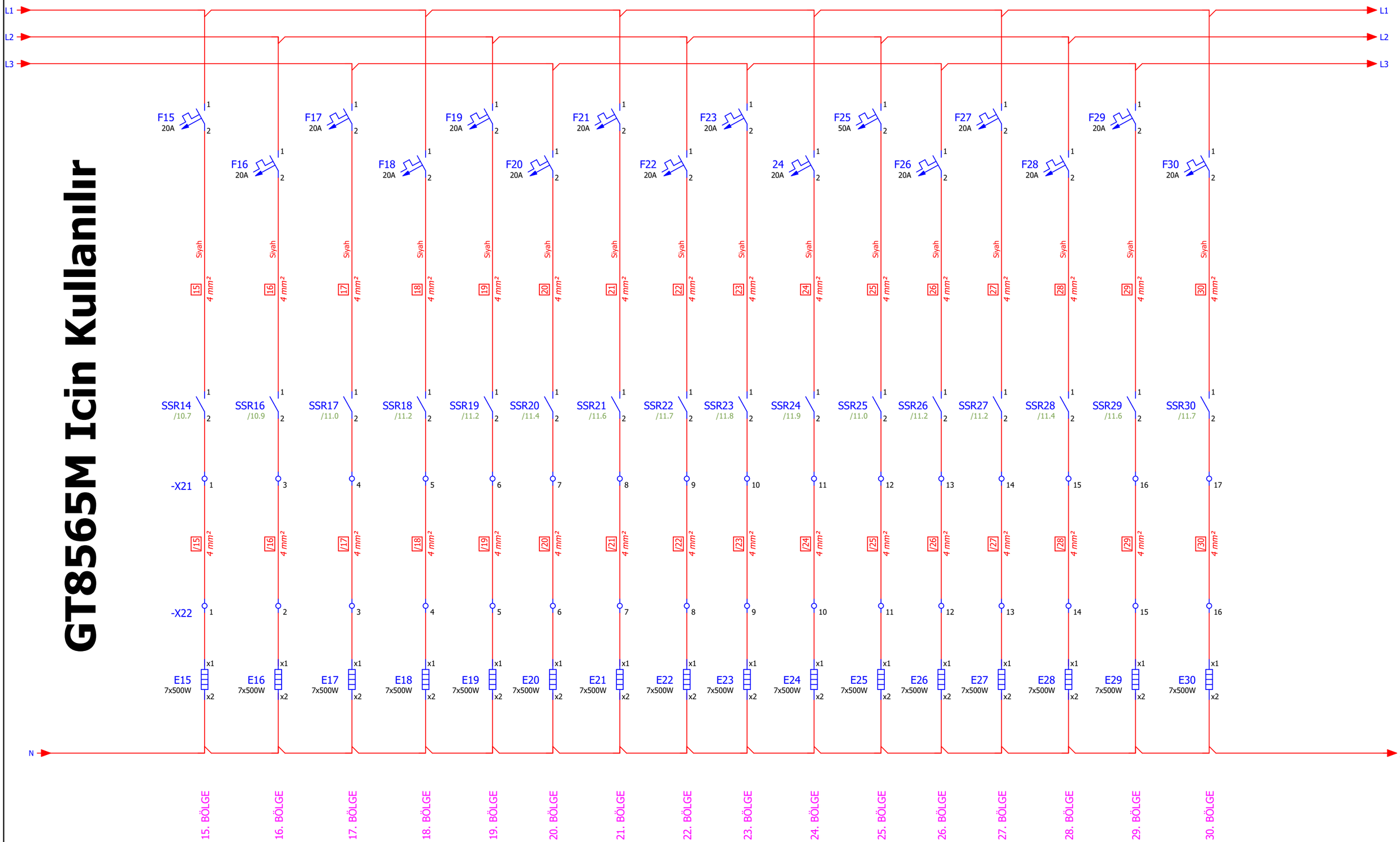

Proje Versiyonu	v0.1	Oluşturan	OĞULCAN YILMAZ	GT FORM	**Güven Teknik Makina ve Kalıp San. Dış. Tic. Ltd. Şti** Kavaklı Mah. Pamukova Sok. No:6 Silivri/İstanbul/Turkey +90 212 485 09 67 info@guventeknikmakina.com	**DEVIRMELI**	GT8565 ÜST TAVA ÇAPRAZ
Son Değişiklik	23/01/2026	Revizyon					Sayfa : 6 /41

0	1	2	3	4	5	6	7	8	9

GT8565M Icin Kullanılır

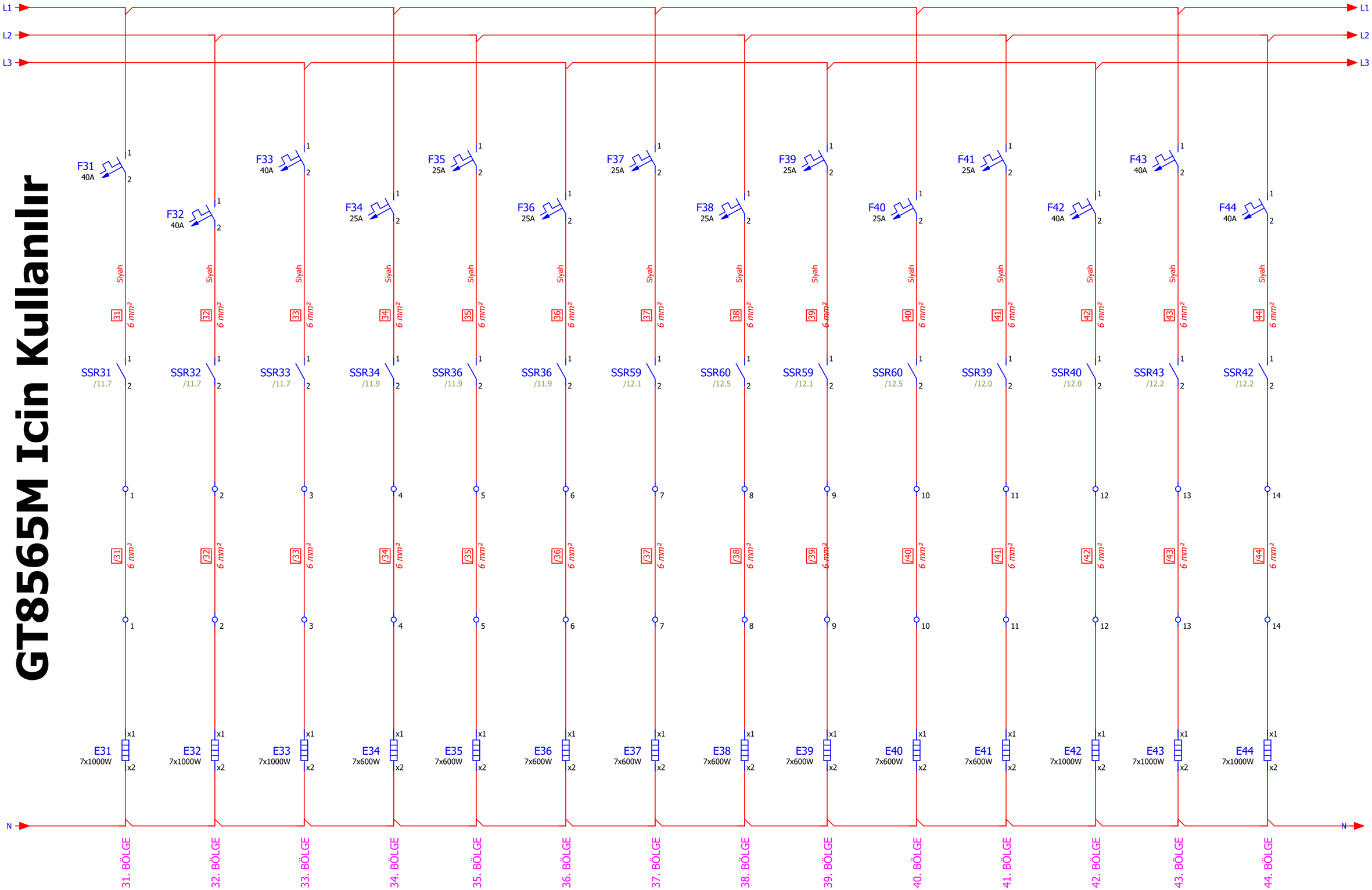

Proje Versiyonu	v0.1	Oluşturan	OĞULCAN YILMAZ	GT FORM	**Güven Teknik Makina ve Kalıp San. Dış. Tic. Ltd. Şti** Kavaklı Mah. Pamukova Sok. No:6 Silivri/İstanbul/Turkey +90 212 485 09 67 info@guventeknikmakina.com	**DEVIRMELI**	GT8565 ALT TAVA ARKA
Son Değişiklik	23/01/2026	Revizyon					Sayfa : 7 /41

GT8565M Icin Kullanılır

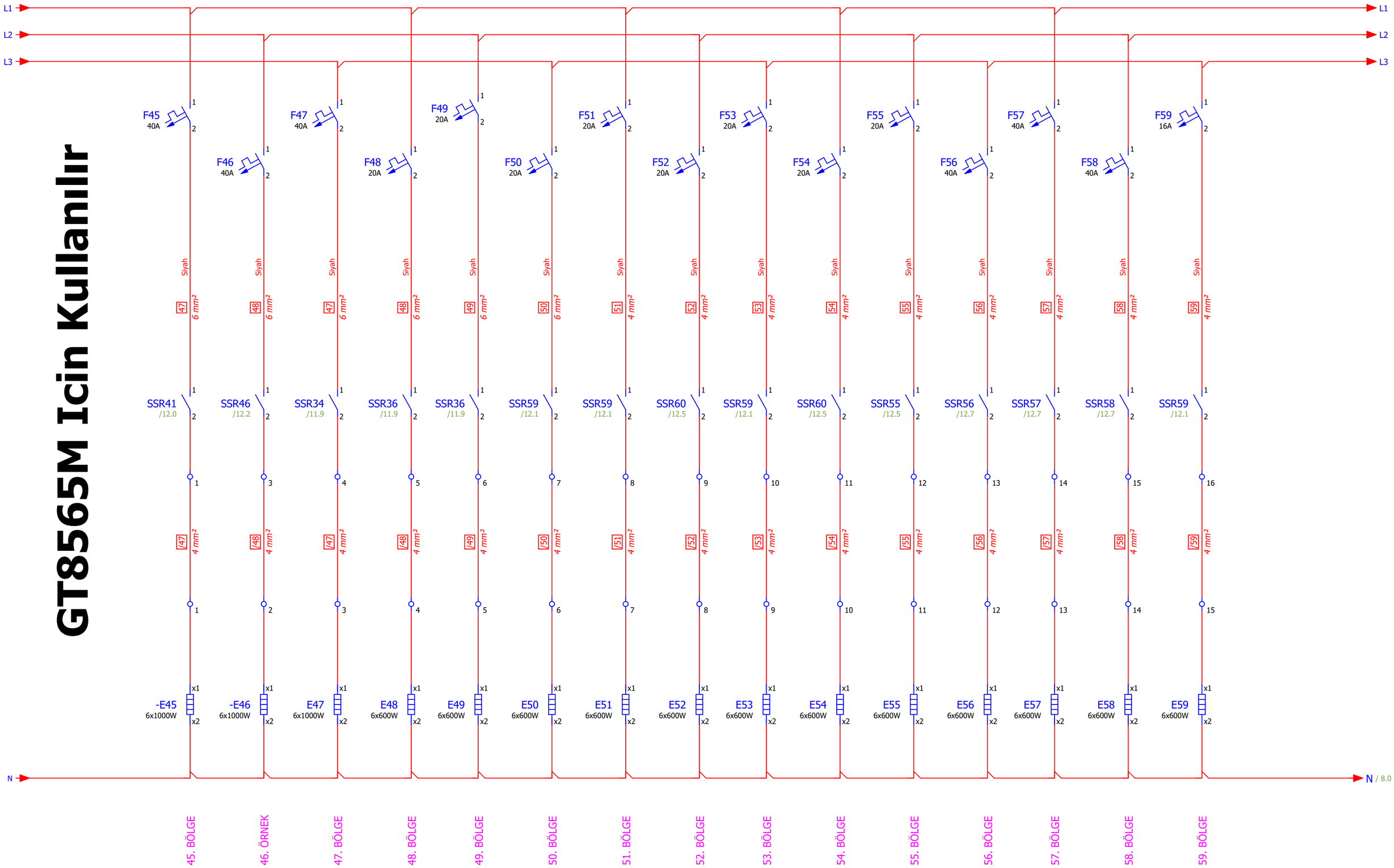

Proje Versiyonu	v0.1	Oluşturan	OĞULCAN YILMAZ	GT FORM	**Güven Teknik Makina ve Kalıp San. Dış. Tic. Ltd. Şti** Kavaklı Mah. Pamukova Sok. No:6 Silivri/İstanbul/Turkey +90 212 485 09 67 info@guventeknikmakina.com	**DEVIRMELI**	GT8565 ALT TAVA ON
Son Değişiklik	23/01/2026	Revizyon					Sayfa : 8 /41

0	1	2	3	4	5	6	7	8	9

GT8565M Icin Kullanılır

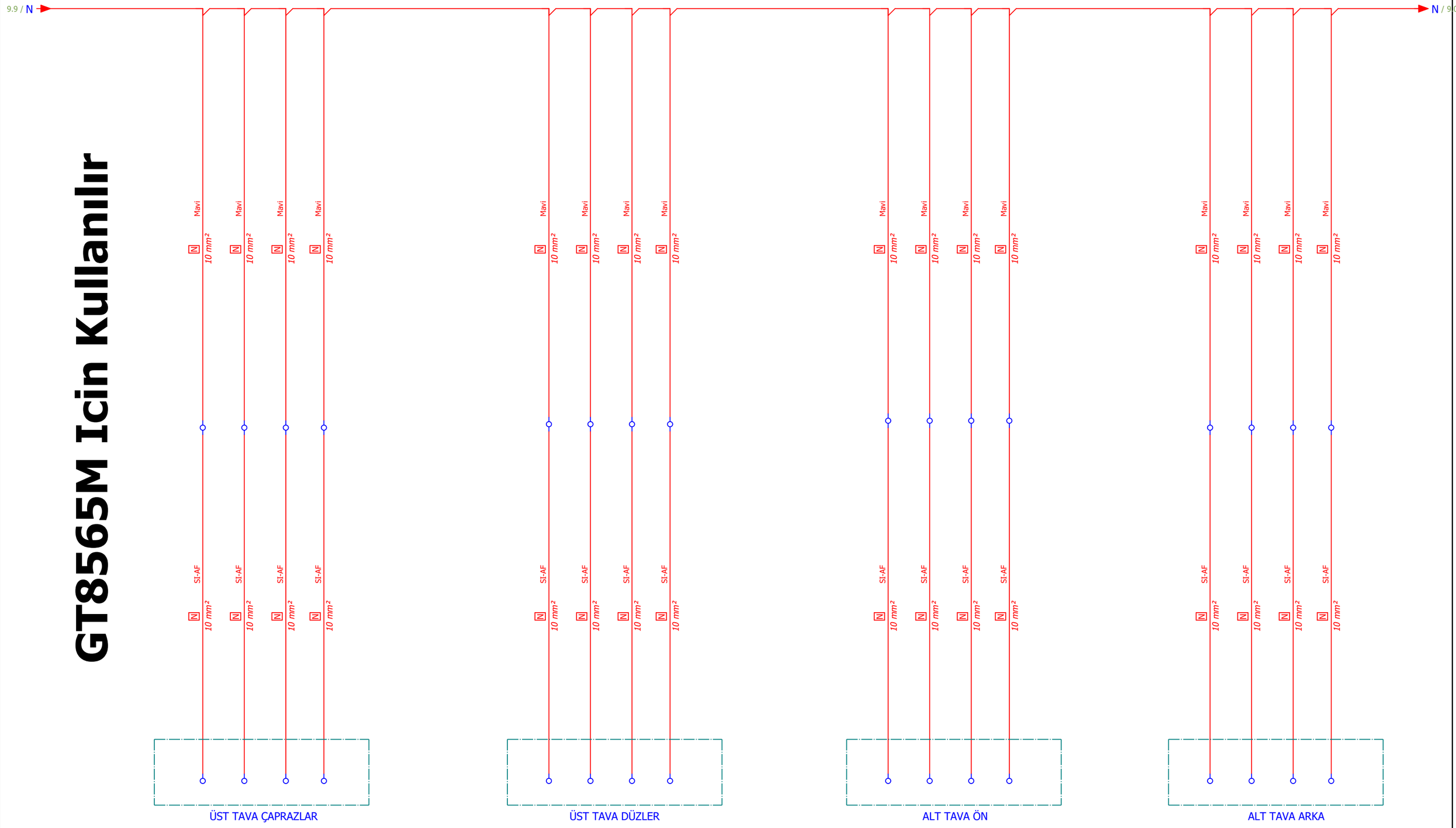

Proje Versiyonu	v0.1	Oluşturan	OĞULCAN YILMAZ	GT FORM	**Güven Teknik Makina ve Kalıp San. Dış. Tic. Ltd. Şti** Kavaklı Mah. Pamukova Sok. No:6 Silivri/İstanbul/Turkey +90 212 485 09 67 info@guventeknikmakina.com	**DEVIRMELI**	TAVA NÖTR
Son Değişiklik	23/01/2026	Revizyon					Sayfa : 9 /41

0	1	2	3	4	5	6	7	8	9

TC1
NX-TC3405
MODÜL 1

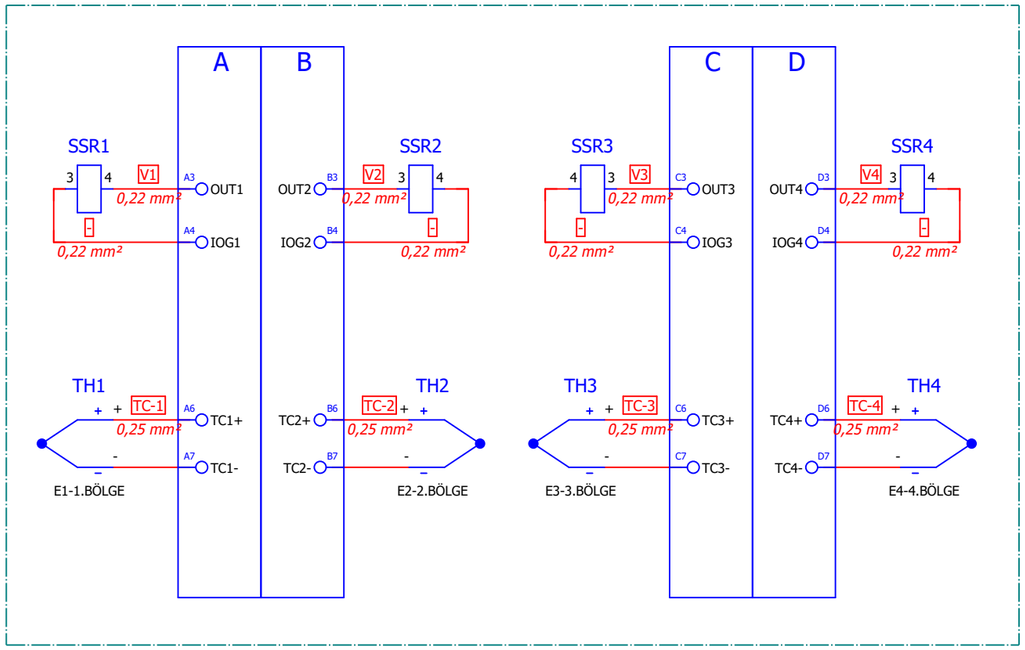

TC2
NX-TC3405
MODÜL 2

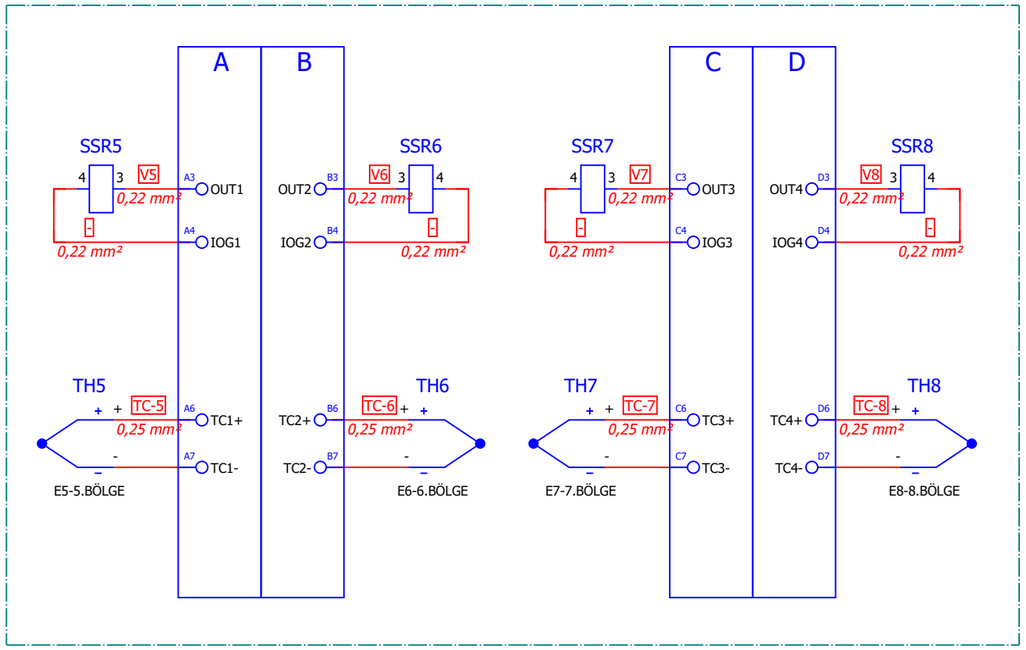

TC3
NX-TC3405
MODÜL 3

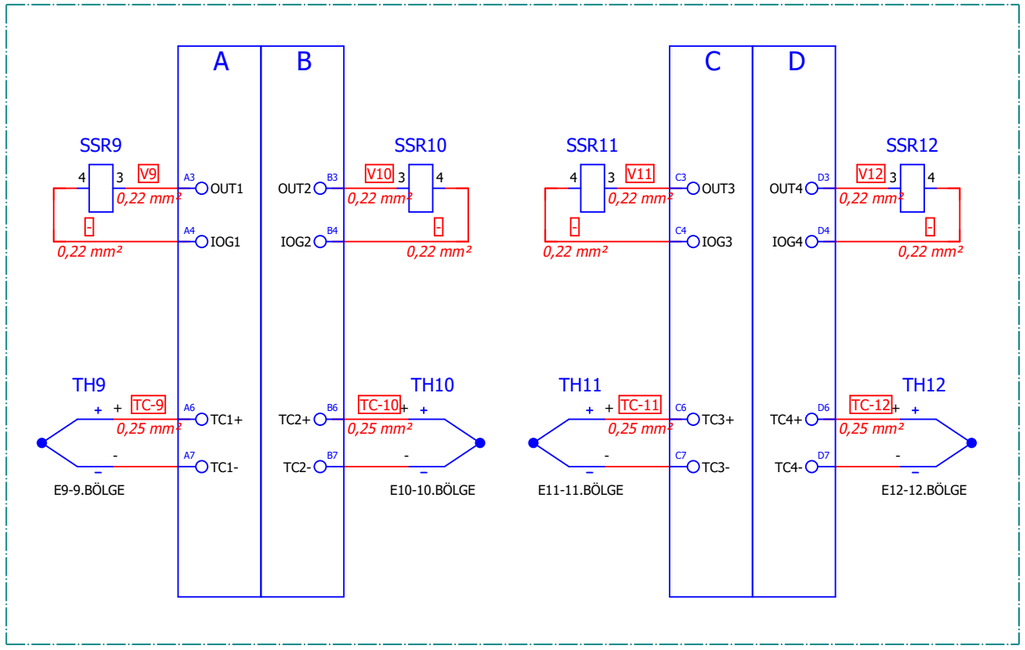

TC4
NX-TC3405
MODÜL 4

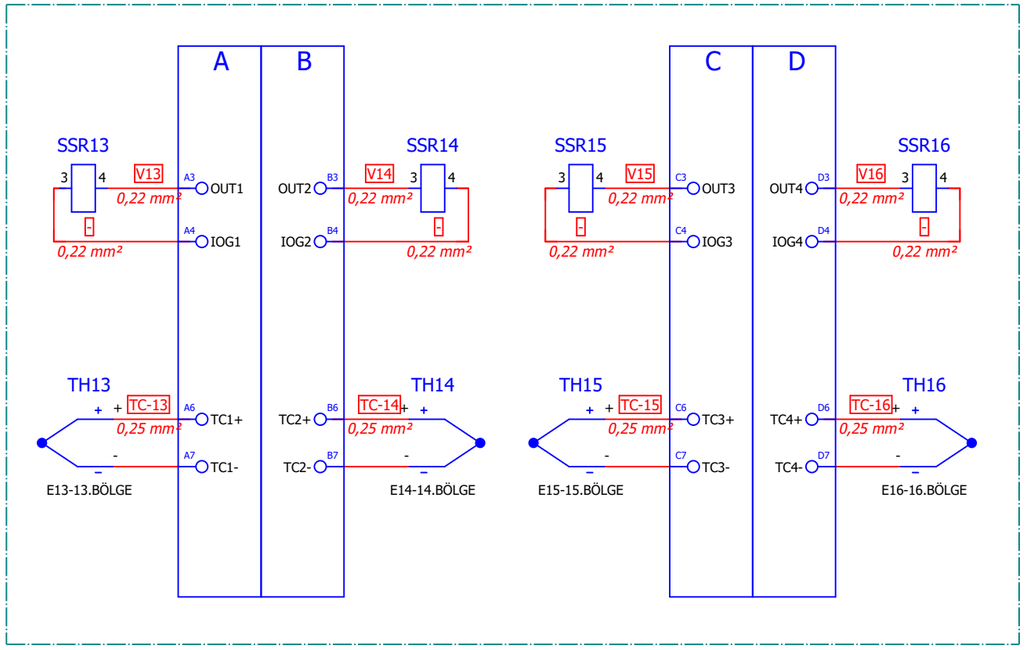

Proje Versiyonu	v0.1	Oluşturan	OĞULCAN YILMAZ	GT FORM	**Güven Teknik Makina ve Kalıp San. Dış. Tic. Ltd. Şti** Kavaklı Mah. Pamukova Sok. No:6 Silivri/İstanbul/Turkey +90 212 485 09 67 info@guventeknikmakina.com	**DEVIRMELI**	GT8565 ISI KONTROL -1
Son Değişiklik	23/01/2026	Revizyon					Sayfa : 10 /41

0	1	2	3	4	5	6	7	8	9

TC5
NX-TC3405
MODÜL 5

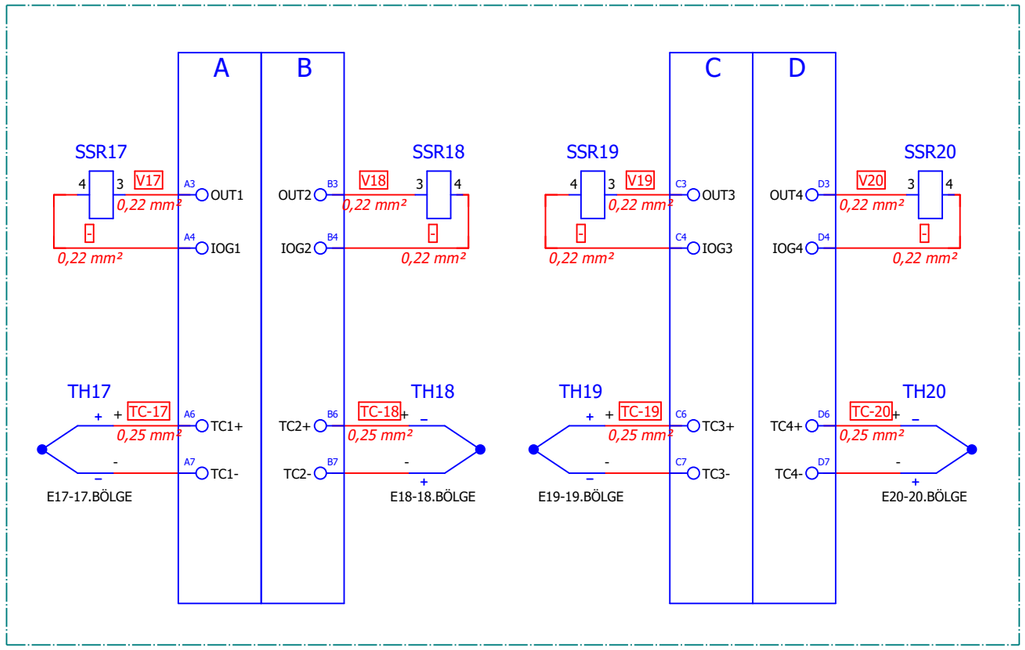

TC6
NX-TC3405
MODÜL 6

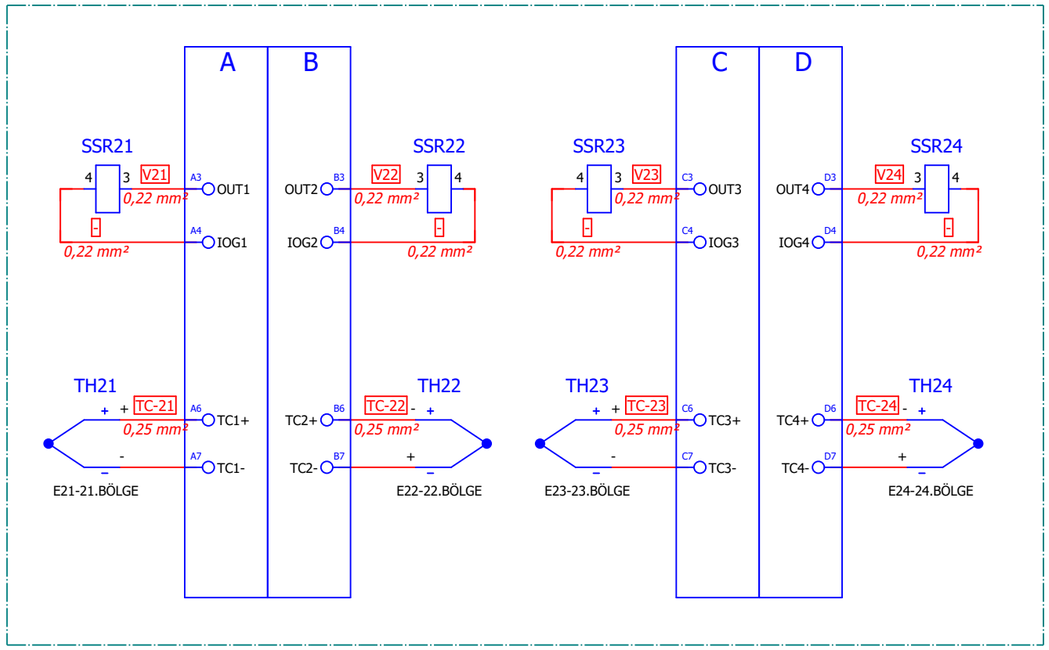

TC7
NX-TC3405
MODÜL 7

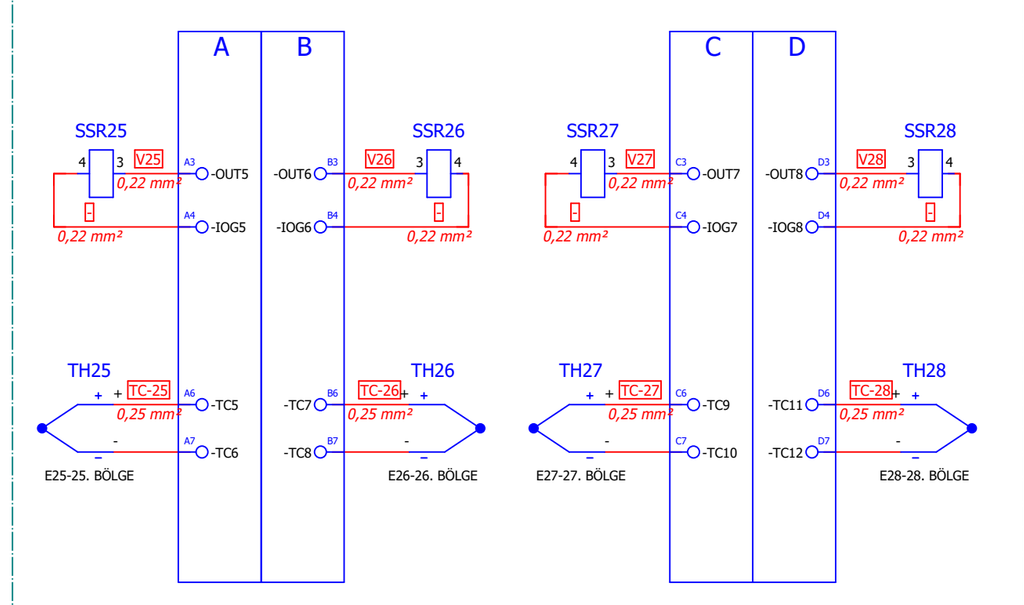

TC8
NX-TC3405
MODÜL 8

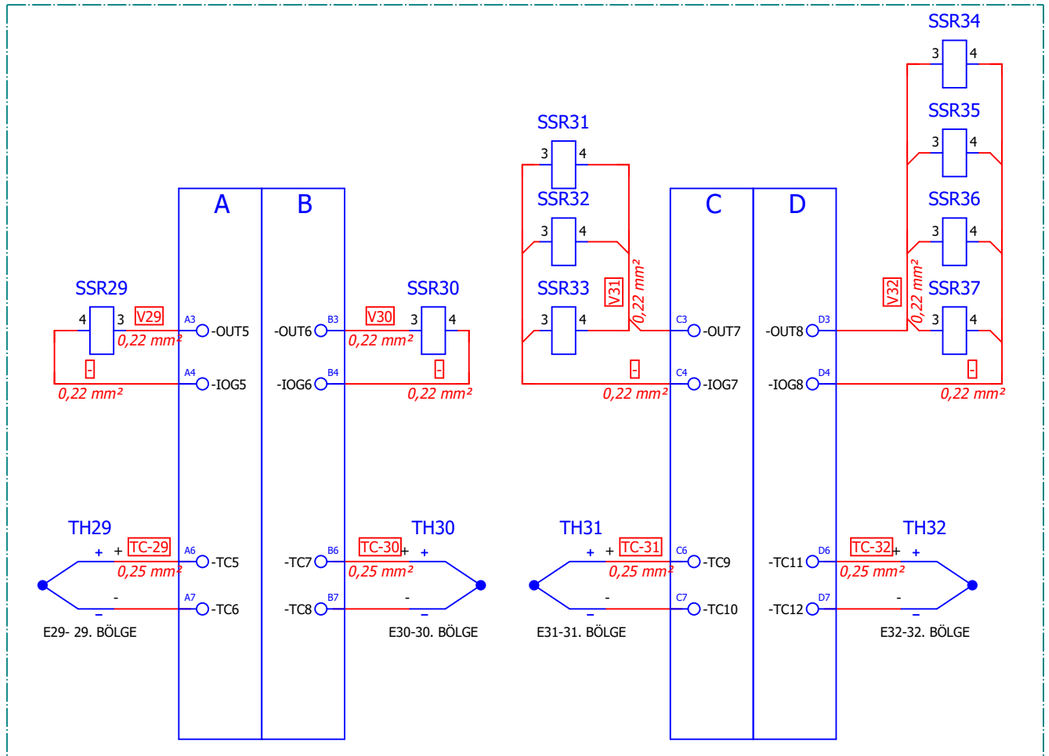

Proje Versiyonu	v0.1	Oluşturan	OĞULCAN YILMAZ	GT FORM	**Güven Teknik Makina ve Kalıp San. Dış. Tic. Ltd. Şti** Kavaklı Mah. Pamukova Sok. No:6 Silivri/İstanbul/Turkey +90 212 485 09 67 info@guventeknikmakina.com	**DEVIRMELI**	GT8565 ISI KONTROL -2
Son Değişiklik	23/01/2026	Revizyon					Sayfa : 11 /41

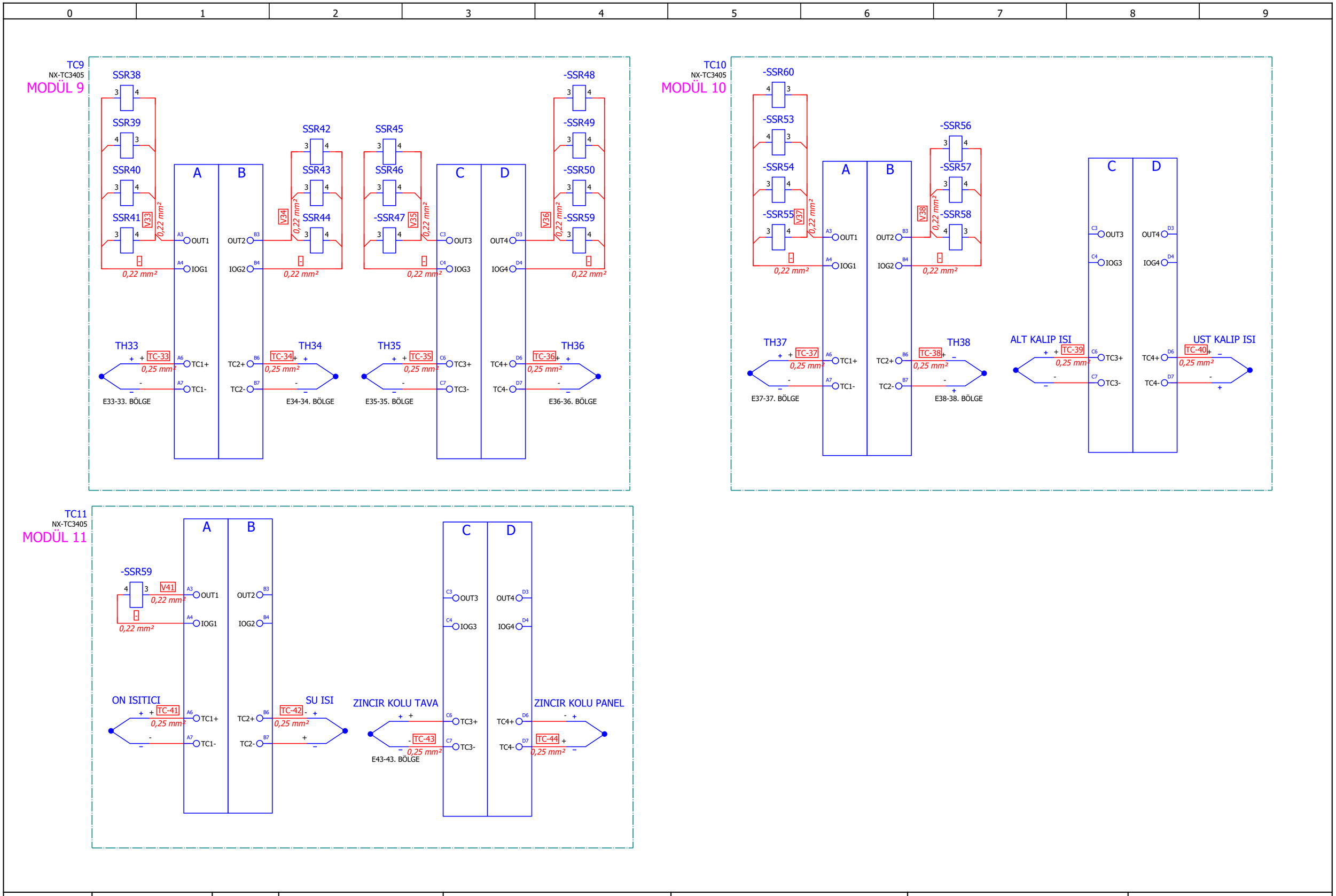

Proje Versiyonu	v0.1	Oluşturan	OĞULCAN YILMAZ	GT FORM	**Güven Teknik Makina ve Kalıp San. Dış. Tic. Ltd. Şti** Kavaklı Mah. Pamukova Sok. No:6 Silivri/İstanbul/Turkey +90 212 485 09 67 info@guventeknikmakina.com	**DEVIRMELI**	GT8565 ISI KONTROL -3
Son Değişiklik	23/01/2026	Revizyon					Sayfa : 12 /41

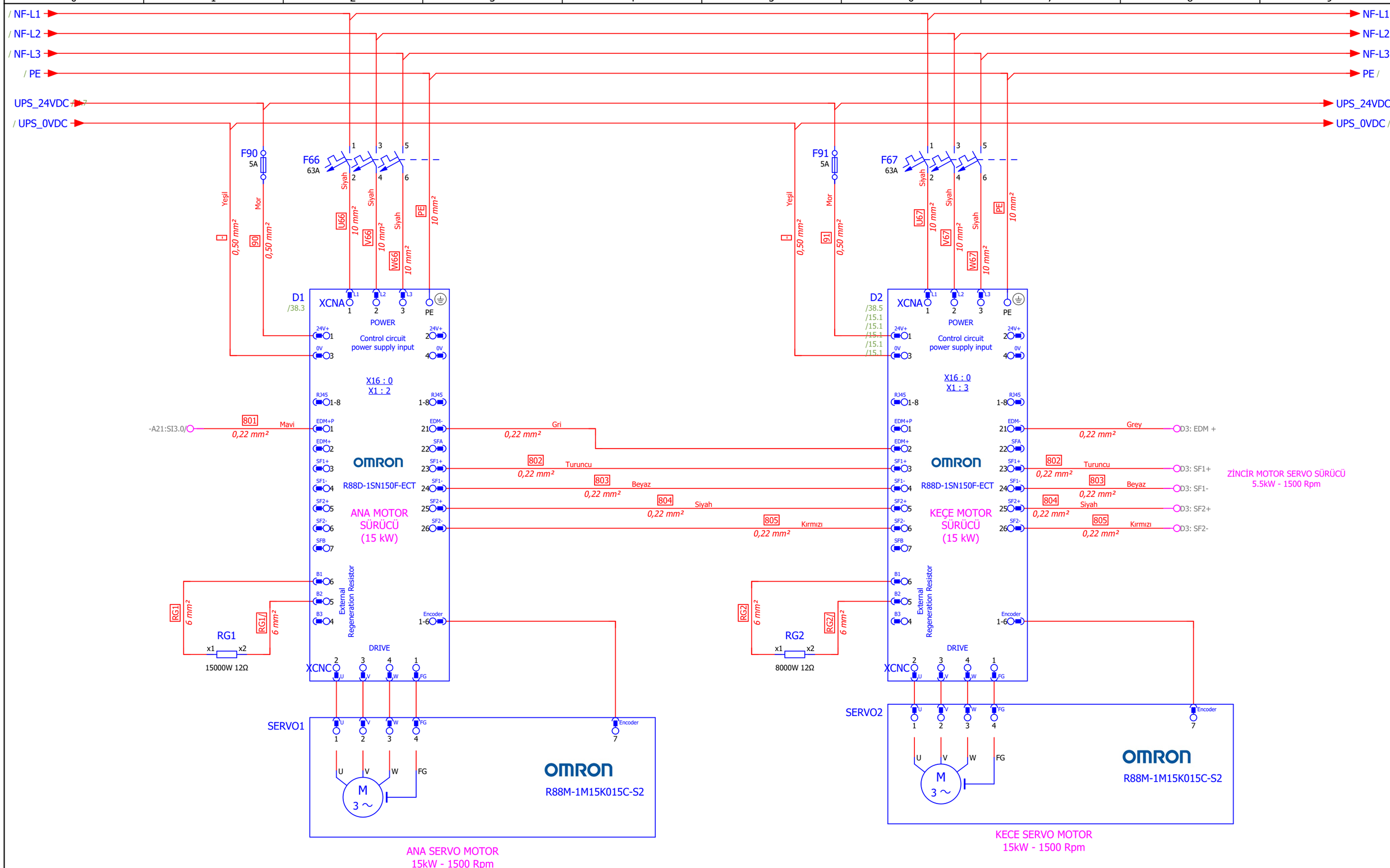

Proje Versiyonu	v0.1	Oluşturan	OĞULCAN YILMAZ	GT FORM	**Güven Teknik Makina ve Kalıp San. Dış. Tic. Ltd. Şti** Kavaklı Mah. Pamukova Sok. No:6 Silivri/İstanbul/Turkey +90 212 485 09 67 info@guventeknikmakina.com	**DEVIRMELI**	SERVO -1
Son Değişiklik	23/01/2026	Revizyon					Sayfa : 13 /41

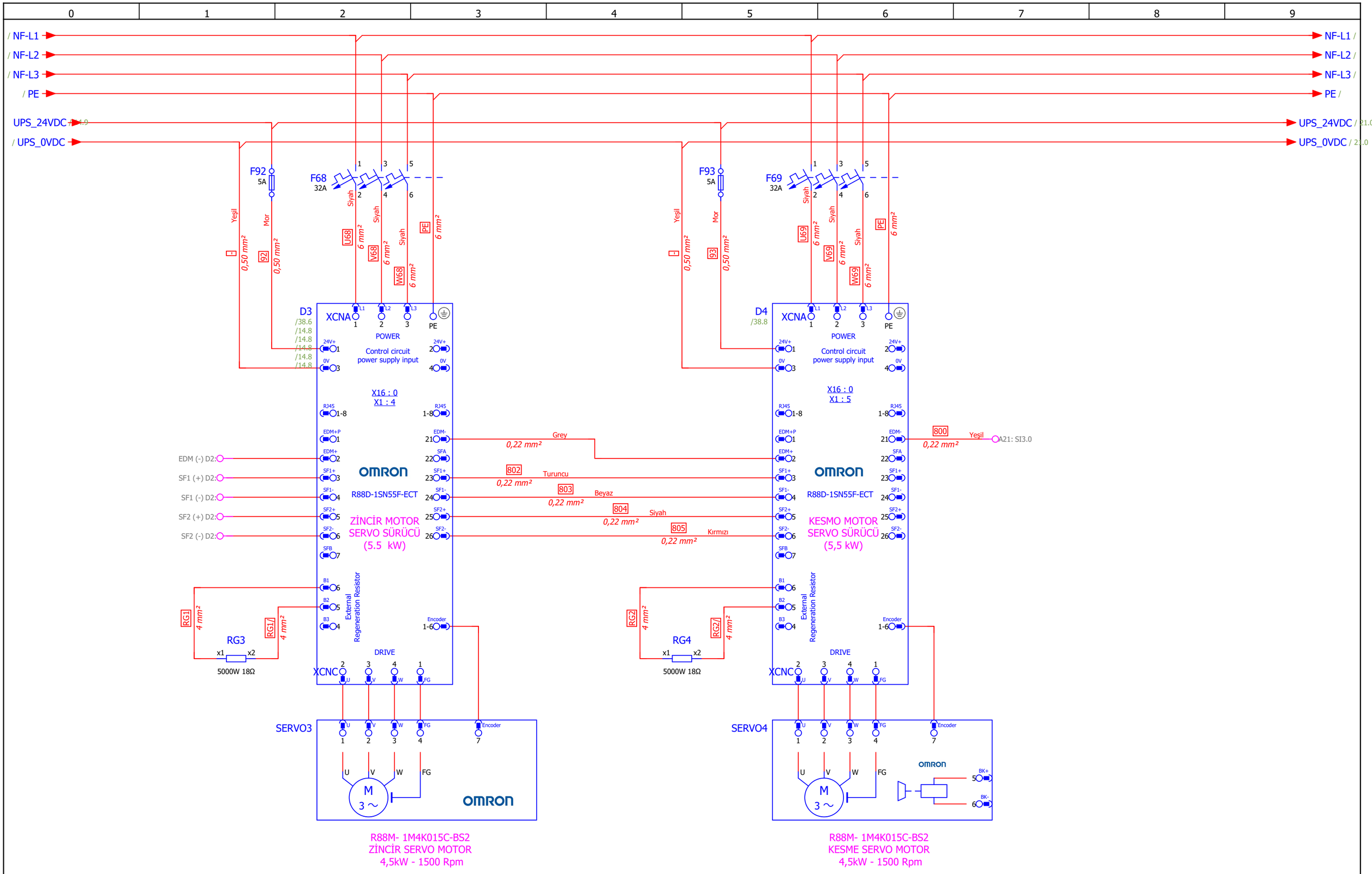

Proje Versiyonu	v0.1	Oluşturan	OĞULCAN YILMAZ	GT FORM	**Güven Teknik Makina ve Kalıp San. Dış. Tic. Ltd. Şti** Kavaklı Mah. Pamukova Sok. No:6 Silivri/İstanbul/Turkey +90 212 485 09 67 info@guventeknikmakina.com	**DEVIRMELI**	SERVO -2
Son Değişiklik	23/01/2026	Revizyon					Sayfa : 14 /41

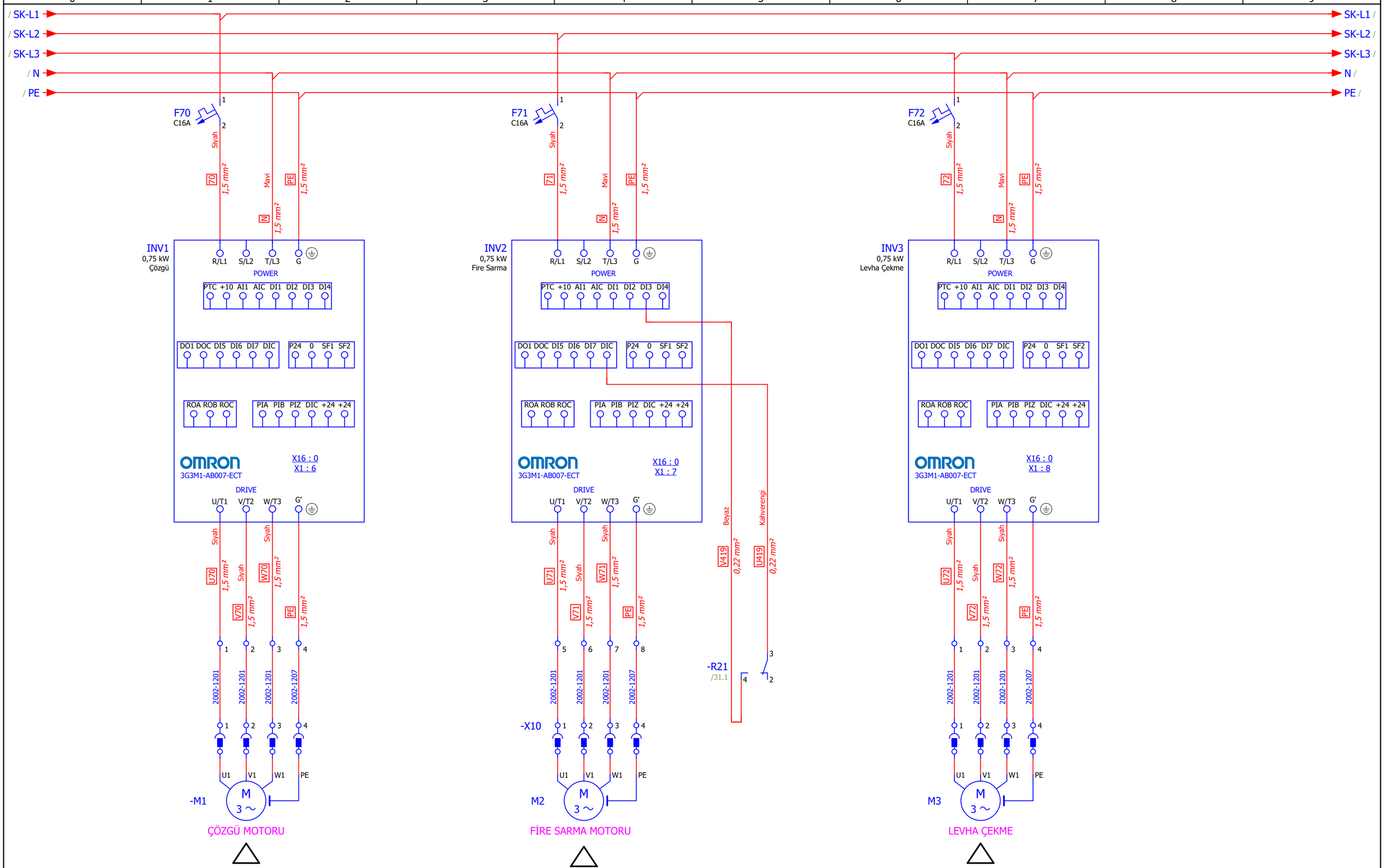

Proje Versiyonu	v0.1	Oluşturan	OĞULCAN YILMAZ	GT FORM	**Güven Teknik Makina ve Kalıp San. Dış. Tic. Ltd. Şti** Kavaklı Mah. Pamukova Sok. No:6 Silivri/İstanbul/Turkey +90 212 485 09 67 info@guventeknikmakina.com	**DEVIRMELI**	FREKANS SÜRÜCÜ -1
Son Değişiklik	23/01/2026	Revizyon					Sayfa : 15 /41

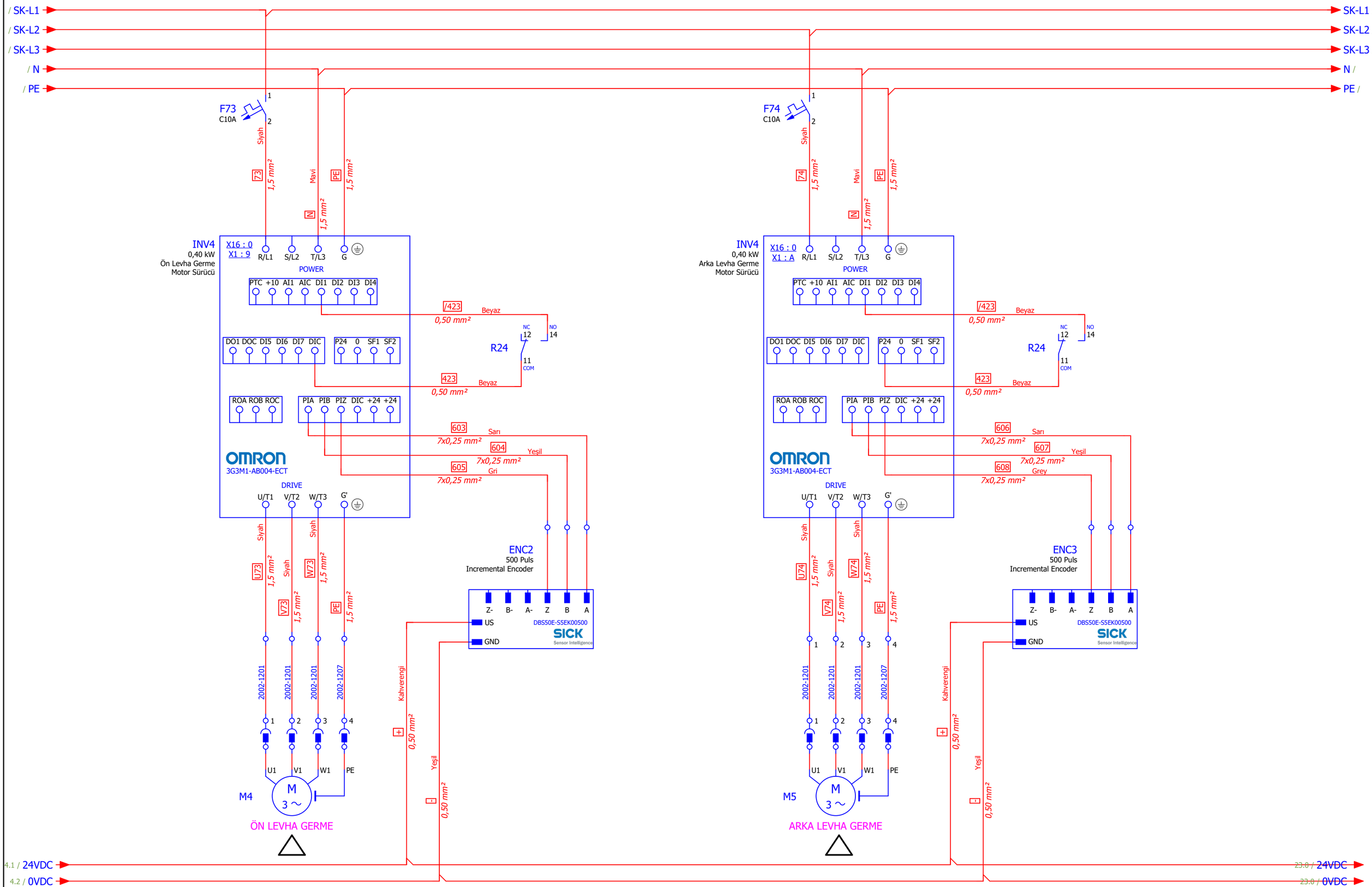

Proje Versiyonu	v0.1	Oluşturan	OĞULCAN YILMAZ	GT FORM	**Güven Teknik Makina ve Kalıp San. Dış. Tic. Ltd. Şti** Kavaklı Mah. Pamukova Sok. No:6 Silivri/İstanbul/Turkey +90 212 485 09 67 info@guventeknikmakina.com	**DEVIRMELI**	FREKANS SÜRÜCÜ -2
Son Değişiklik	23/01/2026	Revizyon					Sayfa : 16 /41

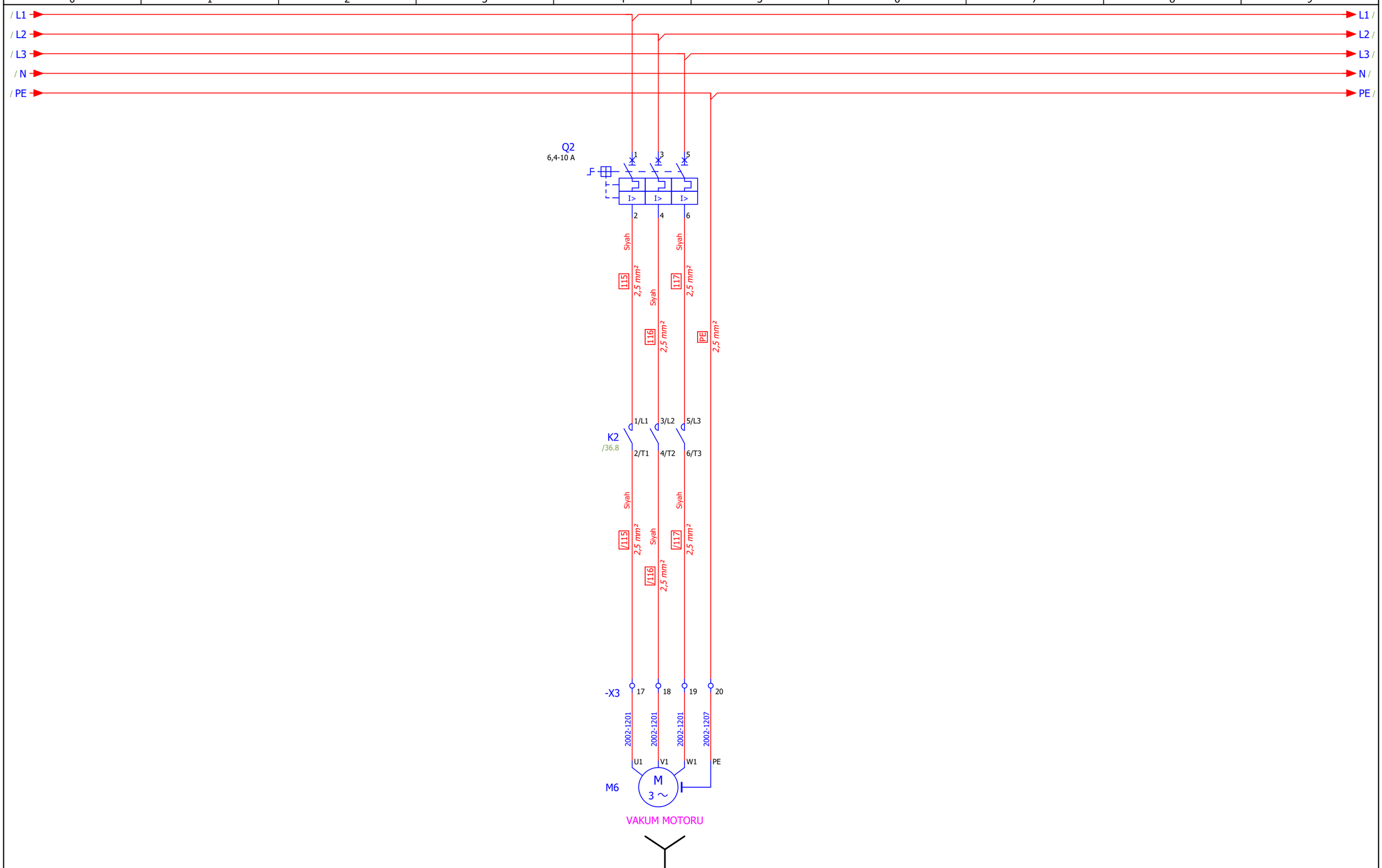

Proje Versiyonu	v0.1	Oluşturan	OĞULCAN YILMAZ	GT FORM	**Güven Teknik Makina ve Kalıp San. Dış. Tic. Ltd. Şti** Kavaklı Mah. Pamukova Sok. No:6 Silivri/İstanbul/Turkey +90 212 485 09 67 info@guventeknikmakina.com	**DEVIRMELI**	AC MOTOR
Son Değişiklik	23/01/2026	Revizyon					Sayfa : 17 /41

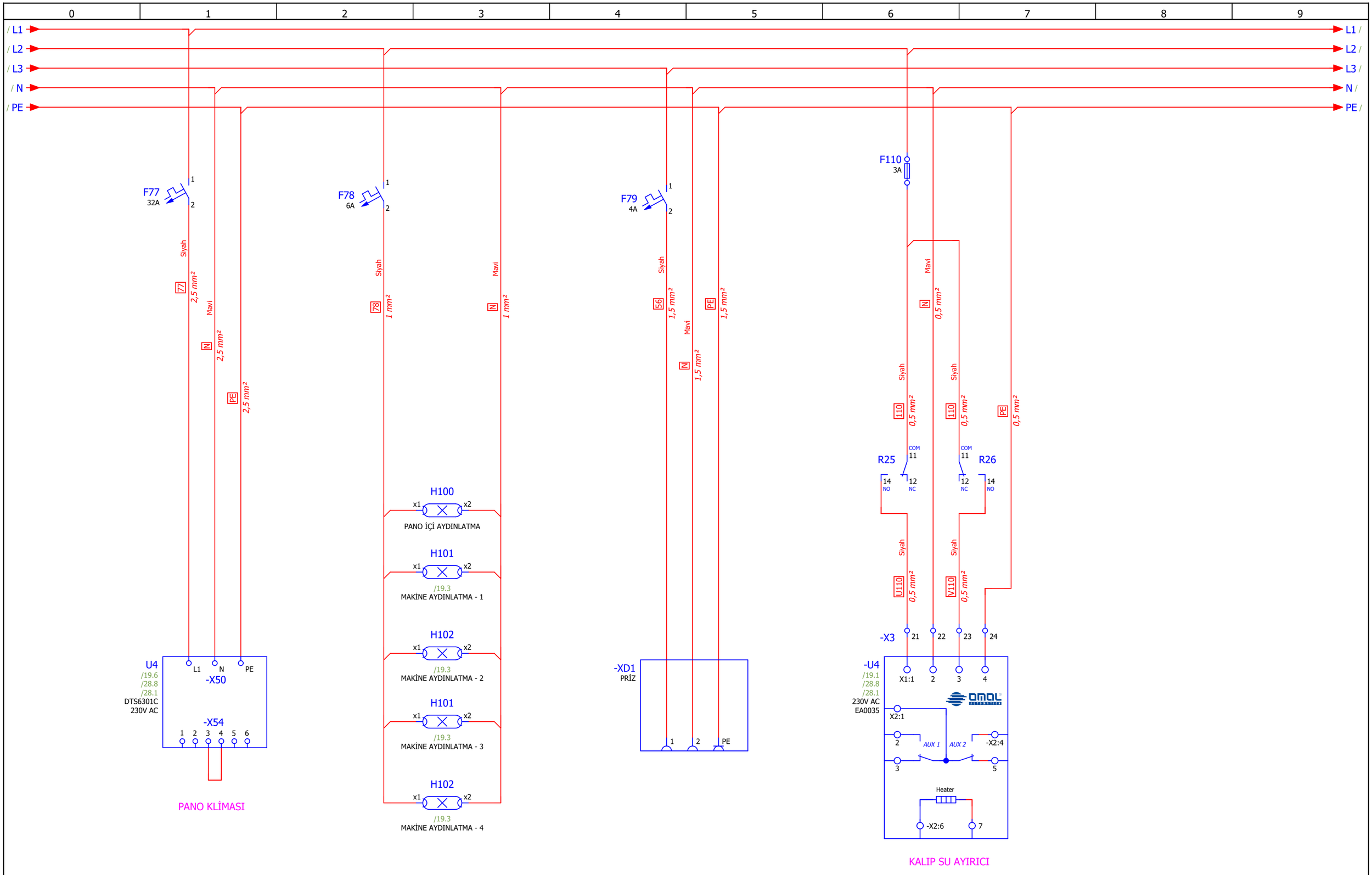

Proje Versiyonu	v0.1	Oluşturan	OĞULCAN YILMAZ	GT FORM	**Güven Teknik Makina ve Kalıp San. Dış. Tic. Ltd. Şti** Kavaklı Mah. Pamukova Sok. No:6 Silivri/İstanbul/Turkey +90 212 485 09 67 info@guventeknikmakina.com	**DEVIRMELI**	AC CİHAZLAR-1
Son Değişiklik	23/01/2026	Revizyon					Sayfa : 18 /41

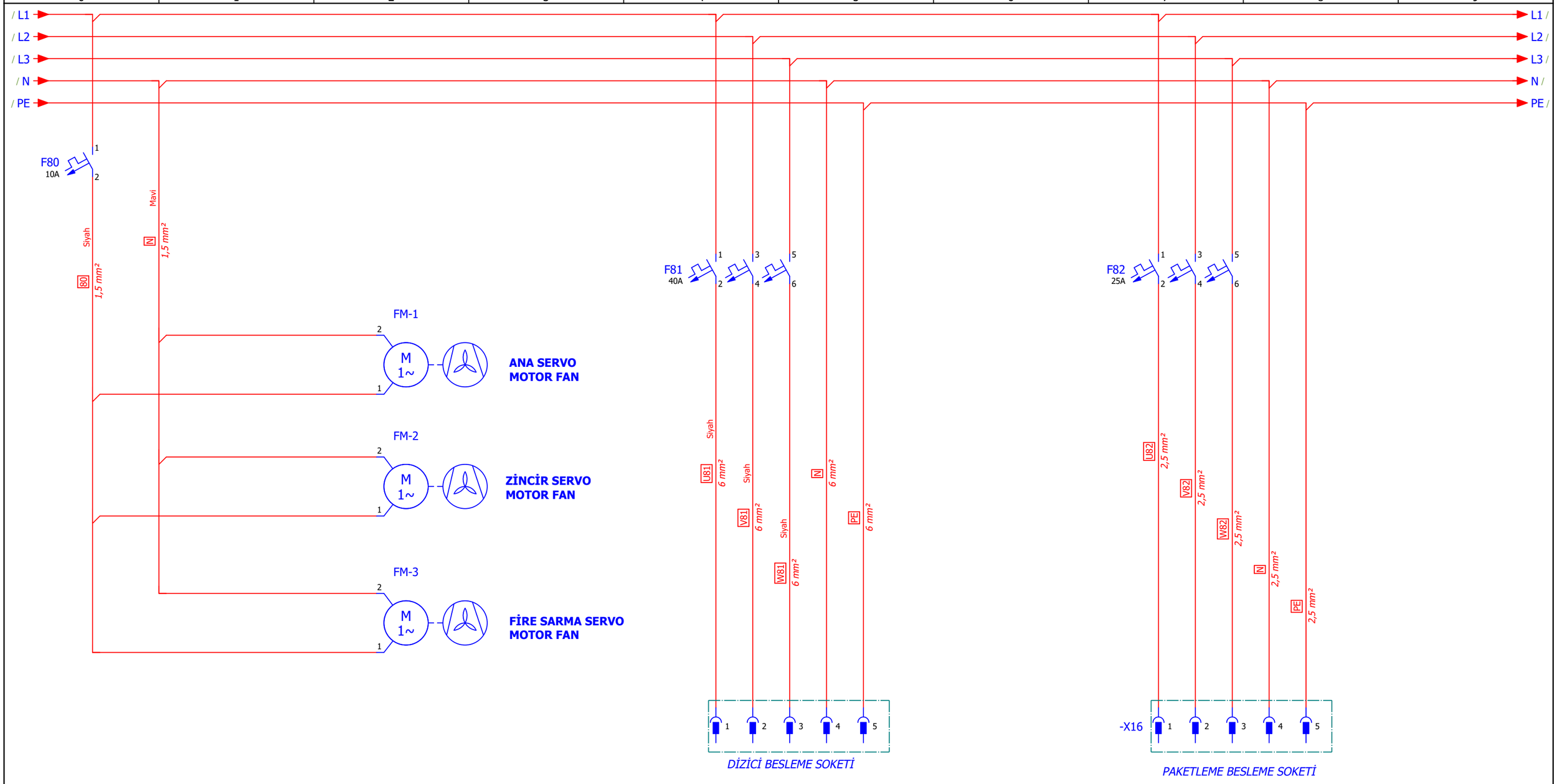

Proje Versiyonu	v0.1	Oluşturan	OĞULCAN YILMAZ	GT FORM	**Güven Teknik Makina ve Kalıp San. Dış. Tic. Ltd. Şti** Kavaklı Mah. Pamukova Sok. No:6 Silivri/İstanbul/Turkey +90 212 485 09 67 info@guventeknikmakina.com	**DEVIRMELI**	AC CİHAZLAR-2
Son Değişiklik	23/01/2026	Revizyon					Sayfa : 19 /41

0 | 1 | 2 | 3 | 4 | 5 | 6 | 7 | 8 | 9

15.9 / UPS_24VDC
/ UPS_0VDC

UPS_24VDC / 22.0
UPS_0VDC / 22.0

F95
5A

F96
5A

Mor
95
0,50 mm²
Yeşil
-
0,50 mm²

Mor
96
0,50 mm²
Yeşil
-
0,50 mm²

Mor
96
0,50 mm²
Yeşil
-
0,50 mm²

Yeşil
-
0,50 mm²

-A90
/22.3
CONTROLLER ECC203
PD1000

NX-PD1000
POWER SUPPLY

XA | XB

96 Mor
0,50 mm²

1 I0.0 | 1 I0.1
2 I0.2 | 2 I0.3
3 I0.4 | 3 I0.5
4 I0.6 | 4 I0.7
5 I0.8 | 5 I0.9
6 I0.10 | 6 I0.11

-A1
/33.3
24 VDC, 60 W max.
PLC GÜÇ KAYNAĞI

XPS: + | - | GR
Power supply

OMRON
NJ-PD3001

RUN output
XPS: R1 | R2

-A2
/38.0
PLC

XUSB USB 1-4
Peripheral USB

DIP Switch
ON OFF 1 2 3 4

OMRON
NJ301-1200

SD Memory Card

EtherNet/IP
XETH1 1-8 RJ-45

EtherCAT
XETH2 1-8 RJ-45

-A4
/22.0
/38.2
24VDC, 1,25 W max.
GİRİŞ/ÇIKIŞ
ANA MODÜL

XA: 1 | 3
Unit power supply
(24 VDC)

OMRON
NX-ECC203

X10 : 0
X1 : 6

DIP switch
ON OFF 1 2 3 4

x10
x1

XUSB USB 1-4
Peripheral USB

EtherCAT IN
EtherCAT OUT

I/O power supply
(5 to 24 VDC)

XA: 7 GND | XB: 7 GND | XA: 5 IOV | XB: 5 IOG | XH: 1-8 RJ-45 | XI: 1-8 RJ-45

LG

PE
0,50 mm²
PE
0,50 mm²

PE
0,50 mm²
PE
0,50 mm²

20.9 / PE
PE / 22.0

Proje Versiyonu	v0.1	Oluşturan	OĞULCAN YILMAZ	GT FORM	**Güven Teknik Makina ve Kalıp San. Dış. Tic. Ltd. Şti** Kavaklı Mah. Pamukova Sok. No:6 Silivri/İstanbul/Turkey +90 212 485 09 67 info@guventeknikmakina.com	**DEVIRMELI**	DC CİHAZLAR-1
Son Değişiklik	23/01/2026	Revizyon					Sayfa : 20 /41

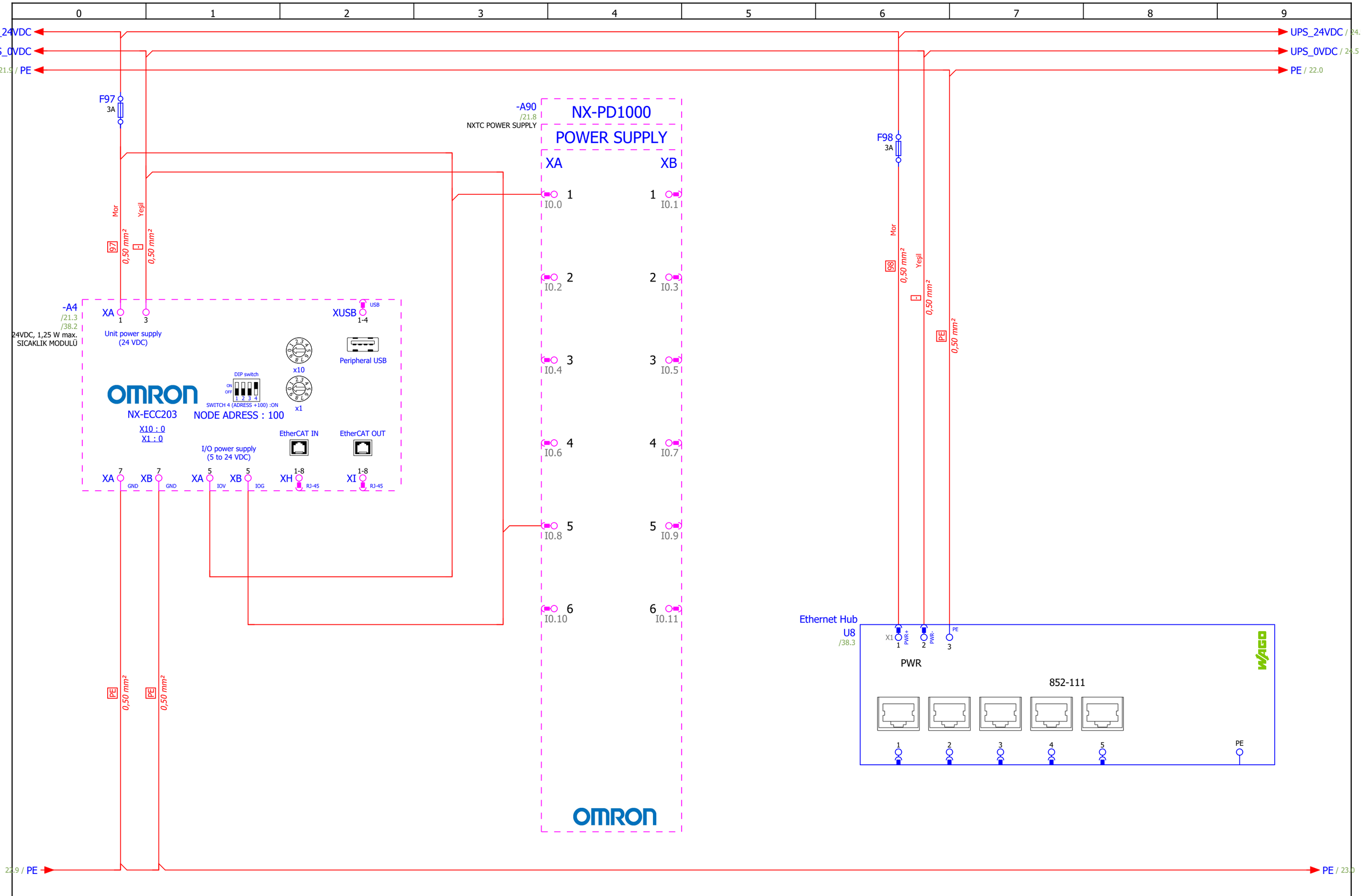

Proje Versiyonu	v0.1	Oluşturan	OĞULCAN YILMAZ	GT FORM	**Güven Teknik Makina ve Kalıp San. Dış. Tic. Ltd. Şti** Kavaklı Mah. Pamukova Sok. No:6 Silivri/İstanbul/Turkey +90 212 485 09 67 info@guventeknikmakina.com	**DEVIRMELI**	DC CİHAZLAR-2
Son Değişiklik	23/01/2026	Revizyon					Sayfa : 21 /41

/ 24VDC
/ 0VDC
22.9 / PE

24VDC / 23
0VDC / 23.0
PE / 24.0

F98
3A

F100
3A

F101
3A

Mor
98
0,50 mm²

Yeşil
-
0,50 mm²

PE
PE
0,50 mm²

Mor
100
0,50 mm²

Yeşil
-
0,50 mm²

PE
PE
0,50 mm²

Mor
101
0,50 mm²

Yeşil
-
0,50 mm²

PE
PE
0,50 mm²

Uzak Erişim Cihazı

U9
/38.3

3 +12-24V in
2 GND
1 PE
4 +5V out
8 Output 2
5 GND
9 Output 1a
10 Output 1b
ETH1 DEV1
ETH2 UPLINK1
ANT1
USB1
USB2
6 Input 2
7 Input 1
COM DB9

EtherCat Hub
U10
/38.0
ETHERCAT HUB 1

+24V DC
0V
FG
OMRON
GX-JC03
LAN Port
1-8 XIN RJ-45
1-8 X2 RJ-45
1-8 X3 RJ-45

EtherCat Hub
U11
ETHERCAT HUB 2

+24V DC
0V
FG
OMRON
GX-JC03
LAN Port
1-8 XIN RJ-45
1-8 X2 RJ-45
1-8 X3 RJ-45

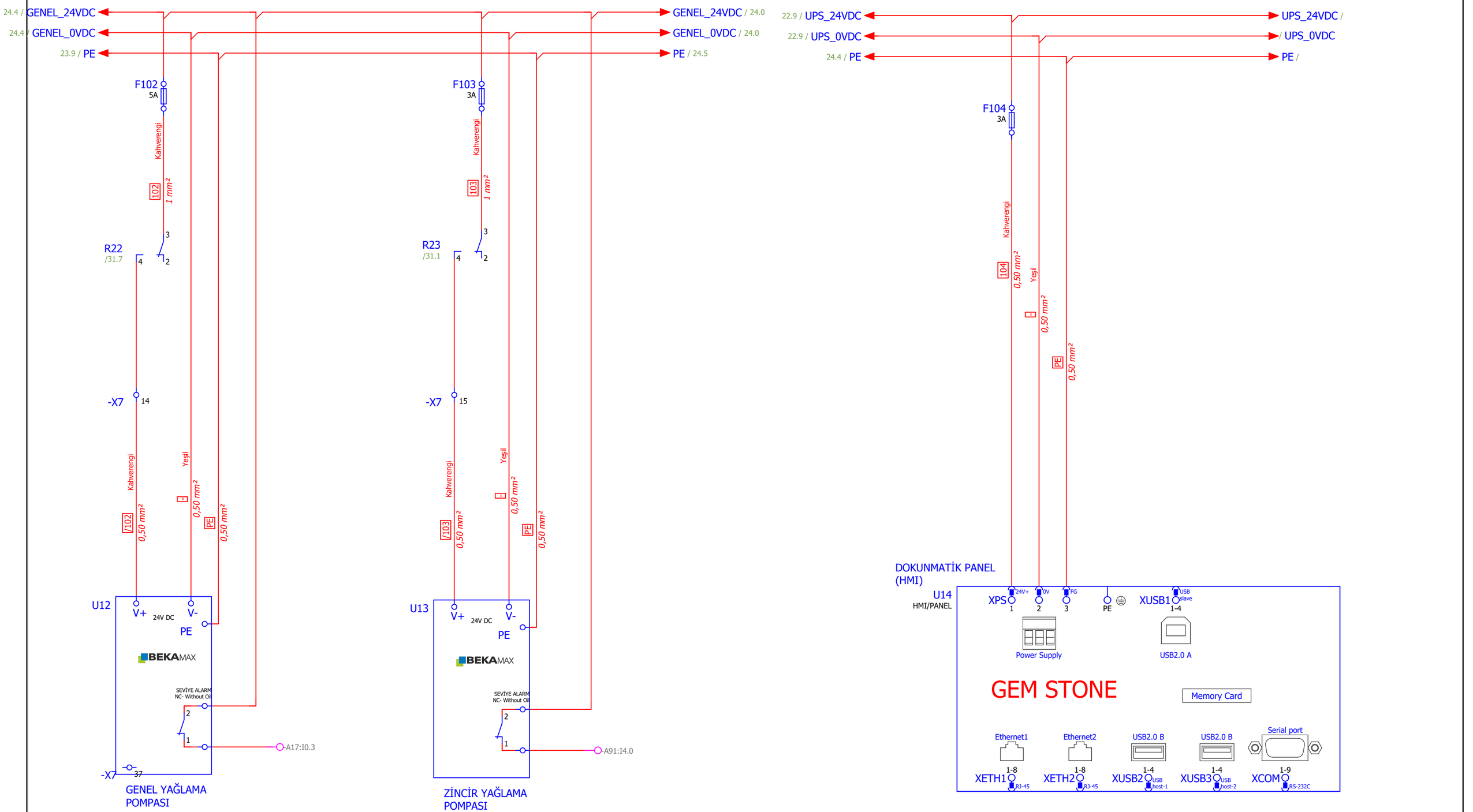

Proje Versiyonu	v0.1	Oluşturan	OĞULCAN YILMAZ	GT FORM	**Güven Teknik Makina ve Kalıp San. Dış. Tic. Ltd. Şti** Kavaklı Mah. Pamukova Sok. No:6 Silivri/İstanbul/Turkey +90 212 485 09 67 info@guventeknikmakina.com	**DEVIRMELI**	DC CİHAZLAR-4
Son Değişiklik	23/01/2026	Revizyon					Sayfa : 23 /41

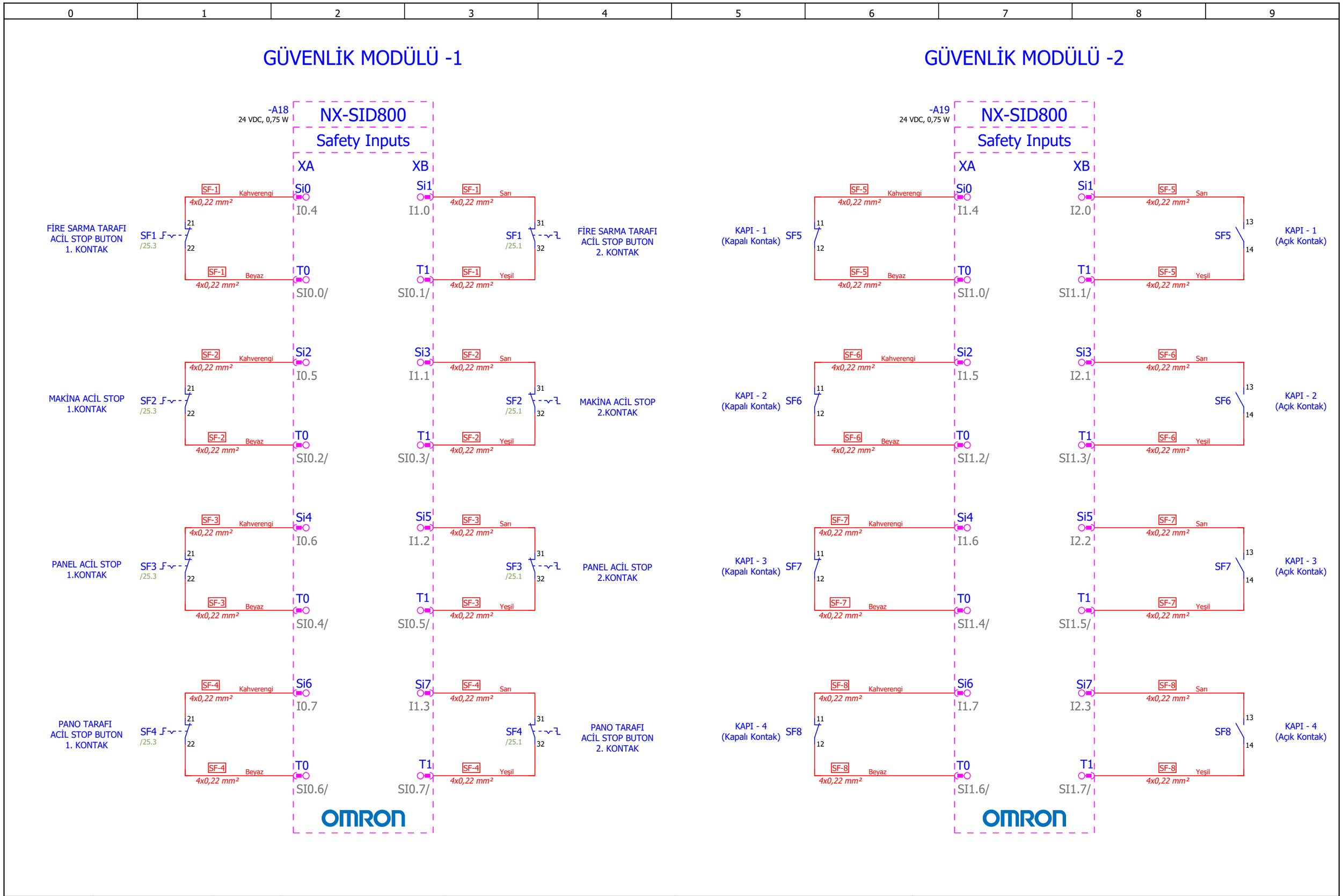

Proje Versiyonu	v0.1	Oluşturan	OĞULCAN YILMAZ	GT FORM	**Güven Teknik Makina ve Kalıp San. Dış. Tic. Ltd. Şti** Kavaklı Mah. Pamukova Sok. No:6 Silivri/İstanbul/Turkey +90 212 485 09 67 info@guventeknikmakina.com	**DEVIRMELI**	GÜVENLİK MODÜLÜ -1
Son Değişiklik	23/01/2026	Revizyon					Sayfa : 24 /41

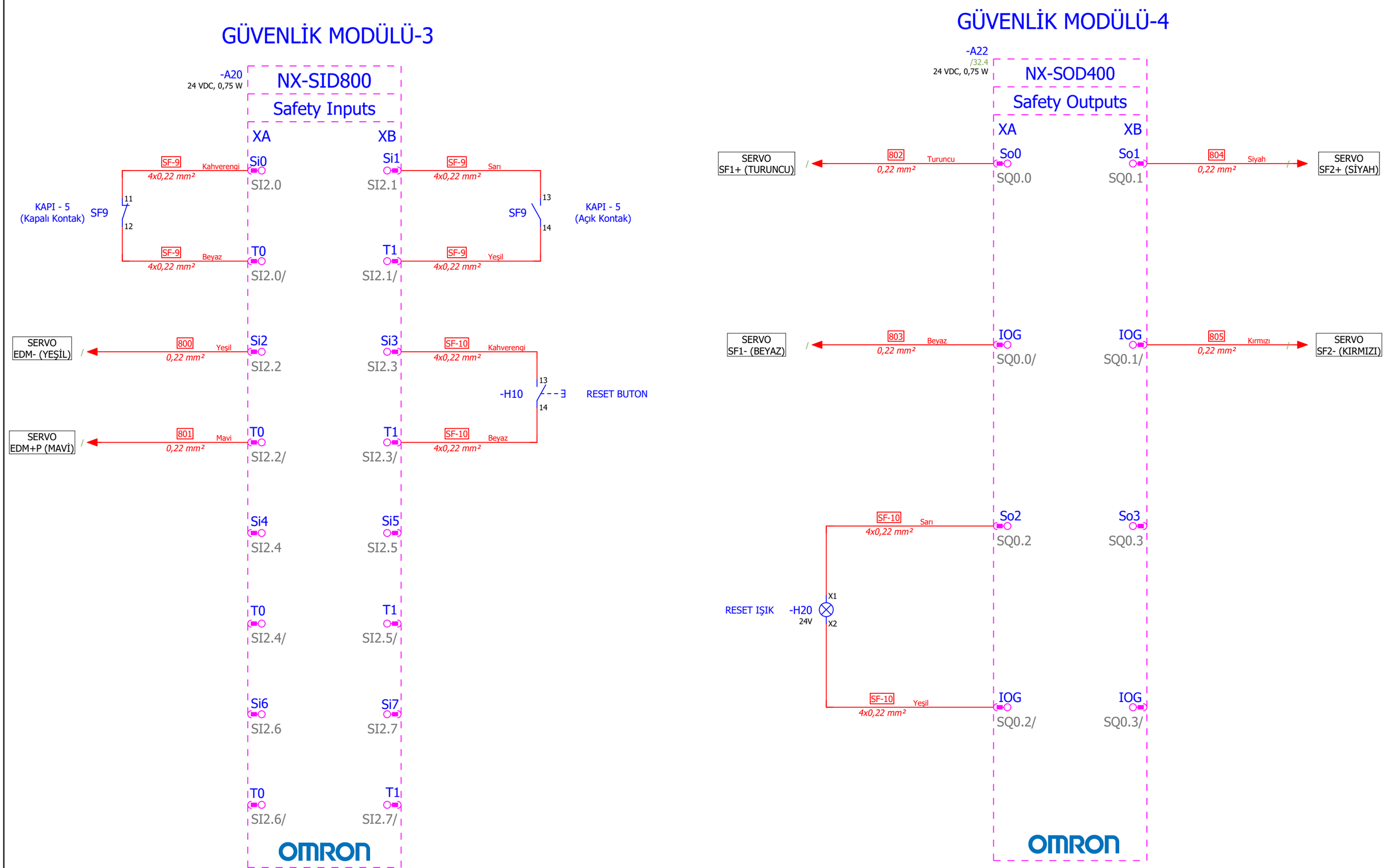

Proje Versiyonu	v0.1	Oluşturan	OĞULCAN YILMAZ	GT FORM	**Güven Teknik Makina ve Kalıp San. Dış. Tic. Ltd. Şti** Kavaklı Mah. Pamukova Sok. No:6 Silivri/İstanbul/Turkey +90 212 485 09 67 info@guventeknikmakina.com	**DEVIRMELI**	GÜVENLİK MODÜLÜ -2
Son Değişiklik	23/01/2026	Revizyon					Sayfa : 25 /41

GİRİŞ MODÜLÜ -1

0VDC 24VDC

24VDC 0VDC

-A11
24 VDC, 0,9 W max.

NX-ID5442

Digital Inputs

XA

XB

Keçe Plaka Sensörü

S1

+ Kahverengi 4x0,22 mm² — 1 — 4 — 200 Beyaz 4x0,22 mm² — -X7 1 — 200 Beyaz 0,22 mm² — IN0 1 I0.0

- Yeşil 4x0,22 mm² — 3

İtici Geride Sensörü

S2

IN1 1 I0.1 — 201 Beyaz 0,22 mm² — 4 — 201 Beyaz 4x0,22 mm² — 4 — 1 — + Kahverengi 4x0,22 mm²

3 — - Yeşil 4x0,22 mm²

Tava İleride Sensörü

S3

+ Kahverengi 4x0,22 mm² — 1 — 4 — 202 Beyaz 4x0,22 mm² — 5 — 202 Beyaz 0,22 mm² — IN2 2 I0.2

3

Tava Geride Sensörü

-S4

IN3 2 I0.3 — 203 Sarı 0,22 mm² — 4 — 203 Beyaz 4x0,22 mm² — 4 — 1 — + Kahverengi 4x0,22 mm²

3 — - Yeşil 4x0,22 mm²

Kam Kontrol Sensörü

S5

+ Kahverengi 4x0,22 mm² — 1 — 4 — 204 Beyaz 4x0,22 mm² — 7 — 204 Beyaz 0,22 mm² — IN4 3 I0.4

- Yeşil 4x0,22 mm² — 3

Çözgü Sensörü

S6

IN5 3 I0.5 — 205 Beyaz 0,22 mm² — 6 — 205 Beyaz 4x0,22 mm² — 4 — 1 — + Kahverengi 4x0,22 mm²

3 — - Yeşil 4x0,22 mm²

Ön Levha Sarktı Sensörü

S7

+ Kahverengi 4x0,22 mm² — 1 — 3 — 206 Beyaz 4x0,22 mm² — 9 — 206 Beyaz 0,22 mm² — IN6 4 I0.6

- Yeşil 4x0,22 mm² — 2

Arka Levha Sarktı Sensörü

S8

IN7 4 I0.7 — 207 Beyaz 0,22 mm² — 8 — 207 Beyaz 4x0,22 mm² — 3 — 1 — + Kahverengi 4x0,22 mm²

2 — - Yeşil 4x0,22 mm²

Ana Motor İleri Jog Buton

B1

+ Kahverengi 16x0,22 mm² — 13 — 14 — 208 Beyaz 16x0,22 mm² — 11 — 208 Beyaz 0,22 mm² — IN8 5 I0.8

Ana Motor Geri Jog Buton

B2

IN9 5 I0.9 — 209 Beyaz 0,22 mm² — 10 — 209 Beyaz 4x0,22 mm² — 13 — 14 — + Kahverengi 4x0,22 mm²

Zincir Servo Geri Jog Buton

B3

+ Kahverengi 8x0,22 mm² — 14 — 13 — 210 Beyaz 8x0,22 mm² — 13 — 210 Beyaz 0,22 mm² — IN10 6 I0.10

Zincir Servo İleri Jog Buton

B4

B5

IN11 6 I0.11 — 211 Beyaz 0,22 mm² — 16 — 211 Beyaz 3x0,22 mm² — 13 — 14

13 — 14

Manuel-Otomatik Buton

B6

+ Kahverengi 16x0,22 mm² — 14 — 13 — 114 Beyaz 16x0,22 mm² — 15 — 212 Beyaz 0,22 mm² — IN12 7 I0.12

Start Butonu

B7

IN13 7 I0.13 — 213 Beyaz 0,22 mm² — 19 — 213 Mavi 16x0,22 mm² — 13 — 14

Stop Butonu

B8

+ Kahverengi 3x0,22 mm² — 11 — 12 — 118 Beyaz 3x0,22 mm² — 18 — 214 Beyaz 0,22 mm² — IN14 8 I0.14

Güvenlik Anahtarı

B9

IN15 8 I0.15 — 215 Beyaz 0,22 mm² — 21 — 215 Beyaz 16x0,22 mm² — 13 — 14 — + Kahverengi 16x0,22 mm²

OMRON

0VDC 24VDC

24VDC

Proje Versiyonu	v0.1	Oluşturan	OĞULCAN YILMAZ	GT FORM	**Güven Teknik Makina ve Kalıp San. Dış. Tic. Ltd. Şti** Kavaklı Mah. Pamukova Sok. No:6 Silivri/İstanbul/Turkey +90 212 485 09 67 info@guventeknikmakina.com	**DEVIRMELI**	GİRİŞLER-1
Son Değişiklik	23/01/2026	Revizyon					Sayfa : 26 /41

GİRİŞ MODÜLÜ-2

-A28
24 VDC, 0,9 W max.

NX-ID5442

Digital Inputs

XA

XB

0VDC 24VDC

24VDC 0VDC

Fire Sarma On/Off Buton
B10 Kahverengi 14 13 16x0,22 mm²
B11 Kahverengi 14 13 8x0,22 mm²
216 Beyaz 3x0,22 mm² — 216 Beyaz 0,22 mm²
IN0 1 I1.0

Çözgü Jog Buton
B12 13 14
217 Beyaz 0,22 mm² — 217 Sarı 8x0,22 mm² — Kahverengi 8x0,22 mm²
IN1 1 I1.1

Çözgü On/Off Buton
B13 Kahverengi 14 13 8x0,22 mm²
218 Beyaz 8x0,22 mm² — 218 Beyaz 0,22 mm²
IN2 2 I1.2

Kalıp Su Ayırıcı Sinyal 1
219 Beyaz 0,22 mm² — 135 Beyaz 4x0,22 mm² — -U4:
IN3 2 I1.3

Kalıp Su Ayırıcı Sinyal 2
-U4: — 220 Pembe 0,50 mm² — 220 Beyaz 0,22 mm²
IN4 3 I1.4

Keçe Home Switch
S9 13 14
221 Beyaz 0,22 mm² — 221 Beyaz 3x0,22 mm² — Kahverengi 3x0,22 mm²
IN5 3 I1.5

Genel Yağlama Seviye Alarm
-U30: 1 — 222 Beyaz 3x0,22 mm² — 222 Beyaz 0,22 mm²
IN6 4 I1.6

Zincir Yağlama Seviye Alarm
223 Beyaz 0,22 mm² — 223 Beyaz 3x0,22 mm² — 1 -U31:
IN7 4 I1.7

Genel Yağlama Merkez Switch
S10 Kahverengi 14 13 3x0,22 mm²
224 Beyaz 3x0,22 mm² — 224 Beyaz 0,22 mm²
IN8 5 I1.8

Ön Levha Germe Limit Switch
S11 11 12
225 Beyaz 0,22 mm² — 225 Beyaz 3x0,22 mm² — Kahverengi 3x0,22 mm²
IN9 5 I1.9

Arka Levha Germe Limit Switch
S12 Kahverengi 12 11 3x0,22 mm²
226 Beyaz 3x0,22 mm² — 226 Beyaz 0,22 mm²
IN10 6 I1.10

Yağlama Basınç Switch
S13 11 12
227 Beyaz 0,22 mm² — 227 Beyaz 3x0,22 mm² — Kahverengi 3x0,22 mm²
IN11 6 I1.11

Kesme Üst Blok Üst Limit Switch
S14 Kahverengi 12 11 3x0,22 mm²
228 Beyaz 3x0,22 mm² — 228 Beyaz 0,22 mm²
IN12 7 I1.12

Kesme Üst Blok Alt Limit Switch
S15 11 12
229 Beyaz 0,22 mm² — 229 Beyaz 3x0,22 mm² — Kahverengi 3x0,22 mm²
IN13 7 I1.13

Ana Motor Jog İzin
B14 Kahverengi 14 13 3x0,22 mm²
230 Beyaz 3x0,22 mm² — 230 Beyaz 16x0,22 mm²
IN14 8 I1.14

Levha Çekme Sensör
231 Beyaz 0,50 mm² — 231 Beyaz 3x0,22 mm² — Beyaz 3x0,22 mm²
S16 3 1 Kahverengi 0,50 mm²; 2 Yeşil 0,50 mm²
IN15 8 I1.15

OMRON

0VDC 24VDC

24VDC 0VDC

Proje Versiyonu	v0.1	Oluşturan	OĞULCAN YILMAZ	GT FORM	**Güven Teknik Makina ve Kalıp San. Dış. Tic. Ltd. Şti** Kavaklı Mah. Pamukova Sok. No:6 Silivri/İstanbul/Turkey +90 212 485 09 67 info@guventeknikmakina.com	**DEVIRMELI**	GİRİŞLER-2
Son Değişiklik	23/01/2026	Revizyon					Sayfa : 27 /41

0 | 1 | 2 | 3 | 4 | 5 | 6 | 7 | 8 | 9

GİRİŞ MODÜLÜ-3

0VDC 24VDC

24VDC 0VDC

-A30
24 VDC, 0,9 W max.

NX-ID5442

Digital Inputs

XA XB

Vakum Motoru Termik Arıza

+ Kahverengi *0,50 mm²* 13 Q2 14 232 Turuncu *0,50 mm²* 0,22 Turuncu *16x0,22 mm²* IN0 1 I3.0

Yüksek Voltaj

IN1 1 I3.1 235 Kahve/Sarı *0,22 mm²* 235 Beyaz *0,50 mm²* 13 R27 14 /31.1 + Kahverengi *0,50 mm²*

Düşük Voltaj

+ Kahverengi *0,50 mm²* 13 R28 14 /31.7 236 Beyaz *0,50 mm²* 236 Beyaz *0,22 mm²* IN2 2 I3.2

Levha Çekme Piston

IN3 2 I3.3 237 Beyaz *0,50 mm²* B15 Kahverengi *3x0,22 mm²* 4 3 Mor *0,50 mm²*

Genel 24 Kontrol

238 Beyaz *0,22 mm²* 238 Beyaz *0,22 mm²* IN4 3 I3.4

IN5 3 I3.5 BOŞ

BOŞ IN6 4 I3.6

IN7 4 I3.7 BOŞ

BOŞ IN8 5 I3.8

IN9 5 I3.9 BOŞ

BOŞ IN10 6 I3.10

IN11 6 I3.11 BOŞ

BOŞ IN12 7 I3.12

IN13 7 I3.13 BOŞ

BOŞ IN14 8 I3.14

IN15 8 I3.15 BOŞ

OMRON

0VDC 24VDC

24VDC 0VDC

Proje Versiyonu	v0.1	Oluşturan	OĞULCAN YILMAZ	GT FORM	**Güven Teknik Makina ve Kalıp San. Dış. Tic. Ltd. Şti** Kavaklı Mah. Pamukova Sok. No:6 Silivri/İstanbul/Turkey +90 212 485 09 67 info@guventeknikmakina.com	**DEVIRMELI**	GİRİŞLER-3
Son Değişiklik	23/01/2026	Revizyon					Sayfa : 28 /41

0VDC

ÇIKIŞLAR-1

-A32
24 VDC, 1,1 W max.

NX-OD5256
digital outputs

Ana Motor Fren Rölesi
R1
- Yeşil 0,50 mm² — A2 A1 — 300 Kahverengi 16x0,22 mm² — OUT0 1 Q0.0
2 Poles

Keçe Motor Fren Rölesi
R2
OUT1 1 Q0.1 — 301 Beyaz 16x0,22 mm² — A1 A2 — - Yeşil 0,50 mm²
2 Poles

Kesme Motor Fren Rölesi
R3
- Yeşil 0,50 mm² — A2 A1 — 302 Yeşil 16x0,22 mm² — OUT2 2 Q0.2
2 Poles

Ana Hava Valfi
R4
OUT3 2 Q0.3 — 303 Sarı 16x0,22 mm² — A1 A2 — - Yeşil 0,50 mm²
2 Poles

Tava Valfi
R5
- Yeşil 0,50 mm² — A2 A1 — 304 Gri 16x0,22 mm² — OUT4 3 Q0.4
2 Poles

Destek Piston Valfi
R6
OUT5 3 Q0.5 — 305 Pembe 16x0,22 mm² — A1 A2 — - Yeşil 0,50 mm²
2 Poles

Baskı Valfi
R7
- Yeşil 0,50 mm² — A2 A1 — 306 Kırmızı 16x0,22 mm² — OUT6 4 Q0.6
2 Poles

Dip Form Valfi
R8
OUT7 4 Q0.7 — 307 Mavi 16x0,22 mm² — A1 A2 — - Yeşil 0,50 mm²
2 Poles

Vakum Valfi
R9
- Yeşil 0,50 mm² — A2 A1 — 308 Mor 16x0,22 mm² — OUT8 5 Q0.8
2 Poles

Şekilleme (Form) Valfi
R10
OUT9 5 Q0.9 — 309 Siyah 16x0,22 mm² — A1 A2 — - Yeşil 0,50 mm²
2 Poles

Üfleme Valfi
R11
- Yeşil 0,50 mm² — A2 A1 — 310 Gri/Pembe 16x0,22 mm² — OUT10 6 Q0.10
2 Poles

Zincir Ara Açma Valfi
R12
OUT11 6 Q0.11 — 311 Kırmızı/Mavi 16x0,22 mm² — A1 A2 — - Yeşil 0,50 mm²
2 Poles

İtici Valfi
R13
- Yeşil 0,50 mm² — A2 A1 — 312 Kahve/Yeşil 16x0,22 mm² — OUT12 7 Q0.12
2 Poles

Su Valfi
R14
OUT13 7 Q0.13 — 313 Kahve/Sarı 16x0,22 mm² — A1 A2 — - Yeşil 0,50 mm²
2 Poles

Vakum Motoru Start
-R15
- Yeşil 0,50 mm² — A2 A1 — 314 Beyaz/Yeşil 16x0,22 mm² — OUT14 8 Q0.14
2 Poles

Alarm Rölesi (Kirmizi Tepe Lamba)
R16
OUT15 8 Q0.15 — 315 Beyaz/Sarı 16x0,22 mm² — A1 A2 — - Yeşil 0,50 mm²
2 Poles

OMRON

0VDC

Proje Versiyonu	v0.1	Oluşturan	OĞULCAN YILMAZ	GT FORM	**Güven Teknik Makina ve Kalıp San. Dış. Tic. Ltd. Şti** Kavaklı Mah. Pamukova Sok. No:6 Silivri/İstanbul/Turkey +90 212 485 09 67 info@guventeknikmakina.com	**DEVIRMELI**	ÇIKIŞLAR-1
Son Değişiklik	23/01/2026	Revizyon					Sayfa : 29 /41

0VDC

ÇIKIŞLAR-2

-A33
24 VDC, 1,1 W max.

NX-OD5256
digital outputs

Start Rölesi(Tepe Lamba-Yeşil)
R17
- Yeşil 0,50 mm² — A2 A1 — 316 Kahverengi 16x0,22 mm² — OUT0 1 Q1.0
2 Poles

Buzzer
R19
- Yeşil 0,50 mm² — A2 A1 — 318 Yeşil 16x0,22 mm² — OUT2 2 Q1.2
2 Poles

Genel Yağlama Start Rölesi
R21
- Yeşil 0,50 mm² — A2 A1 — 320 Gri 16x0,22 mm² — OUT4 3 Q1.4
2 Poles

Levha Germe Motor Kalibrasyon Rölesi
R23
- Yeşil 0,50 mm² — A2 A1 — 322 Kırmızı 16x0,22 mm² — OUT6 4 Q1.6
2 Poles

Su Ayırıcı Alt Yön
R25
- Yeşil 0,50 mm² — A2 A1 — 324 Mor 16x0,22 mm² — OUT8 5 Q1.8
2 Poles

Yüksek Voltaj
R27
- Yeşil 0,50 mm² — A2 A1 — 326 Gri/Pembe 16x0,22 mm² — OUT10 6 Q1.10
2 Poles

Özel Çıkış -2
R29
- Yeşil 0,50 mm² — A2 A1 — 328 Kahve/Yeşil 16x0,22 mm² — OUT12 7 Q1.12
2 Poles

Özel Çıkış -4
R31
- Yeşil 0,50 mm² — A2 A1 — 330 Beyaz/Yeşil 16x0,22 mm² — OUT14 8 Q1.14
2 Poles

OMRON

Uyarı Rölesi (Tepe Lamba-Sarı)
R18
OUT1 1 Q1.1 — 317 Beyaz 16x0,22 mm² — A1 A2 — - Yeşil 0,50 mm²
2 Poles

Fire Sarma Lamba / Tork
R20
OUT3 2 Q1.3 — 319 Sarı 16x0,22 mm² — A1 A2 — - Yeşil 0,50 mm²
2 Poles

Zincir Yağlama Start Rölesi
R22
OUT5 3 Q1.5 — 321 Pembe 16x0,22 mm² — A1 A2 — - Yeşil 0,50 mm²
2 Poles

Su Ayırıcı Üst Yön
R24
OUT7 4 Q1.7 — 323 Mavi 16x0,22 mm² — A1 A2 — - Yeşil 0,50 mm²
2 Poles

Düşük Voltaj
R26
OUT9 5 Q1.9 — 325 Siyah 16x0,22 mm² — A1 A2 — - Yeşil 0,50 mm²
2 Poles

Özel Çıkış-1
R28
OUT11 6 Q1.11 — 327 Kırmızı/Mavi 16x0,22 mm² — A1 A2 — - Yeşil 0,50 mm²
2 Poles

Özel Çıkış -3
R30
OUT13 7 Q1.13 — 329 Kahve/Sarı 16x0,22 mm² — A1 A2 — - Yeşil 0,50 mm²
2 Poles

Özel Çıkış -5
R32
OUT15 8 Q1.15 — 331 Beyaz/Sarı 16x0,22 mm² — A1 A2 — - Yeşil 0,50 mm²
2 Poles

0VDC

Proje Versiyonu	v0.1	Oluşturan	OĞULCAN YILMAZ	GT FORM	**Güven Teknik Makina ve Kalıp San. Dış. Tic. Ltd. Şti** Kavaklı Mah. Pamukova Sok. No:6 Silivri/İstanbul/Turkey +90 212 485 09 67 info@guventeknikmakina.com	**DEVIRMELI**	ÇIKIŞLAR-2
Son Değişiklik	23/01/2026	Revizyon					Sayfa : 30 /41

ANALOG GİRİŞ -1

0 | 1 | 2 | 3 | 4 | 5 | 6 | 7 | 8 | 9

32.0 0VDC 32.0 24VDC

Hava Basınç Sensörü

-TF1 PSE560-02 PSE SMC

CN1: 1 BN DC(+) | 2 NC | 3 BU DC(-) | 4 BK OUTPUT

\+ Kahverengi 3x0,22 mm²

\- Yeşil 3x0,22 mm²

500 Beyaz 3x0,22 mm²

-A22 /26.6 NX-AD3604 Analog Inputs

XA		XB	
Input1+	1	Input2+	1
Input1-	2	Input2-	2
Input3+	3	Input4+	3
Input3-	4	Input4-	4
AG	5	AG	5
AG	6	AG	6

OMRON

Su Debimetre

-U1 PF3W711-F10-ET-M-X109 PF3W7 SMC

CN1: 1 BN DC(+) | 2 WH OUT2 | 3 BU DC(-) | 4 BK OUT1

501 Beyaz 3x0,22 mm²

\- Yeşil 3x0,22 mm²

\+ Kahverengi 3x0,22 mm²

\- Yeşil 0,50 mm²

\- Yeşil 0,50 mm²

32.9 24VDC 32.9 0VDC

0VDC 32.0 24VDC 32.0

24VDC 32.9 0VDC 32.9

Proje Versiyonu	v0.1	Oluşturan	OĞULCAN YILMAZ	GT FORM	**Güven Teknik Makina ve Kalıp San. Dış. Tic. Ltd. Şti** Kavaklı Mah. Pamukova Sok. No:6 Silivri/İstanbul/Turkey +90 212 485 09 67 info@guventeknikmakina.com	**DEVIRMELI**	ANALOG GİRİŞ -1
Son Değişiklik	23/01/2026	Revizyon					Sayfa : 31 /41

0 1 2 3 4 5 6 7 8 9

33.0 0VDC 33.0 24VDC

33.9 0VDC 33.9 24VDC

Üst Blok Cetvel

504 Beyaz
0,22 mm²

Yeşil
3x0,22 mm²

x1 x2 x3

S16

Kahverengi
3x0,22 mm²

Yeşil
0,50 mm²

ANALOG INPUT -2

-A1
/21.0

XA 1 3 5
Input1+ Input1- AG

XB 1 3 5
Input2+ Input2- AG

NX-AD2208 OMRON

analog inputs

33.0 0VDC 33.0 24VDC

33.9 0VDC 33.9 24VDC

Proje Versiyonu	v0.1	Oluşturan	OĞULCAN YILMAZ	GT FORM	**Güven Teknik Makina ve Kalıp San. Dış. Tic. Ltd. Şti** Kavaklı Mah. Pamukova Sok. No:6 Silivri/İstanbul/Turkey +90 212 485 09 67 info@guventeknikmakina.com	**DEVIRMELI**	ANALOG GİRİŞ -2
Son Değişiklik	23/01/2026	Revizyon					Sayfa : 32 /41

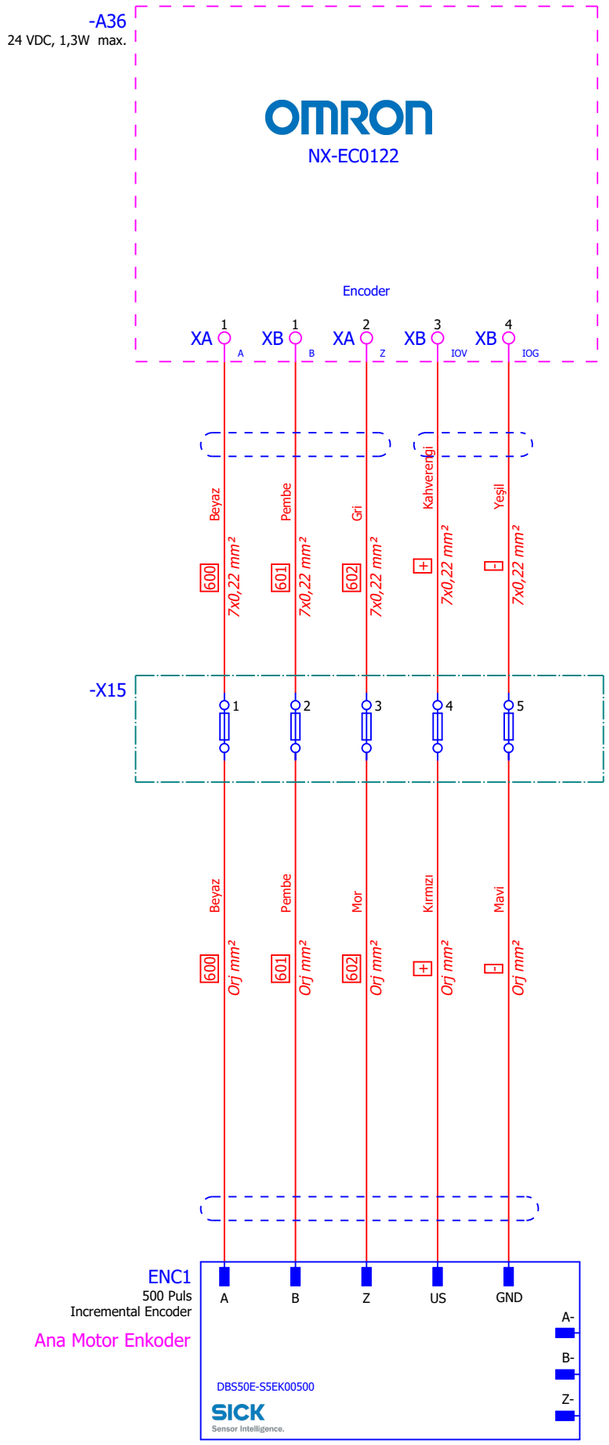

Proje Versiyonu	v0.1	Oluşturan	OĞULCAN YILMAZ	GT FORM	**Güven Teknik Makina ve Kalıp San. Dış. Tic. Ltd. Şti** Kavaklı Mah. Pamukova Sok. No:6 Silivri/İstanbul/Turkey +90 212 485 09 67 info@guventeknikmakina.com	**DEVIRMELI**	ENKODER MODÜLÜ
Son Değişiklik	23/01/2026	Revizyon					Sayfa : 33 /41

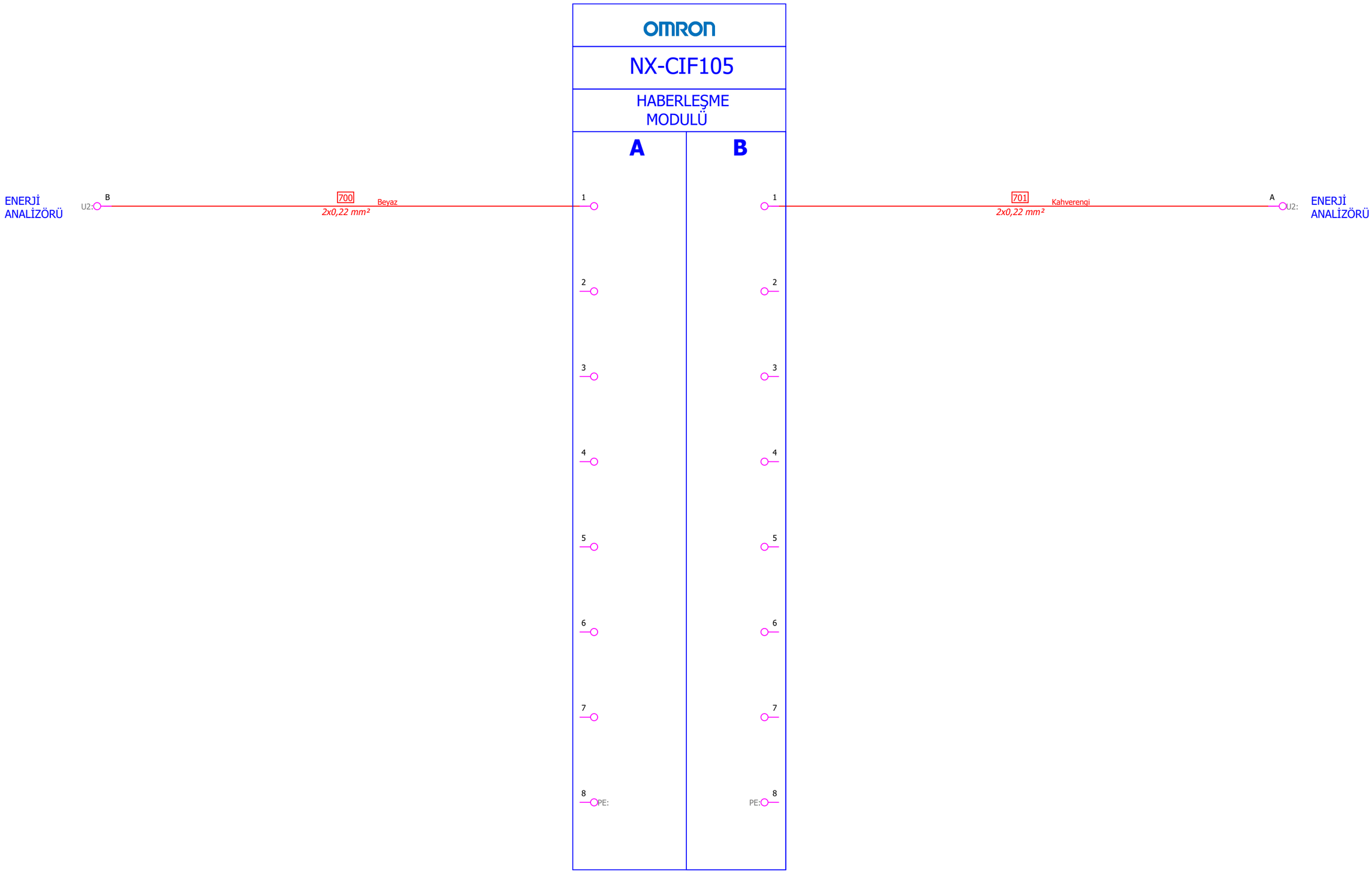

Proje Versiyonu	v0.1	Oluşturan	OĞULCAN YILMAZ	GT FORM	**Güven Teknik Makina ve Kalıp San. Dış. Tic. Ltd. Şti** Kavaklı Mah. Pamukova Sok. No:6 Silivri/İstanbul/Turkey +90 212 485 09 67 info@guventeknikmakina.com	**DEVIRMELI**	HABERLEŞME MODULÜ
Son Değişiklik	23/01/2026	Revizyon					Sayfa : 34 /41

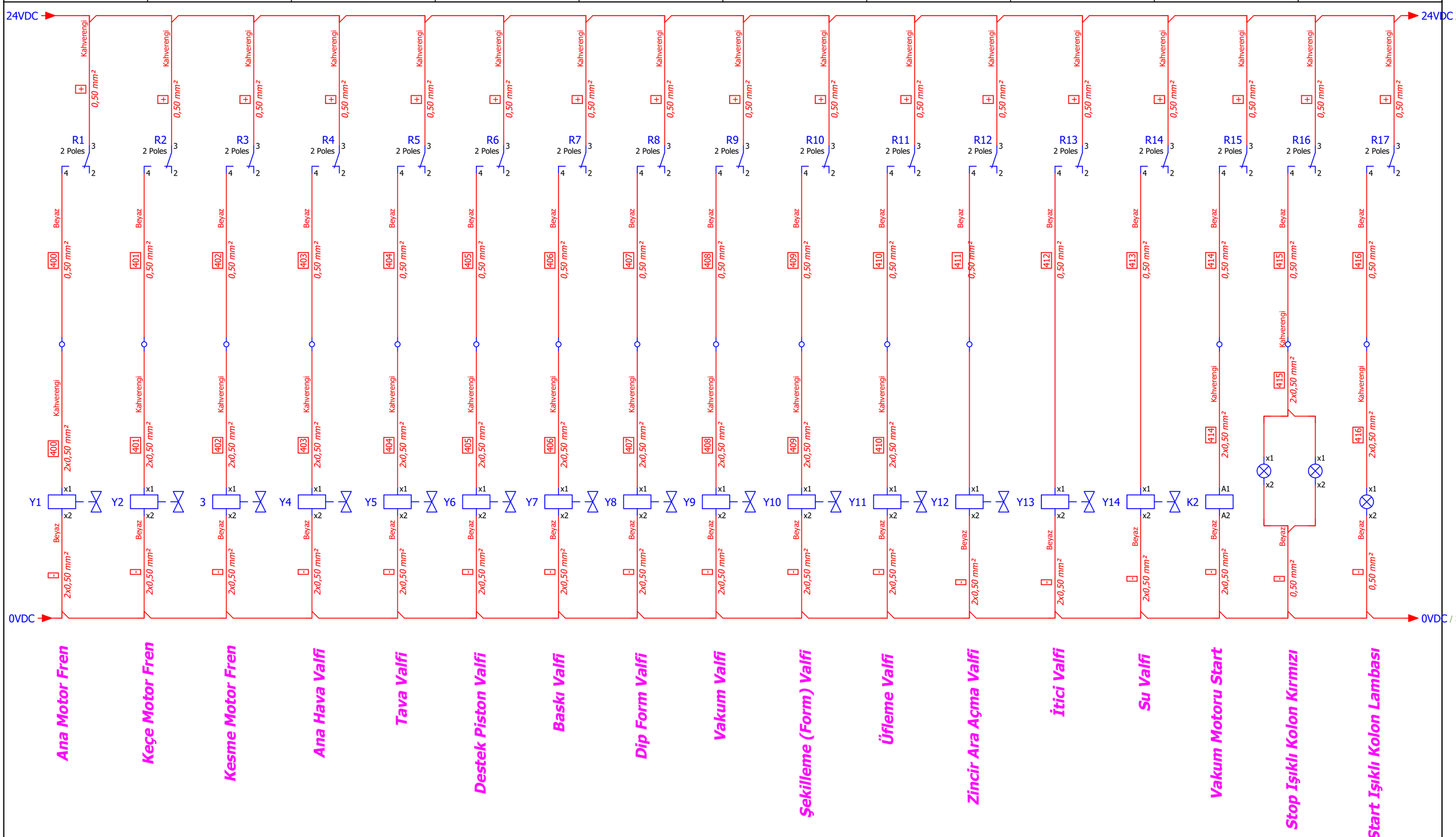

Proje Versiyonu	v0.1	Oluşturan	OĞULCAN YILMAZ	GT FORM	**Güven Teknik Makina ve Kalıp San. Dış. Tic. Ltd. Şti** Kavaklı Mah. Pamukova Sok. No:6 Silivri/İstanbul/Turkey +90 212 485 09 67 info@guventeknikmakina.com	**DEVIRMELI**	RÖLE ÇIKIŞLARI-1
Son Değişiklik	23/01/2026	Revizyon					Sayfa : 35 /41

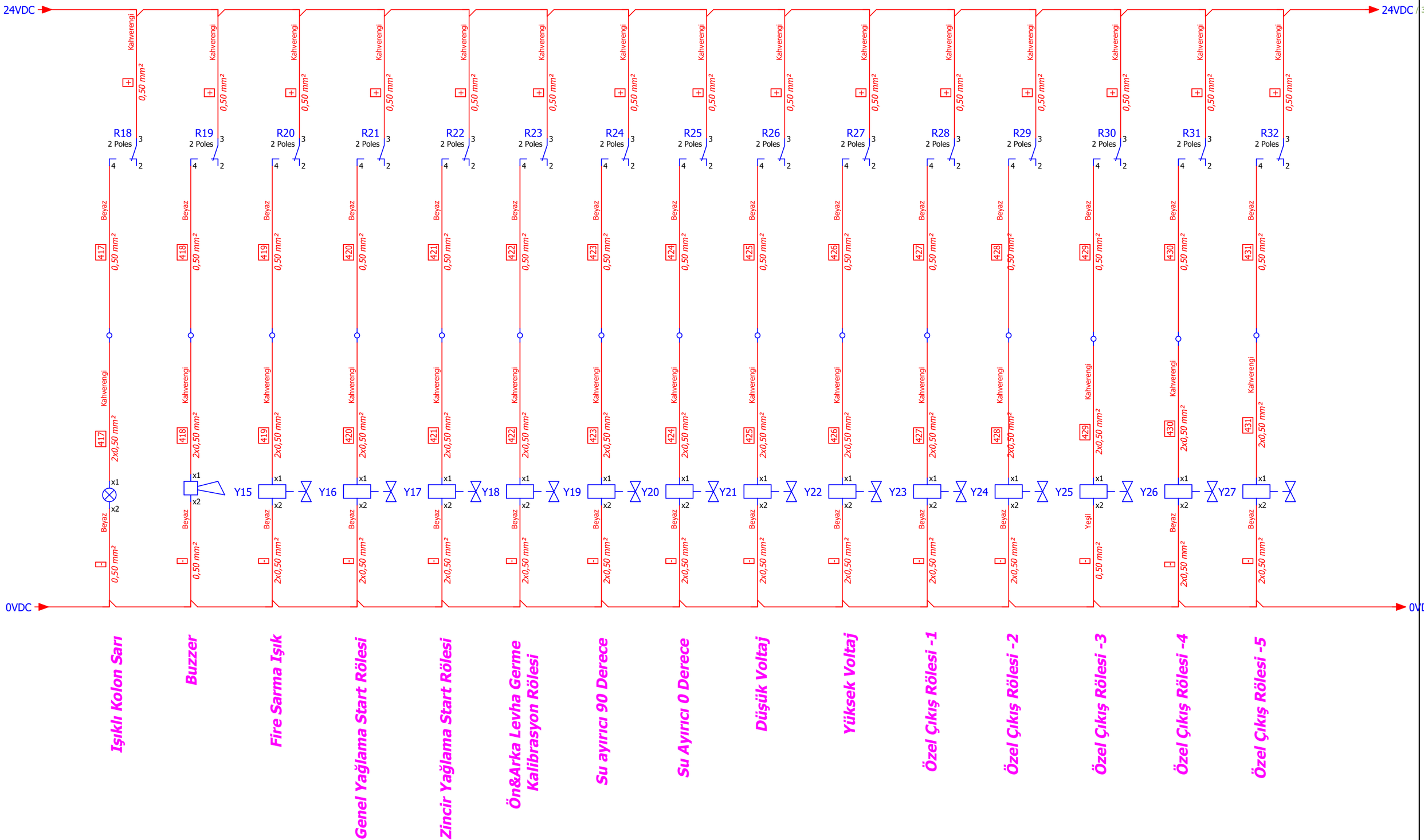

Proje Versiyonu	v0.1	Oluşturan	OĞULCAN YILMAZ	GT FORM	**Güven Teknik Makina ve Kalıp San. Dış. Tic. Ltd. Şti** Kavaklı Mah. Pamukova Sok. No:6 Silivri/İstanbul/Turkey +90 212 485 09 67 info@guventeknikmakina.com	**DEVIRMELI**	RÖLE ÇIKIŞLARI-2
Son Değişiklik	23/01/2026	Revizyon					Sayfa : 36 /41

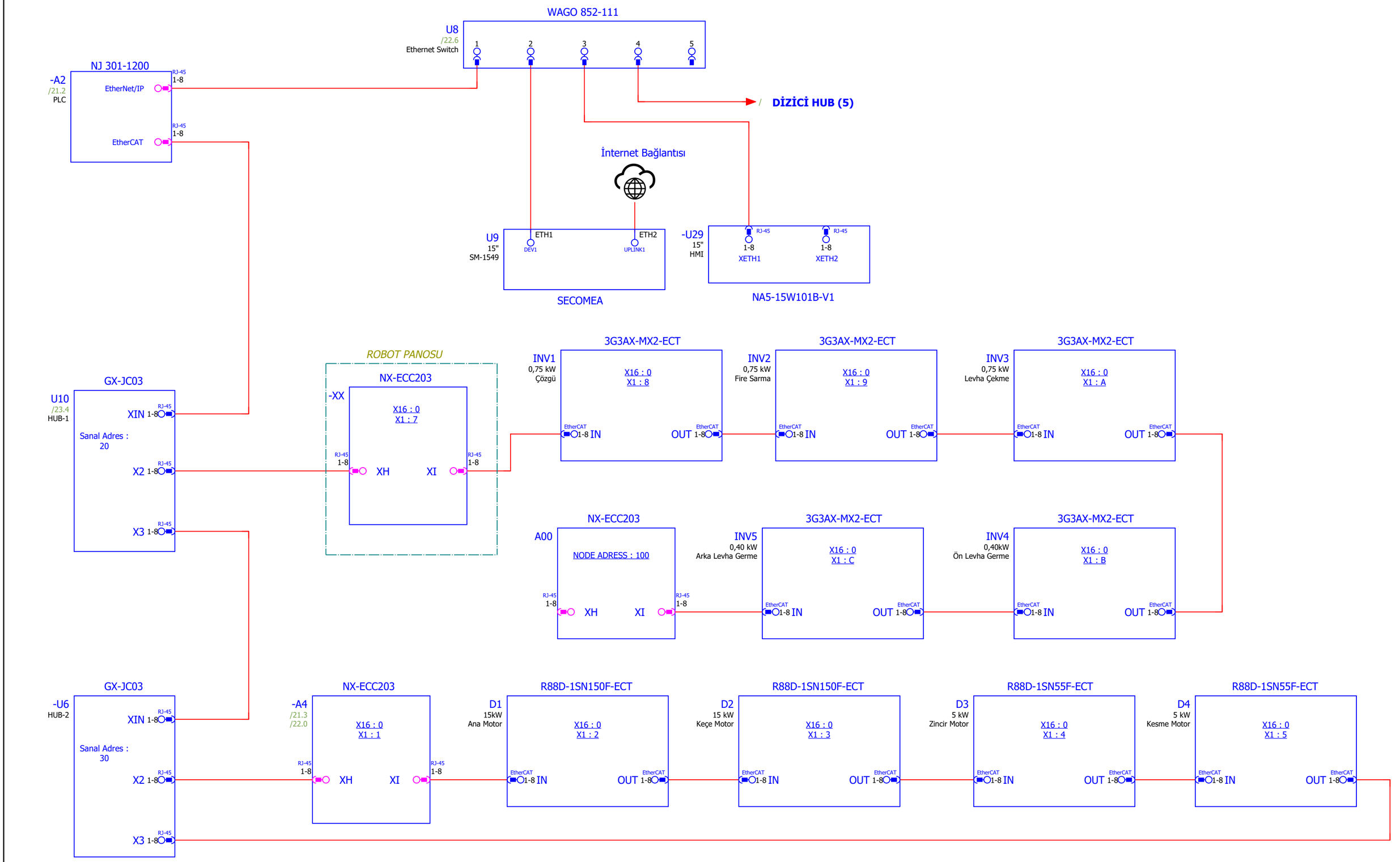

Proje Versiyonu	v0.1	Oluşturan	OĞULCAN YILMAZ	GT FORM	**Güven Teknik Makina ve Kalıp San. Dış. Tic. Ltd. Şti** Kavaklı Mah. Pamukova Sok. No:6 Silivri/İstanbul/Turkey +90 212 485 09 67 info@guventeknikmakina.com	**DEVIRMELI**	AĞ DİYAGRAMI
Son Değişiklik	23/01/2026	Revizyon					Sayfa : 37 /41

Alt Kalıp İç Buat

X30

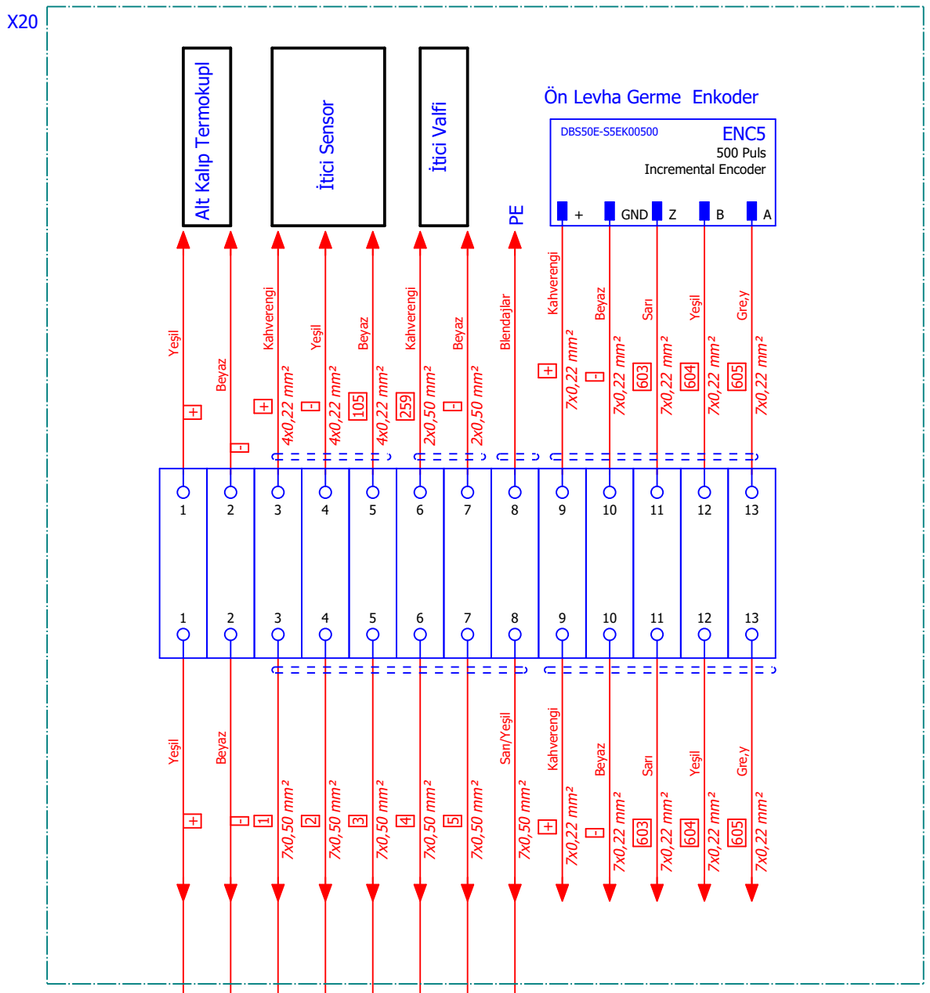

Alt Kalıp Ön Buat

X31

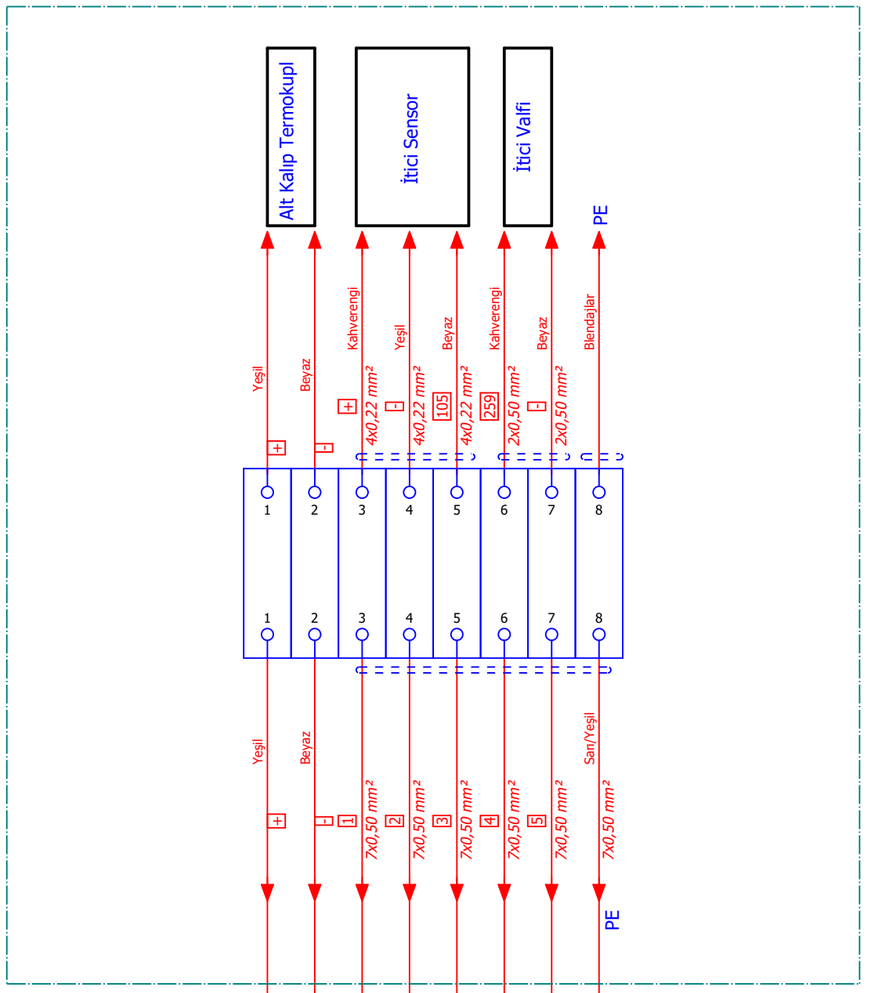

Proje Versiyonu	v0.1	Oluşturan	OĞULCAN YILMAZ	GT FORM	**Güven Teknik Makina ve Kalıp San. Dış. Tic. Ltd. Şti** Kavaklı Mah. Pamukova Sok. No:6 Silivri/İstanbul/Turkey +90 212 485 09 67 info@guventeknikmakina.com	**DEVIRMELI**	BUAT BAĞLANTILARI
Son Değişiklik	23/01/2026	Revizyon					Sayfa : 38 /41

Ana Enkoder Buat

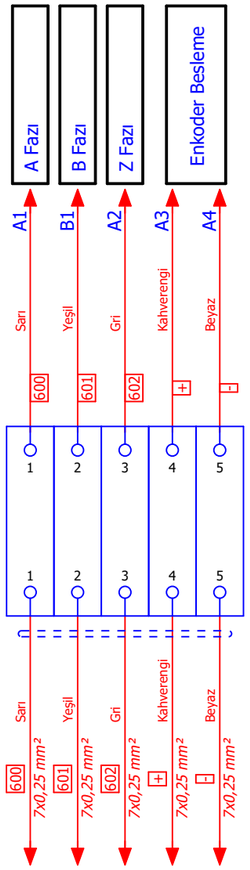

Arka Levha Germe Enkoder

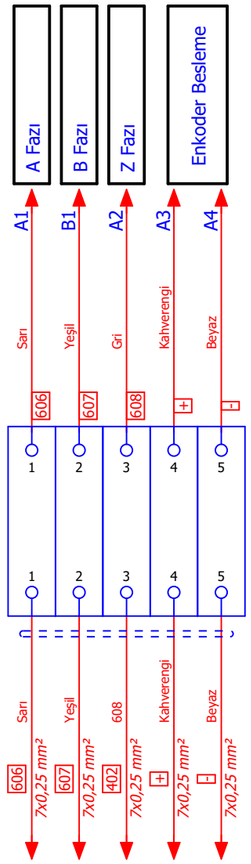

Proje Versiyonu	v0.1	Oluşturan	OĞULCAN YILMAZ	GT FORM	**Güven Teknik Makina ve Kalıp San. Dış. Tic. Ltd. Şti** Kavaklı Mah. Pamukova Sok. No:6 Silivri/İstanbul/Turkey +90 212 485 09 67 info@guventeknikmakina.com	**DEVIRMELI**	BUAT BAĞLANTILARI
Son Değişiklik	23/01/2026	Revizyon					Sayfa : 39 /41

0	1	2	3	4	5	6	7	8	9

Fire Sarma Tarafı Buton Kutusu

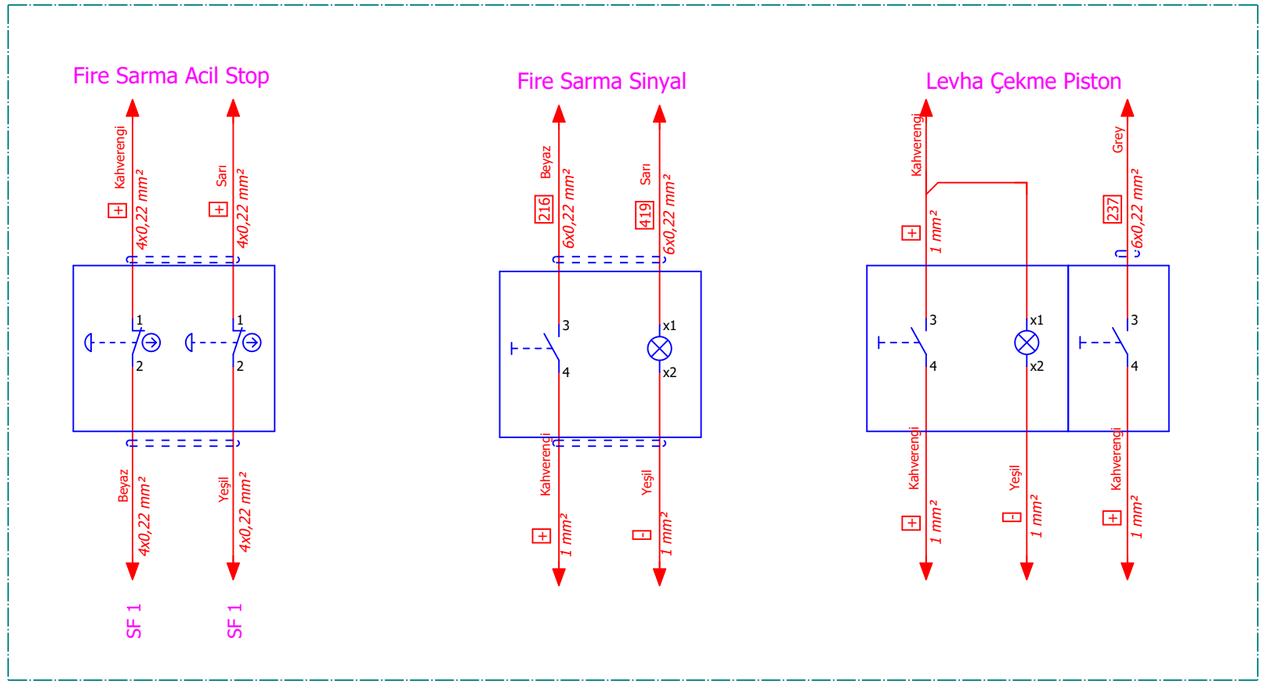

Çözgü Tarafı Buton Kutusu

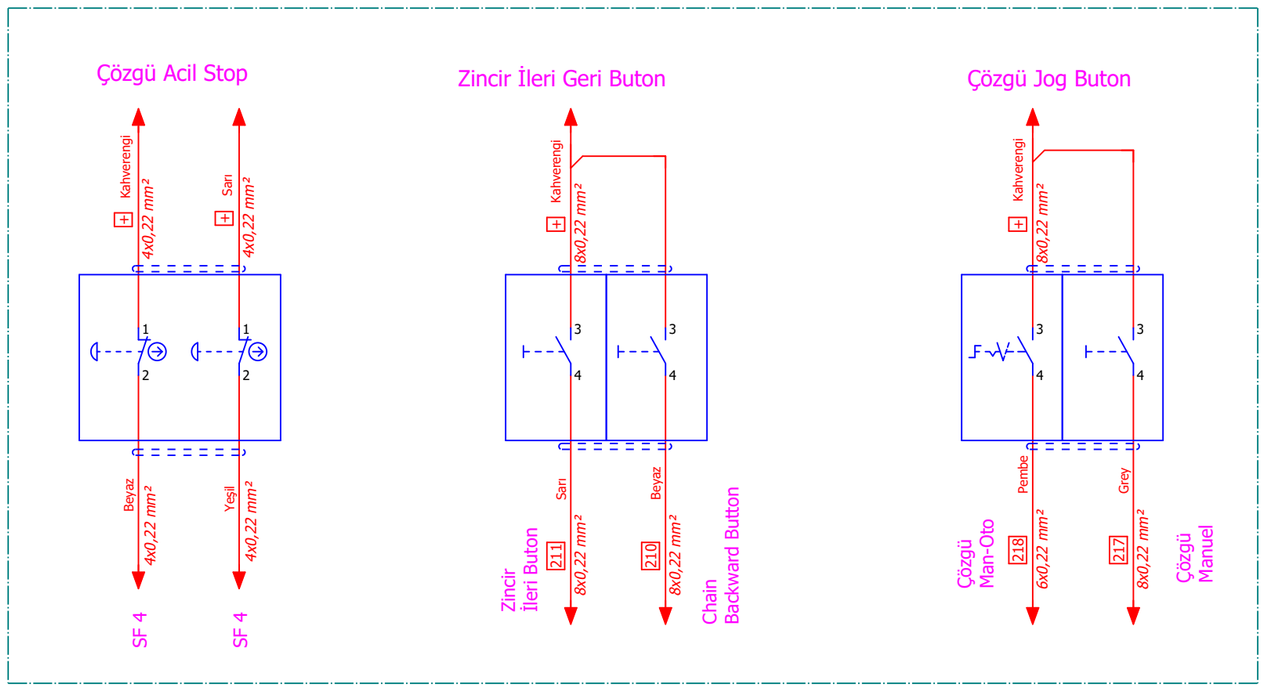

Makine Acil Stop

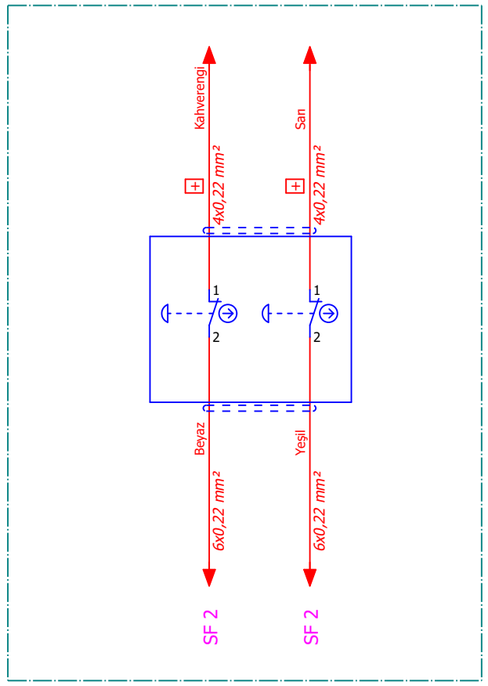

Proje Versiyonu	v0.1	Oluşturan	OĞULCAN YILMAZ	GT FORM	**Güven Teknik Makina ve Kalıp San. Dış. Tic. Ltd. Şti** Kavaklı Mah. Pamukova Sok. No:6 Silivri/İstanbul/Turkey +90 212 485 09 67 info@guventeknikmakina.com	**DEVIRMELI**	BUTON BAĞLANTILARI
Son Değişiklik	23/01/2026	Revizyon					Sayfa : 40 /41

0	1	2	3	4	5	6	7	8	9

Dizici 6 Kontak Güç Soketi

X10

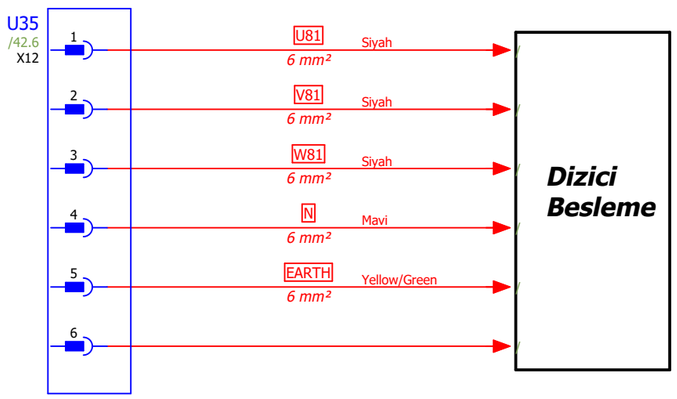

Çözgü 6 Kontak Güç/Sinyal Soketi

X20

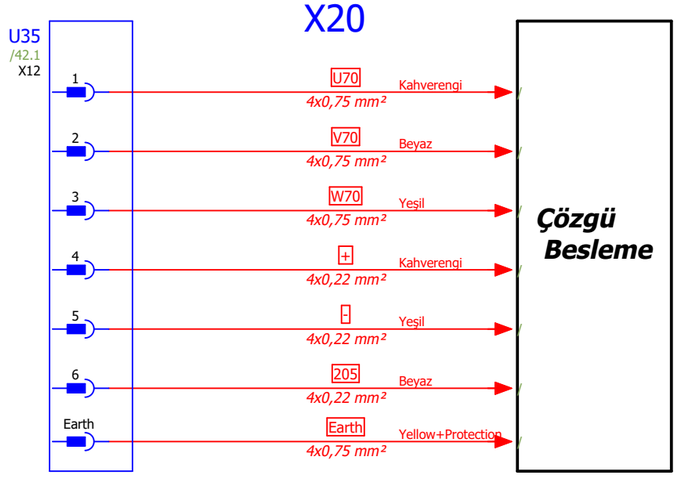

Proje Versiyonu	v0.1	Oluşturan	OĞULCAN YILMAZ	GT FORM	**Güven Teknik Makina ve Kalıp San. Dış. Tic. Ltd. Şti** Kavaklı Mah. Pamukova Sok. No:6 Silivri/İstanbul/Turkey +90 212 485 09 67 info@guventeknikmakina.com	**DEVIRMELI**	SOKET BAĞLANTILARI
Son Değişiklik	23/01/2026	Revizyon					Sayfa : 41 /41