Güven Teknik Makina ve Kalıp San. Dış. Tic. Ltd. Şti.
Kavaklı Mah. Pamukova Sok. No:6 Silivri/İstanbul/Turkey
+90 212 485 09 67
info@guventeknikmakina.com

GT8065M

Devirmeli Makine



Elektrik Besleme / Electrical Supply :	380V AC
Frekans / Frequency :	50 Hz
Besleme Kablosu / Supply Cable :	Minumum 5x120 mm² (3P + N + PE)
Toplam Güç / Total Power :	GT8065M : 346.4 kW
Isıtıcı Gücü / Heaters Power :	GT8065M : 298.8 kw
Ana Şalter / Main Circuit Breaker :	Schneider LV540305

Kablo Renk Standartları

AC Faz : Siyah	*Genel 24V DC : Kahverengi*	*Kontrol UPS 24V DC : Mor*	*Fren UPS 24V DC : Krımızı*
AC Nötr : Mavi	*Genel 0V DC : Yeşil*	*Kontrol UPS 0V DC : Yeşil*	*Fren UPS 0V DC : Gri*
Toprak : Sarı-Yeşil			

Proje Versiyonu : v0.2
Son Değişiklik : 20/01/2025

Sayfa sayısı 42

TR

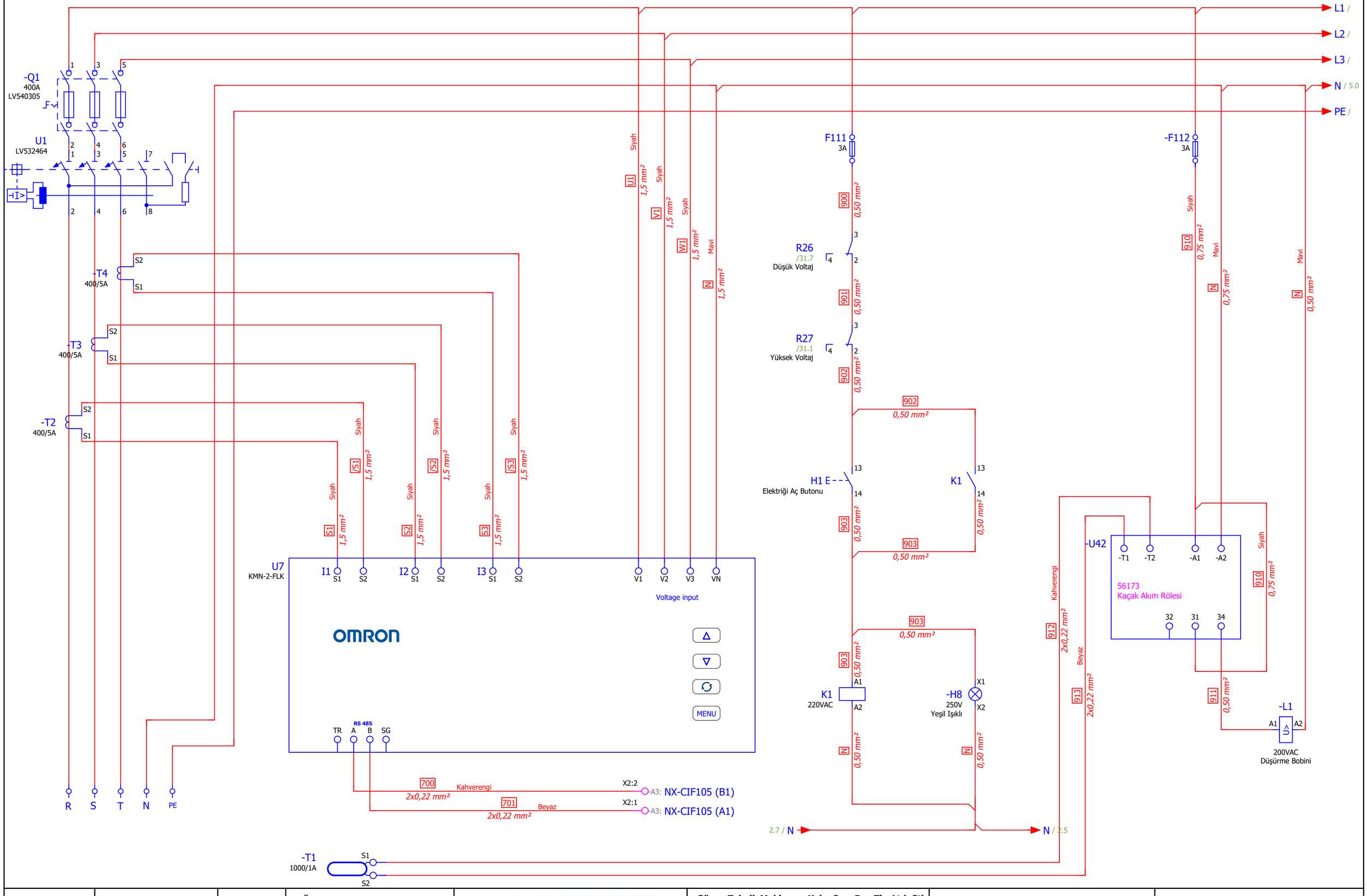

Proje Versiyonu	v0.2	Oluşturan	OĞULCAN YILMAZ	GT FORM	**Güven Teknik Makina ve Kalıp San. Dış. Tic. Ltd. Şti** Kavaklı Mah. Pamukova Sok. No:6 Silivri/İstanbul/Turkey +90 212 485 09 67 info@guventeknikmakina.com	**GT8065M**	ANA BESLEME-1
Son Değişiklik	20/01/2025	Revizyon					Sayfa : 2 /42

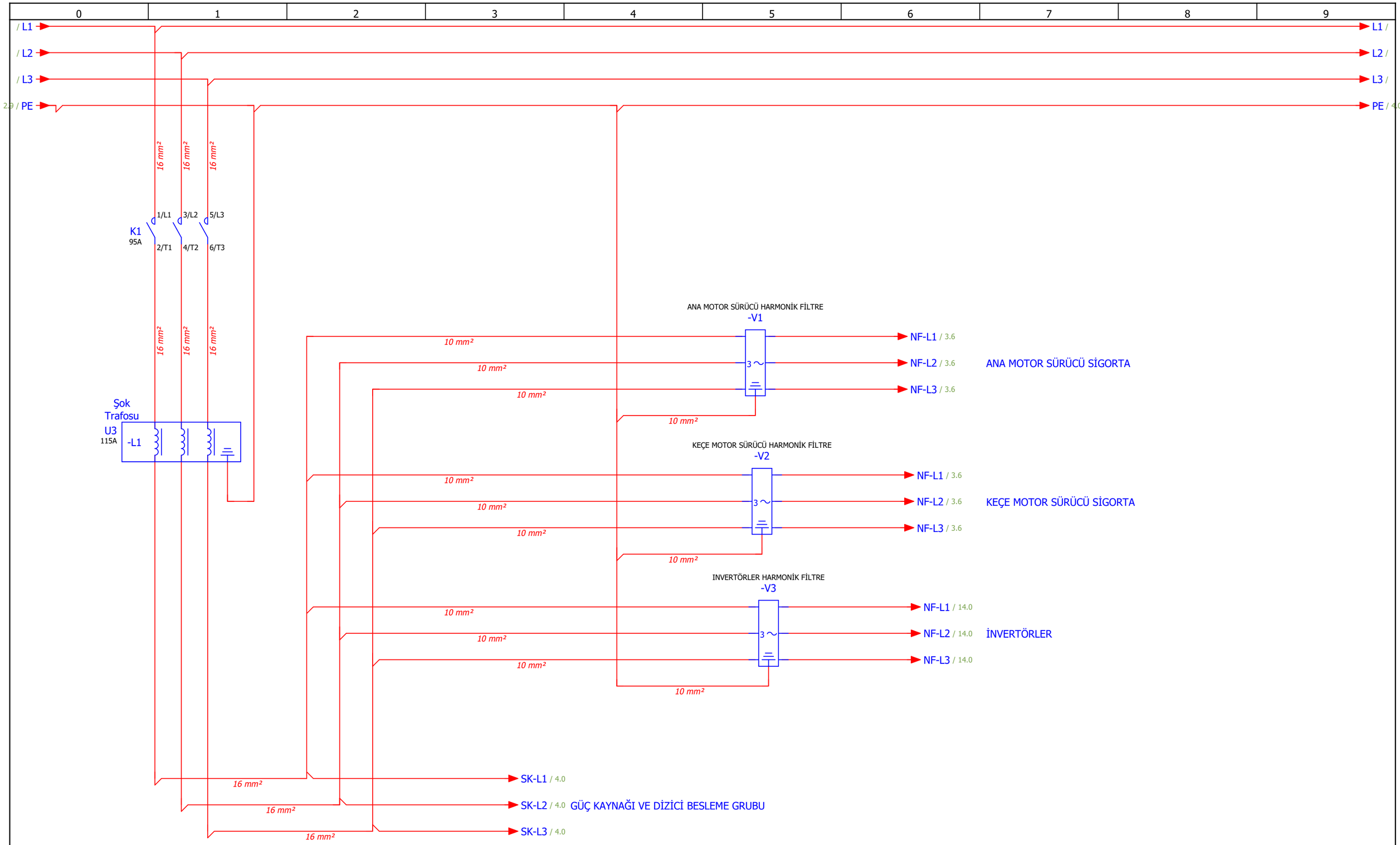

Proje Versiyonu	v0.2	Oluşturan	OĞULCAN YILMAZ	GT FORM	**Güven Teknik Makina ve Kalıp San. Dış. Tic. Ltd. Şti** Kavaklı Mah. Pamukova Sok. No:6 Silivri/İstanbul/Turkey +90 212 485 09 67 info@guventeknikmakina.com	**GT8065M**	ANA BESLEME -2
Son Değişiklik	20/01/2025	Revizyon					Sayfa : 3 /42

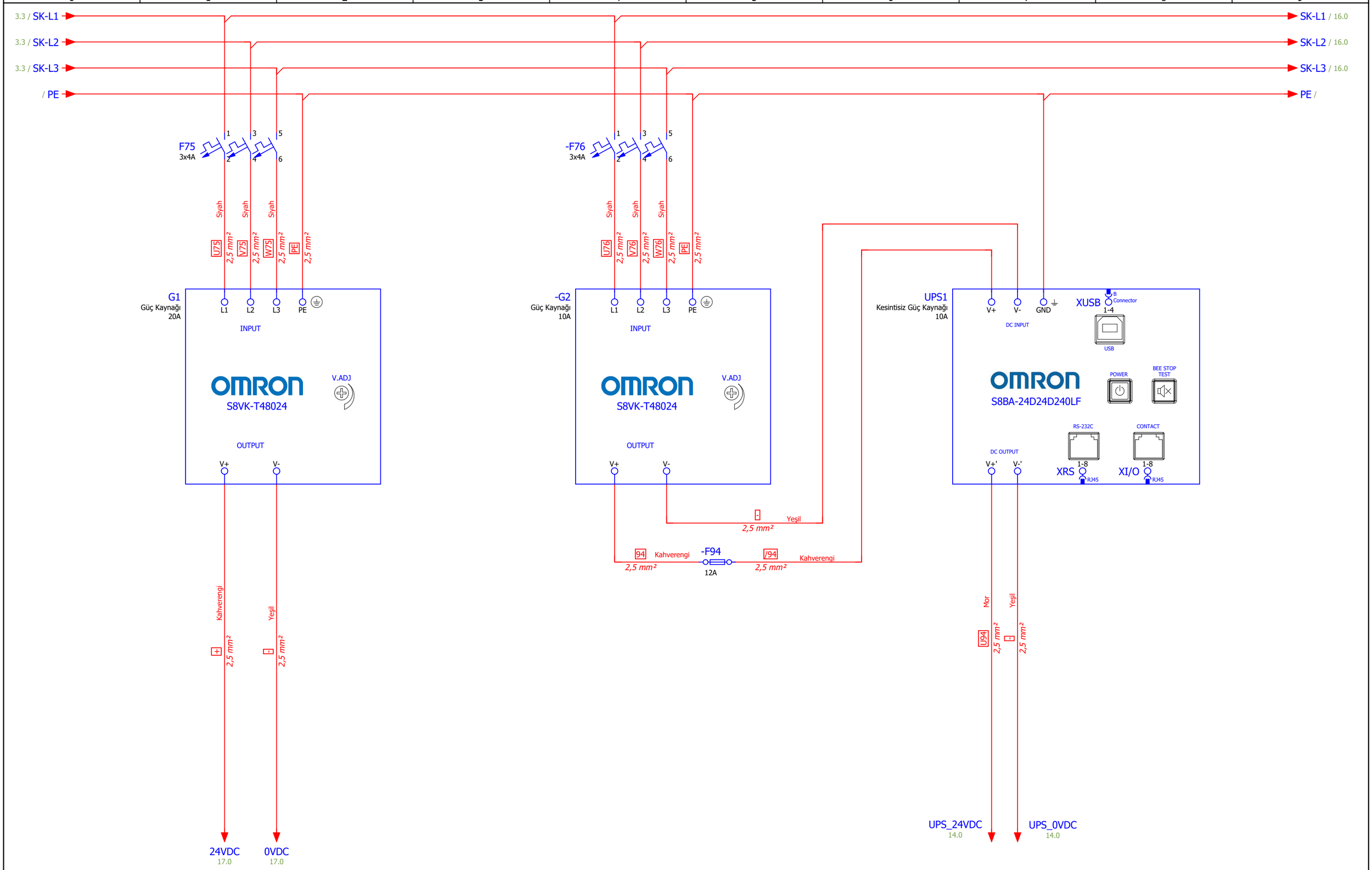

Proje Versiyonu	v0.2	Oluşturan	OĞULCAN YILMAZ	GT FORM	**Güven Teknik Makina ve Kalıp San. Dış. Tic. Ltd. Şti** Kavaklı Mah. Pamukova Sok. No:6 Silivri/İstanbul/Turkey +90 212 485 09 67 info@guventeknikmakina.com	**GT8065M**	KONTROL GERİLİMİ
Son Değişiklik	20/01/2025	Revizyon					Sayfa : 4 /42

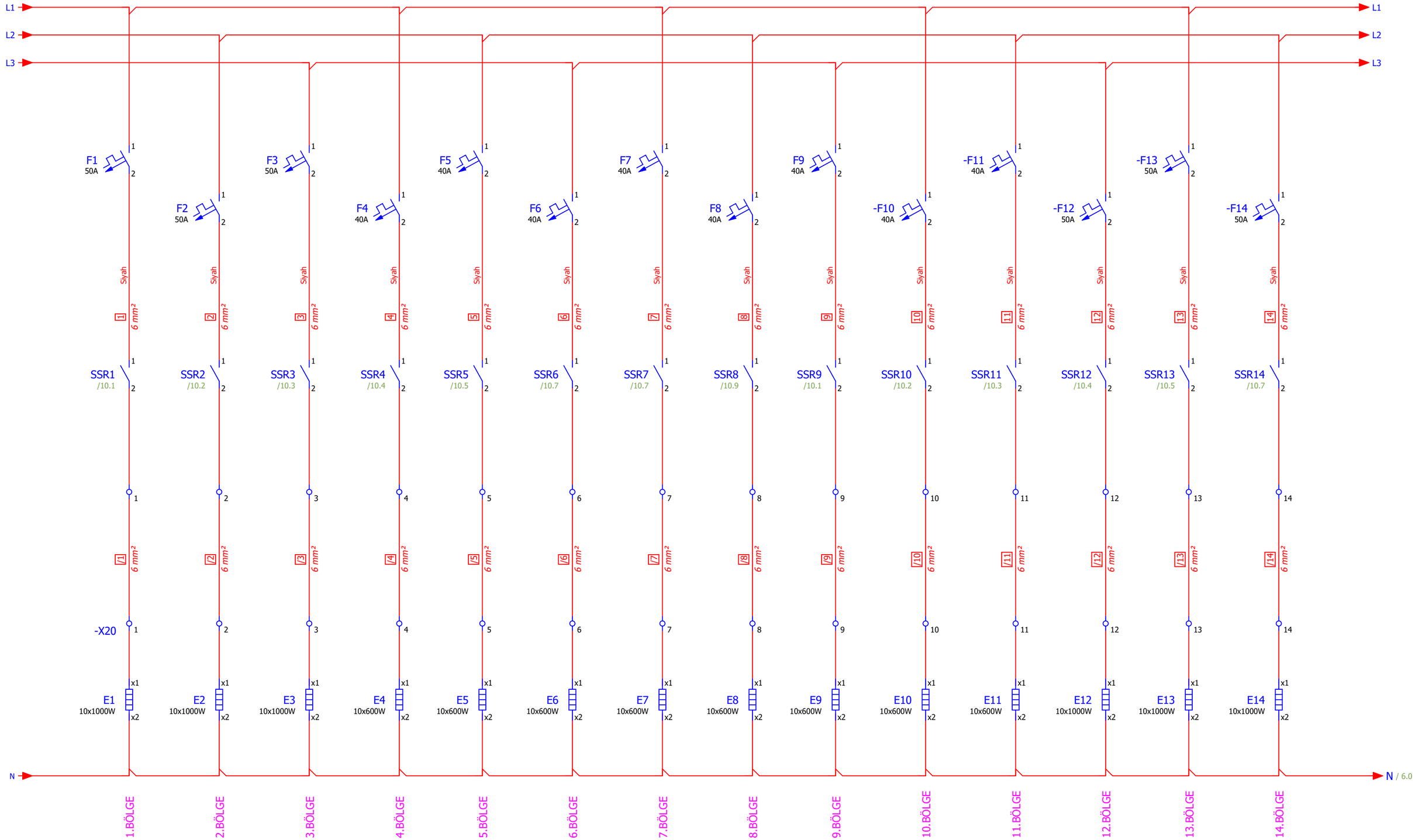

Proje Versiyonu	v0.2	Oluşturan	OĞULCAN YILMAZ	GT FORM	**Güven Teknik Makina ve Kalıp San. Dış. Tic. Ltd. Şti** Kavaklı Mah. Pamukova Sok. No:6 Silivri/İstanbul/Turkey +90 212 485 09 67 info@guventeknikmakina.com	**GT8065M**	ÜST TAVA DÜZLER
Son Değişiklik	20/01/2025	Revizyon					Sayfa : 5 /42

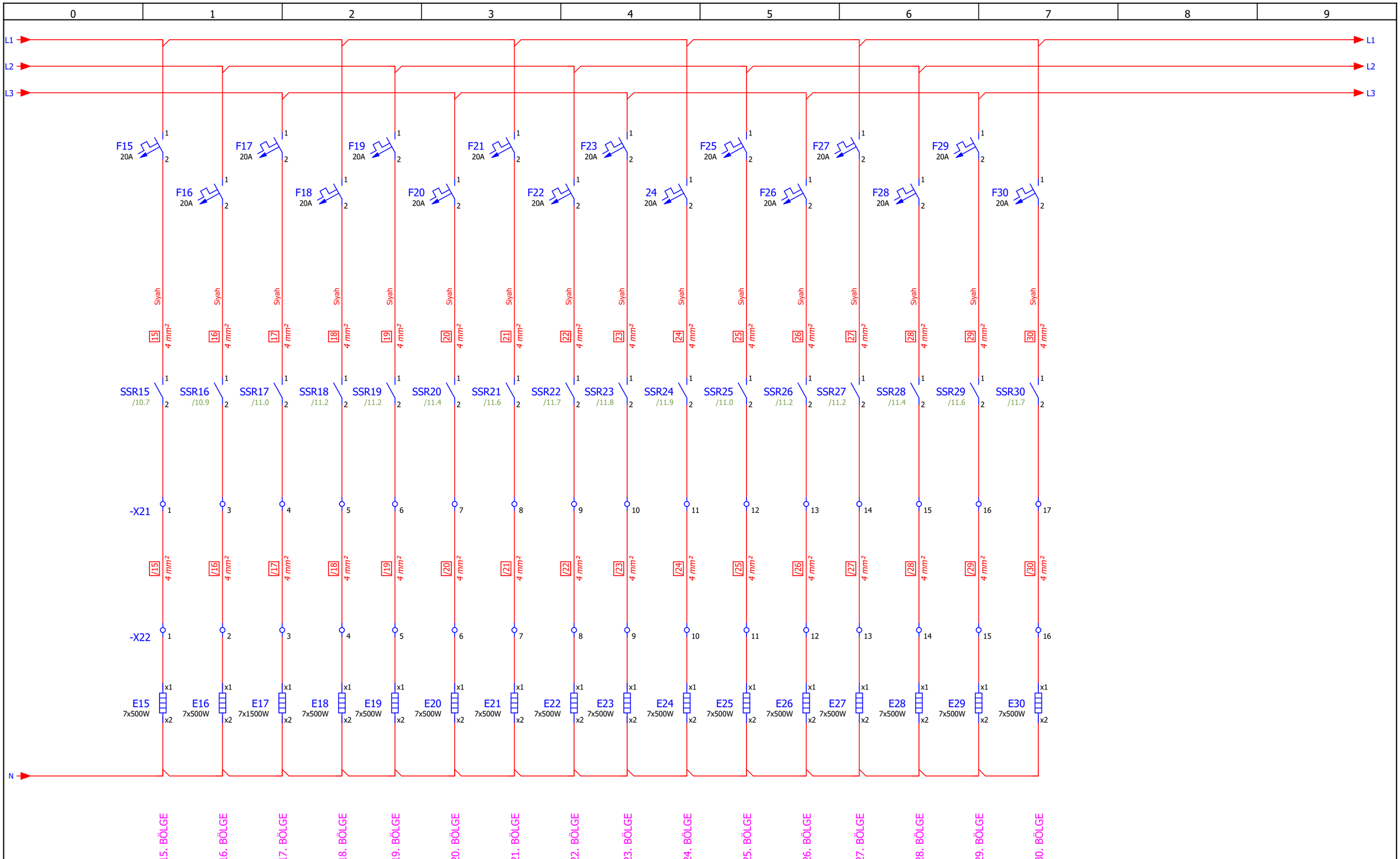

Proje Versiyonu	v0.2	Oluşturan	OĞULCAN YILMAZ	GT FORM	**Güven Teknik Makina ve Kalıp San. Dış. Tic. Ltd. Şti** Kavaklı Mah. Pamukova Sok. No:6 Silivri/İstanbul/Turkey +90 212 485 09 67 info@guventeknikmakina.com	**GT8065M**	ÜST TAVA ÇAPRAZ
Son Değişiklik	20/01/2025	Revizyon					Sayfa : 6 /42

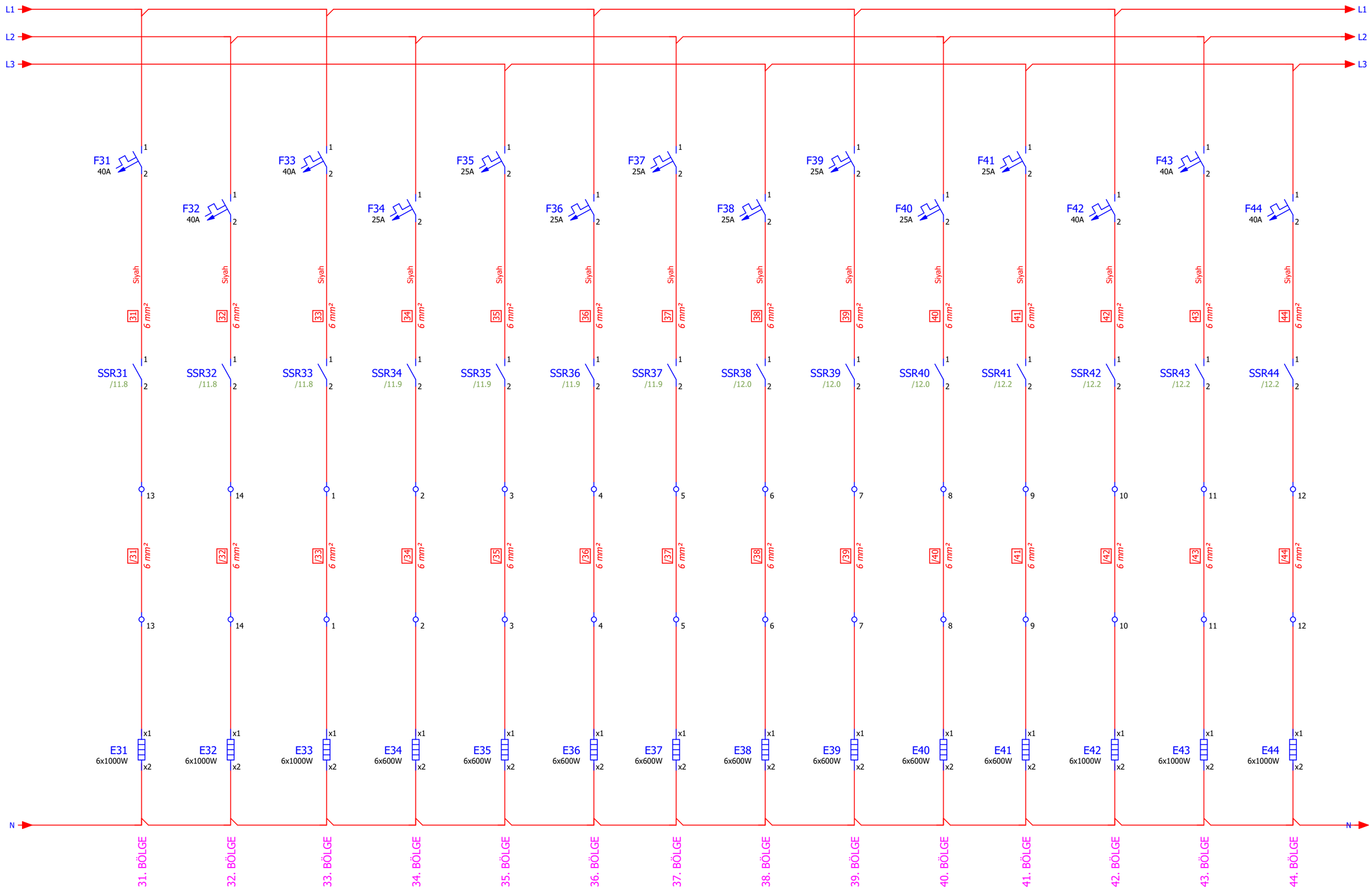

Proje Versiyonu	v0.2	Oluşturan	OĞULCAN YILMAZ	GT FORM	**Güven Teknik Makina ve Kalıp San. Dış. Tic. Ltd. Şti** Kavaklı Mah. Pamukova Sok. No:6 Silivri/İstanbul/Turkey +90 212 485 09 67 info@guventeknikmakina.com	**GT8065M**	ALT TAVA DÜZLER
Son Değişiklik	20/01/2025	Revizyon					Sayfa : 7 /42

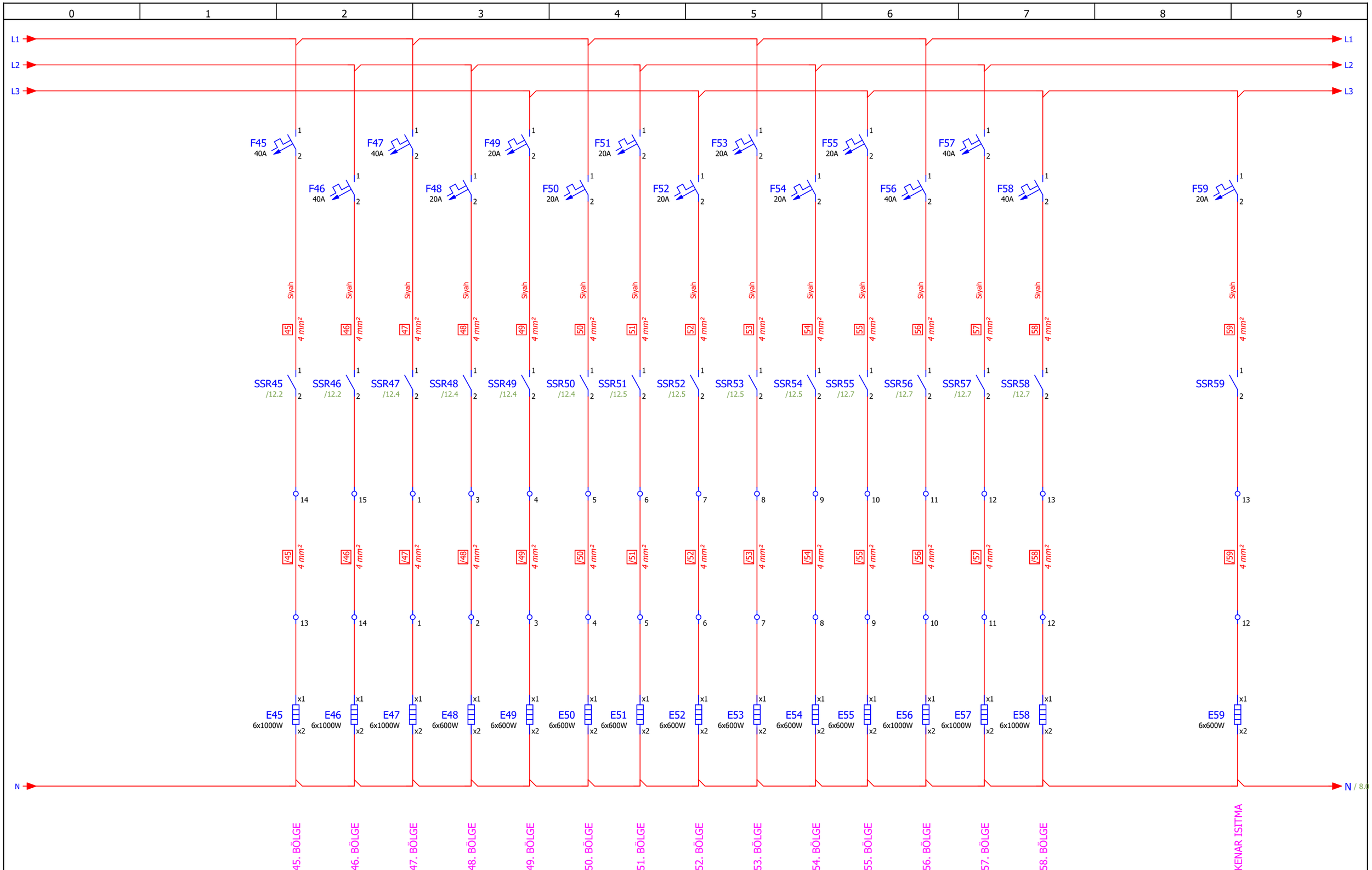

Proje Versiyonu	v0.2	Oluşturan	OĞULCAN YILMAZ	GT FORM	**Güven Teknik Makina ve Kalıp San. Dış. Tic. Ltd. Şti** Kavaklı Mah. Pamukova Sok. No:6 Silivri/İstanbul/Turkey +90 212 485 09 67 info@guventeknikmakina.com	**GT8065M**	ALT TAVA ÇAPRAZ
Son Değişiklik	20/01/2025	Revizyon					Sayfa : 8 /42

0	1	2	3	4	5	6	7	8	9

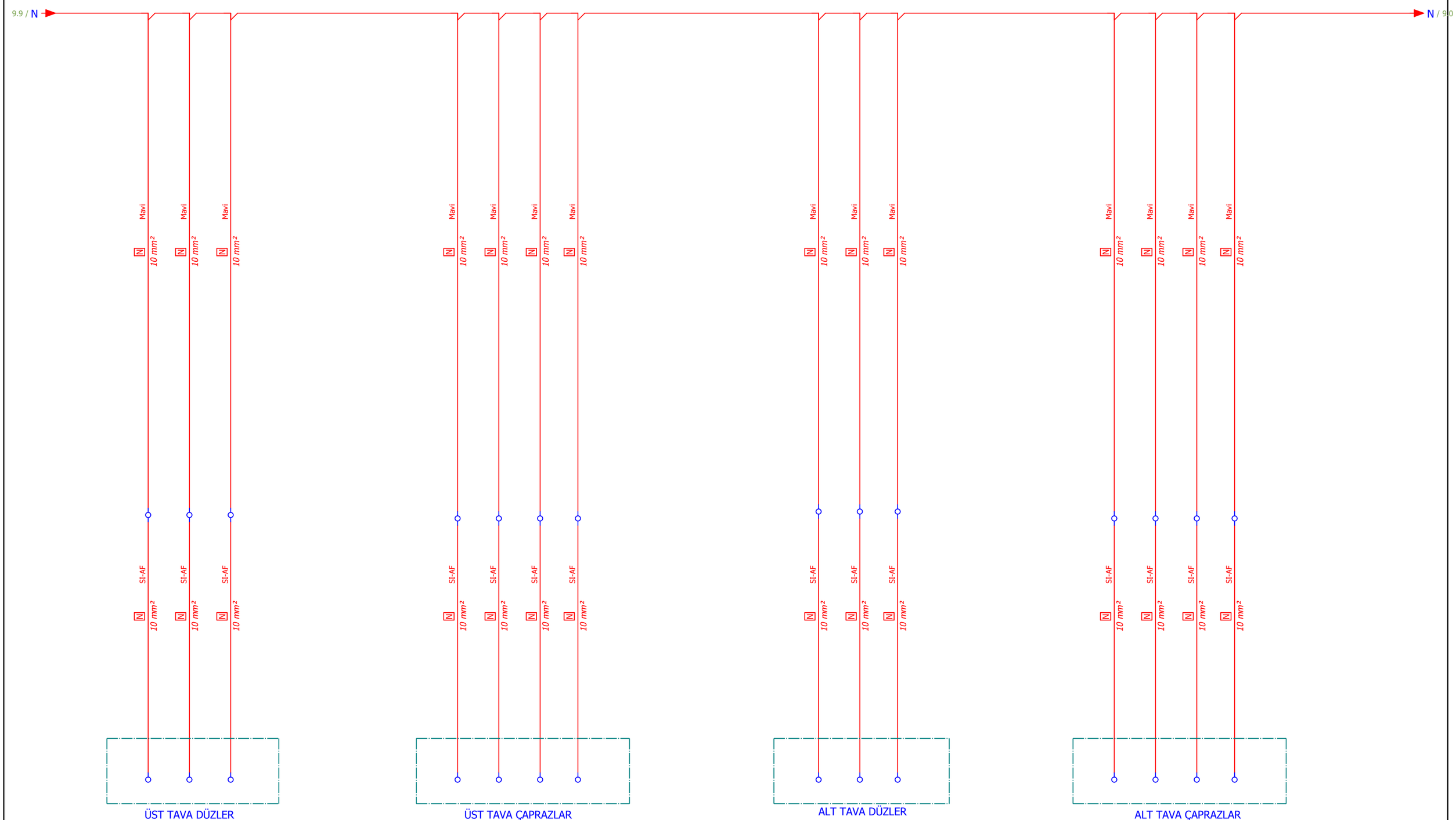

Proje Versiyonu	v0.2	Oluşturan	OĞULCAN YILMAZ	GT FORM	**Güven Teknik Makina ve Kalıp San. Dış. Tic. Ltd. Şti** Kavaklı Mah. Pamukova Sok. No:6 Silivri/İstanbul/Turkey +90 212 485 09 67 info@guventeknikmakina.com	**GT8065M**	TAVA NÖTR
Son Değişiklik	20/01/2025	Revizyon					Sayfa : 9 /42

0	1	2	3	4	5	6	7	8	9

TC1
NX-TC3405
MODÜL 1

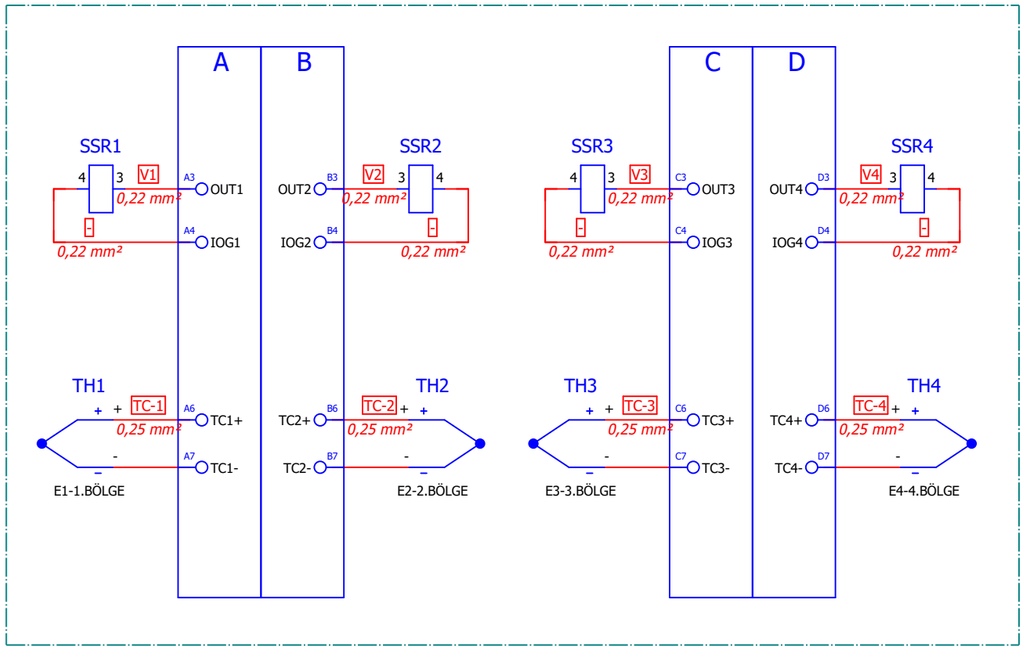

TC2
NX-TC3405
MODÜL 2

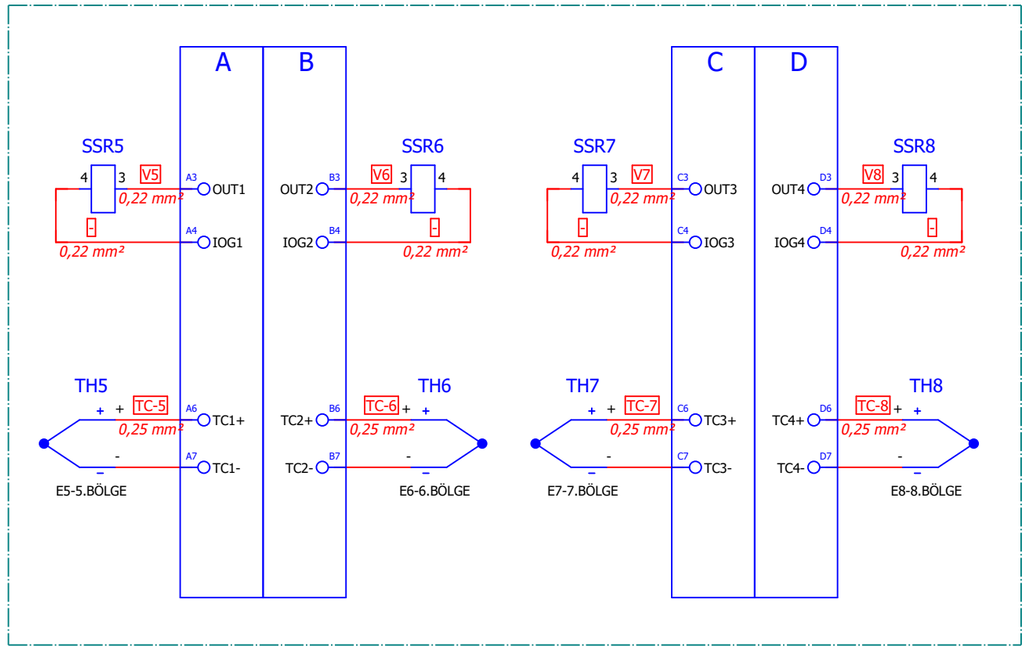

TC3
NX-TC3405
MODÜL 3

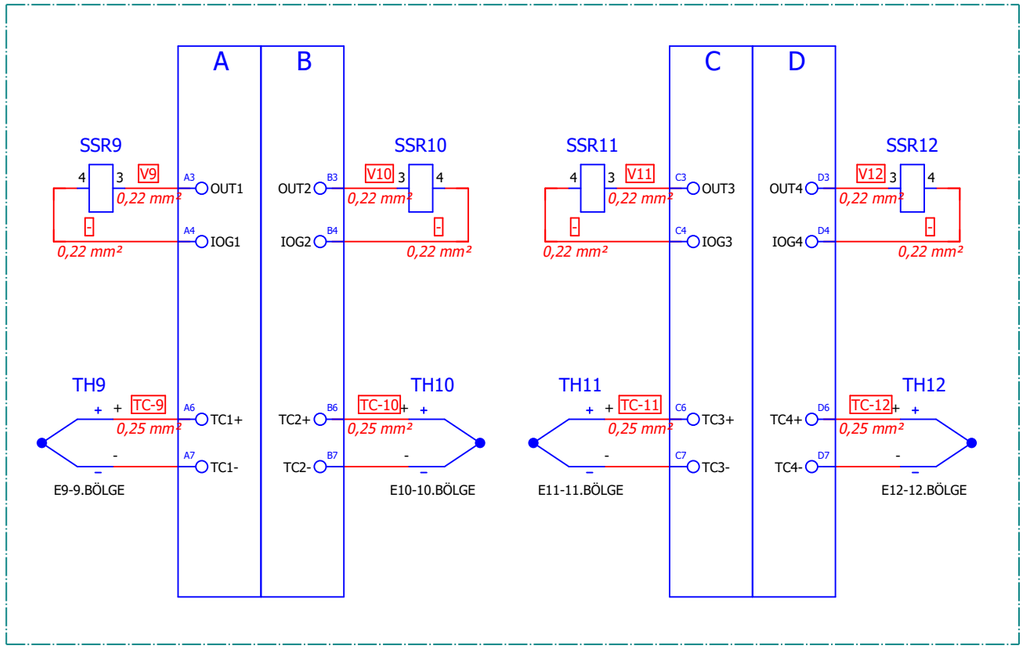

TC4
NX-TC3405
MODÜL 4

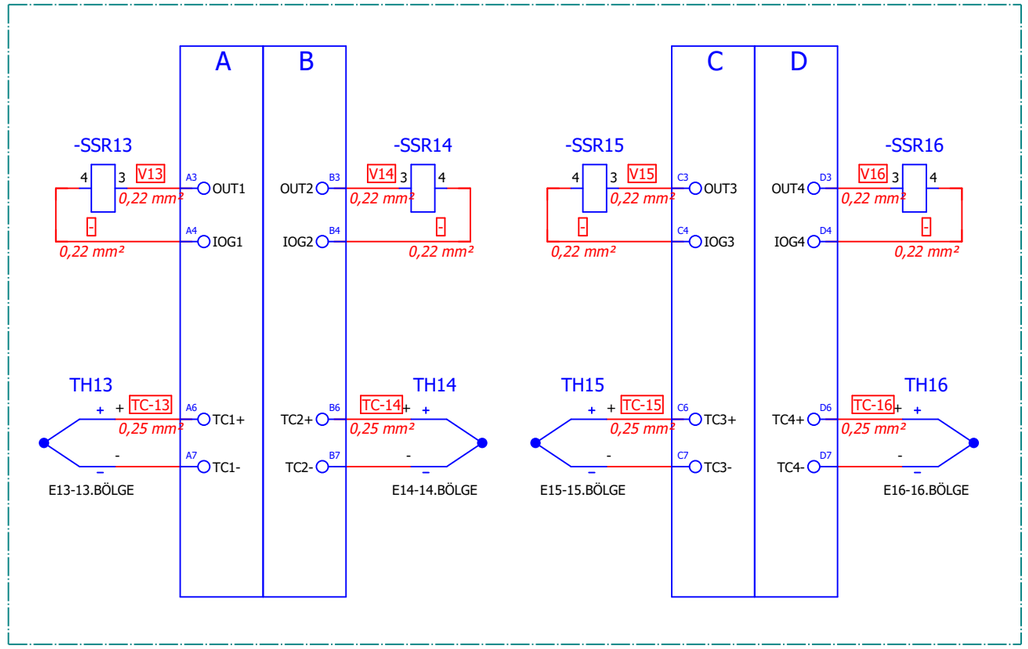

Proje Versiyonu	v0.2	Oluşturan	OĞULCAN YILMAZ	GT FORM	**Güven Teknik Makina ve Kalıp San. Dış. Tic. Ltd. Şti** Kavaklı Mah. Pamukova Sok. No:6 Silivri/İstanbul/Turkey +90 212 485 09 67 info@guventeknikmakina.com	**GT8065M**	ISI KONTROL -1
Son Değişiklik	20/01/2025	Revizyon					Sayfa : 10 /42

0	1	2	3	4	5	6	7	8	9

TC5
NX-TC3405
MODÜL 5

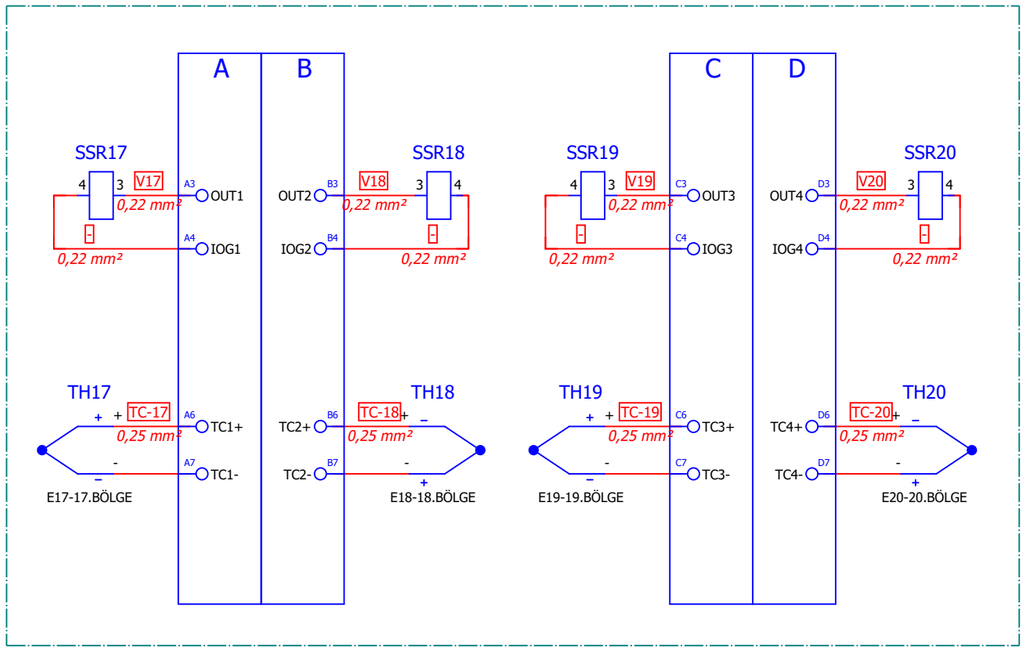

TC6
NX-TC3405
MODÜL 6

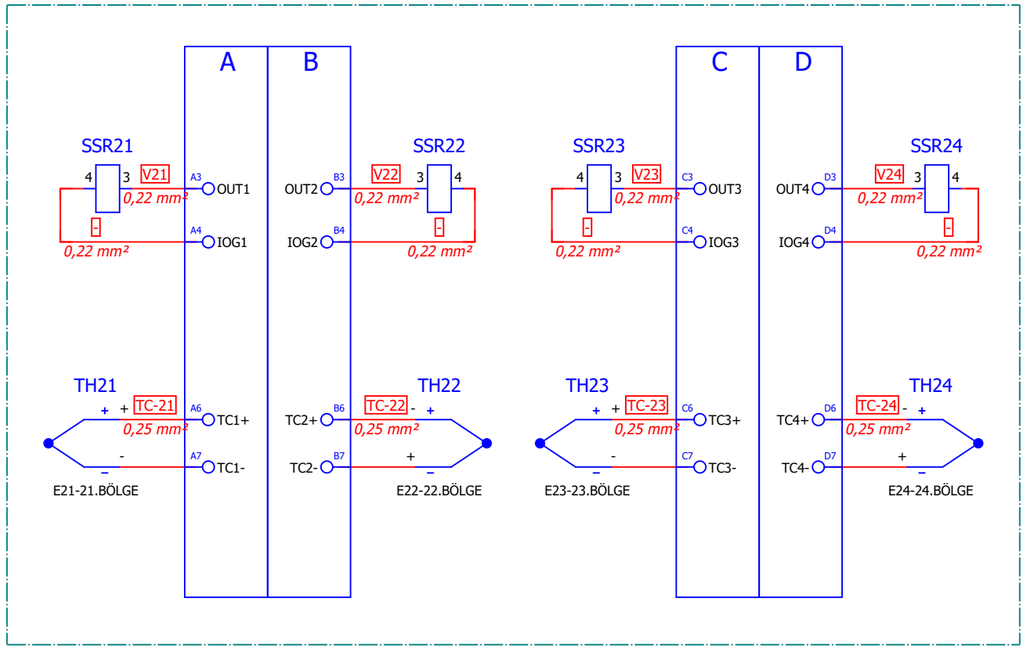

TC7
NX-TC3405
MODÜL 7

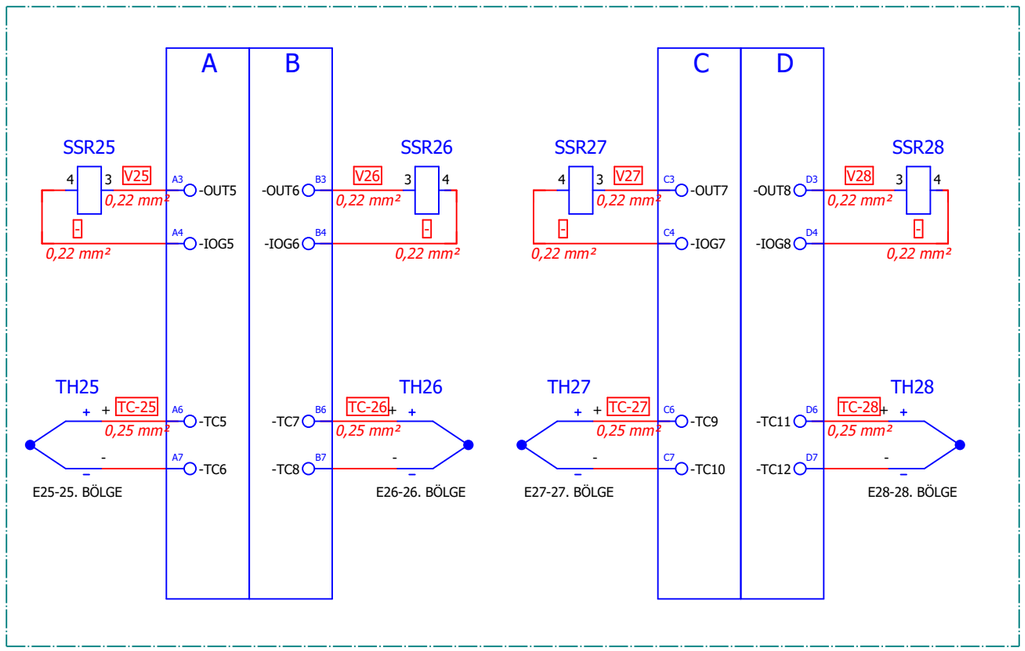

TC8
NX-TC3405
MODÜL 8

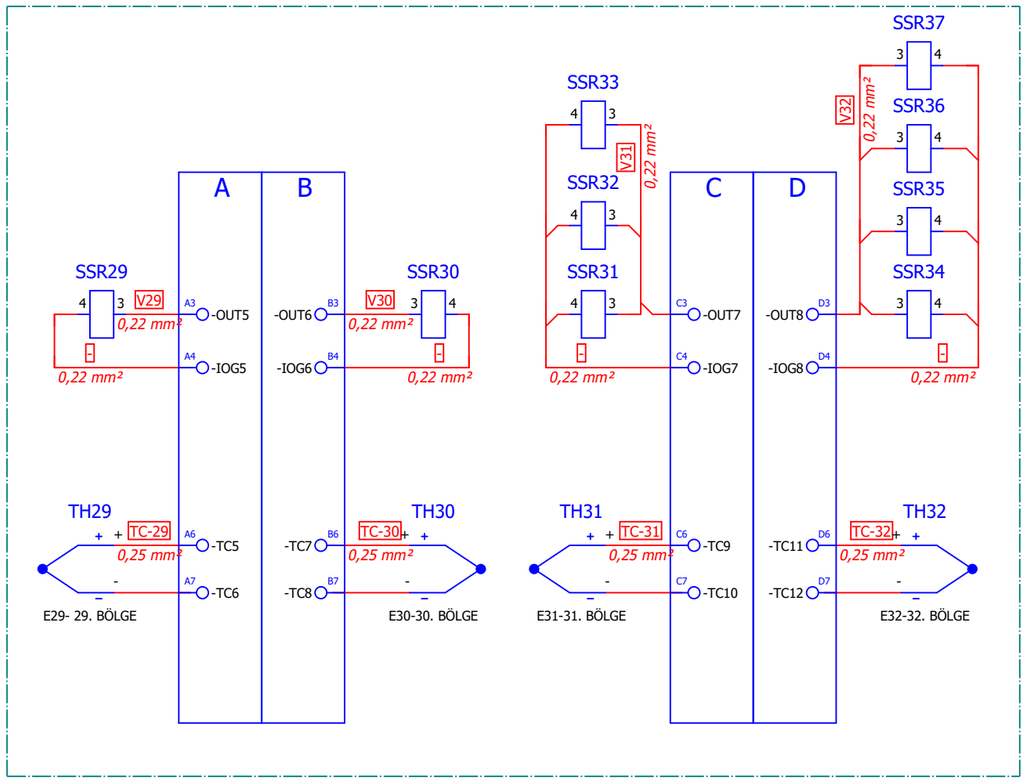

Proje Versiyonu	v0.2	Oluşturan	OĞULCAN YILMAZ	GT FORM	**Güven Teknik Makina ve Kalıp San. Dış. Tic. Ltd. Şti** Kavaklı Mah. Pamukova Sok. No:6 Silivri/İstanbul/Turkey +90 212 485 09 67 info@guventeknikmakina.com	**GT8065M**	ISI KONTROL -2
Son Değişiklik	20/01/2025	Revizyon					Sayfa : 11 /42

0	1	2	3	4	5	6	7	8	9

TC9
NX-TC3405
MODÜL 9

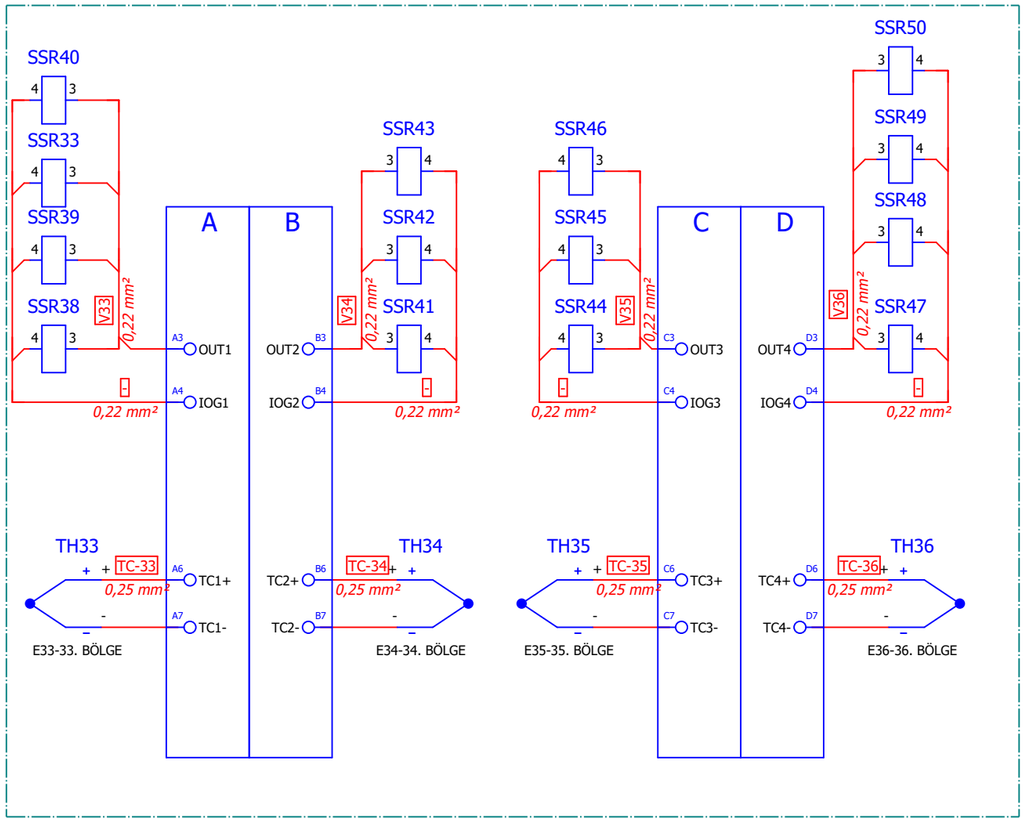

TC10
NX-TC3405
MODÜL 10

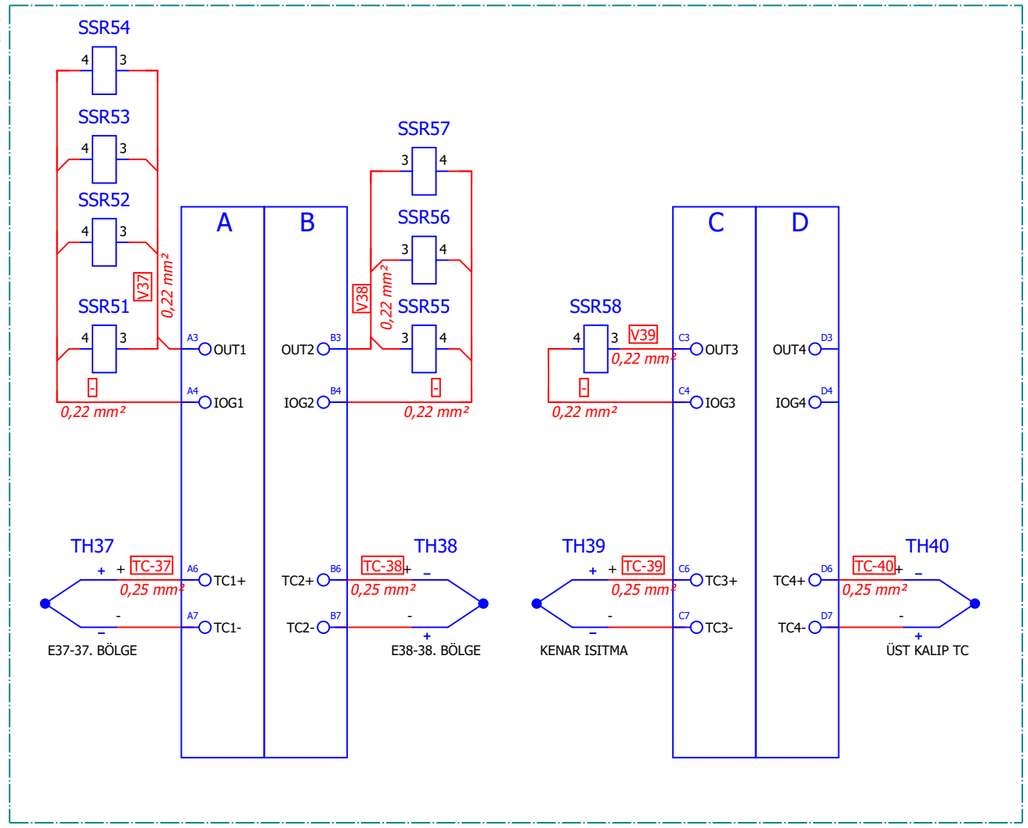

TC11
NX-TC3405
MODÜL 11

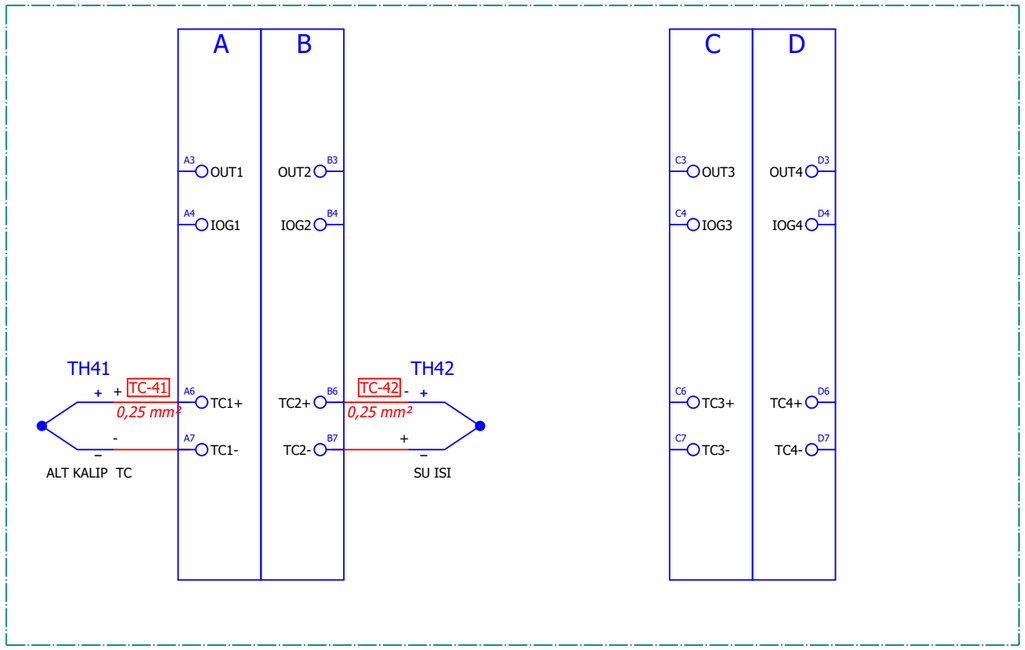

Proje Versiyonu	v0.2	Oluşturan	OĞULCAN YILMAZ	GT FORM	**Güven Teknik Makina ve Kalıp San. Dış. Tic. Ltd. Şti** Kavaklı Mah. Pamukova Sok. No:6 Silivri/İstanbul/Turkey +90 212 485 09 67 info@guventeknikmakina.com	**GT8065M**	ISI KONTROL -3
Son Değişiklik	20/01/2025	Revizyon					Sayfa : 12 /42

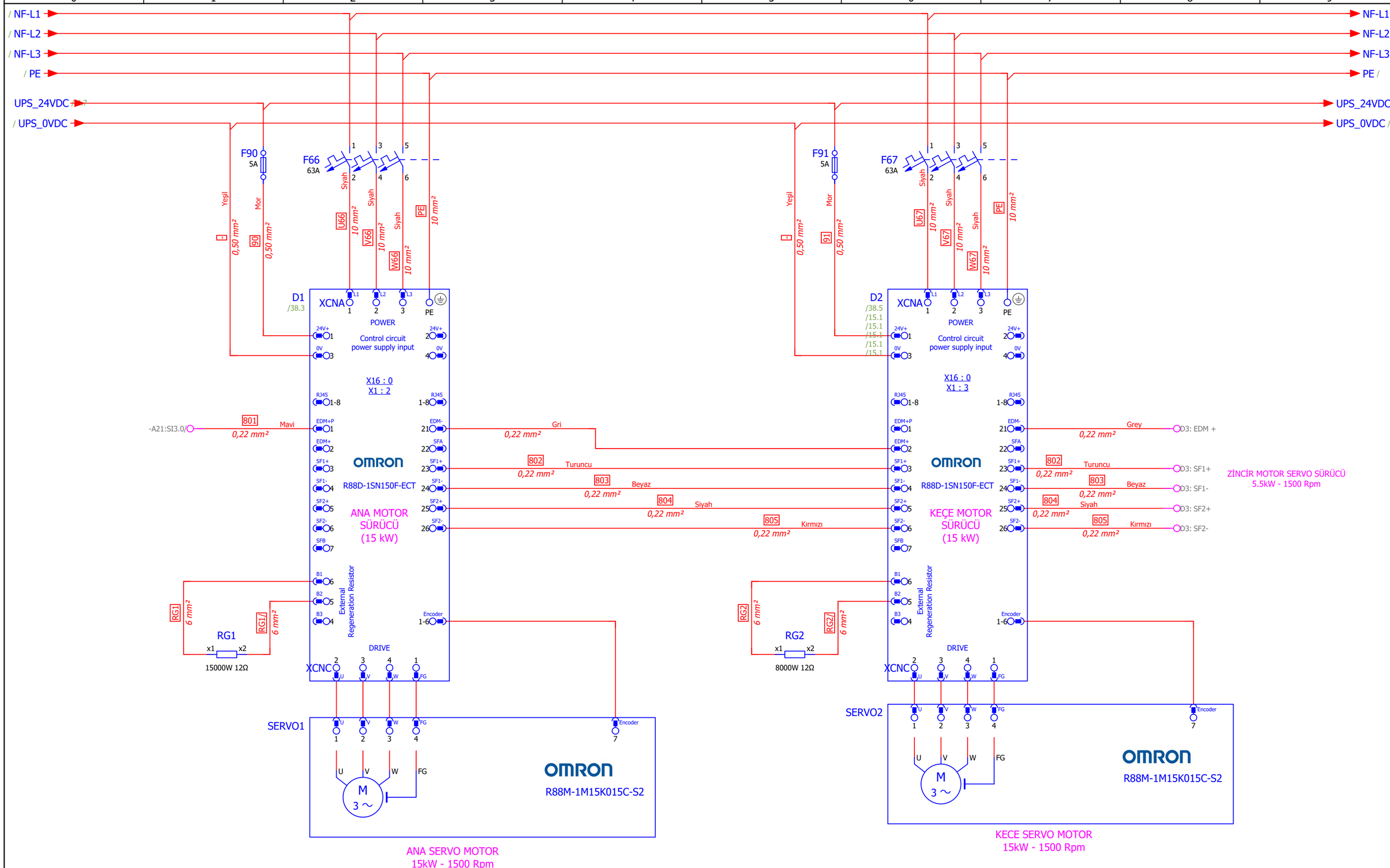

Proje Versiyonu	v0.2	Oluşturan	OĞULCAN YILMAZ	GT FORM	**Güven Teknik Makina ve Kalıp San. Dış. Tic. Ltd. Şti** Kavaklı Mah. Pamukova Sok. No:6 Silivri/İstanbul/Turkey +90 212 485 09 67 info@guventeknikmakina.com	**GT8065M**	SERVO -1
Son Değişiklik	20/01/2025	Revizyon					Sayfa : 13 /42

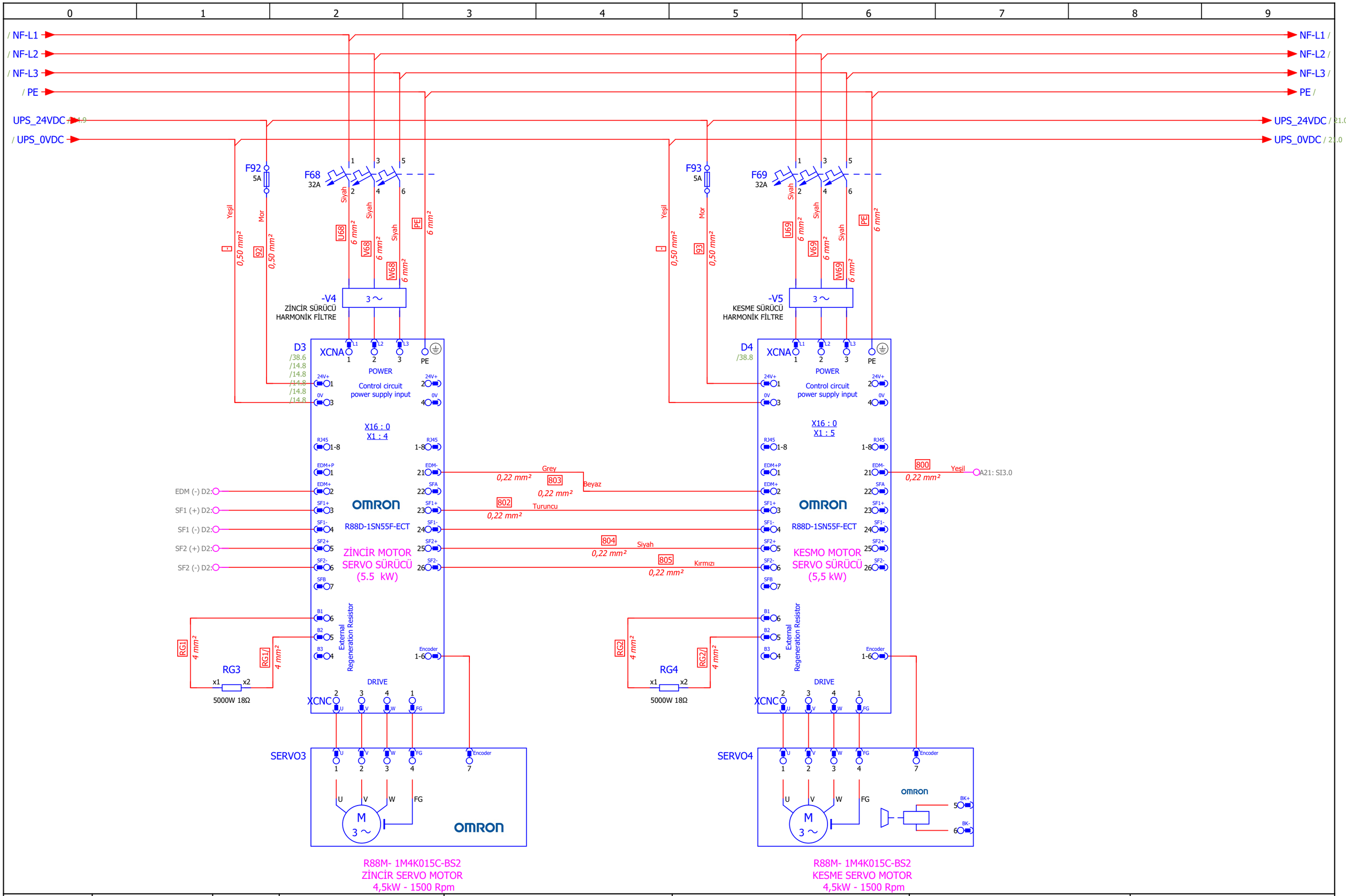

Proje Versiyonu	v0.2	Oluşturan	OĞULCAN YILMAZ	GT FORM	**Güven Teknik Makina ve Kalıp San. Dış. Tic. Ltd. Şti** Kavaklı Mah. Pamukova Sok. No:6 Silivri/İstanbul/Turkey +90 212 485 09 67 info@guventeknikmakina.com	**GT8065M**	SERVO -2
Son Değişiklik	20/01/2025	Revizyon					Sayfa : 14 /42

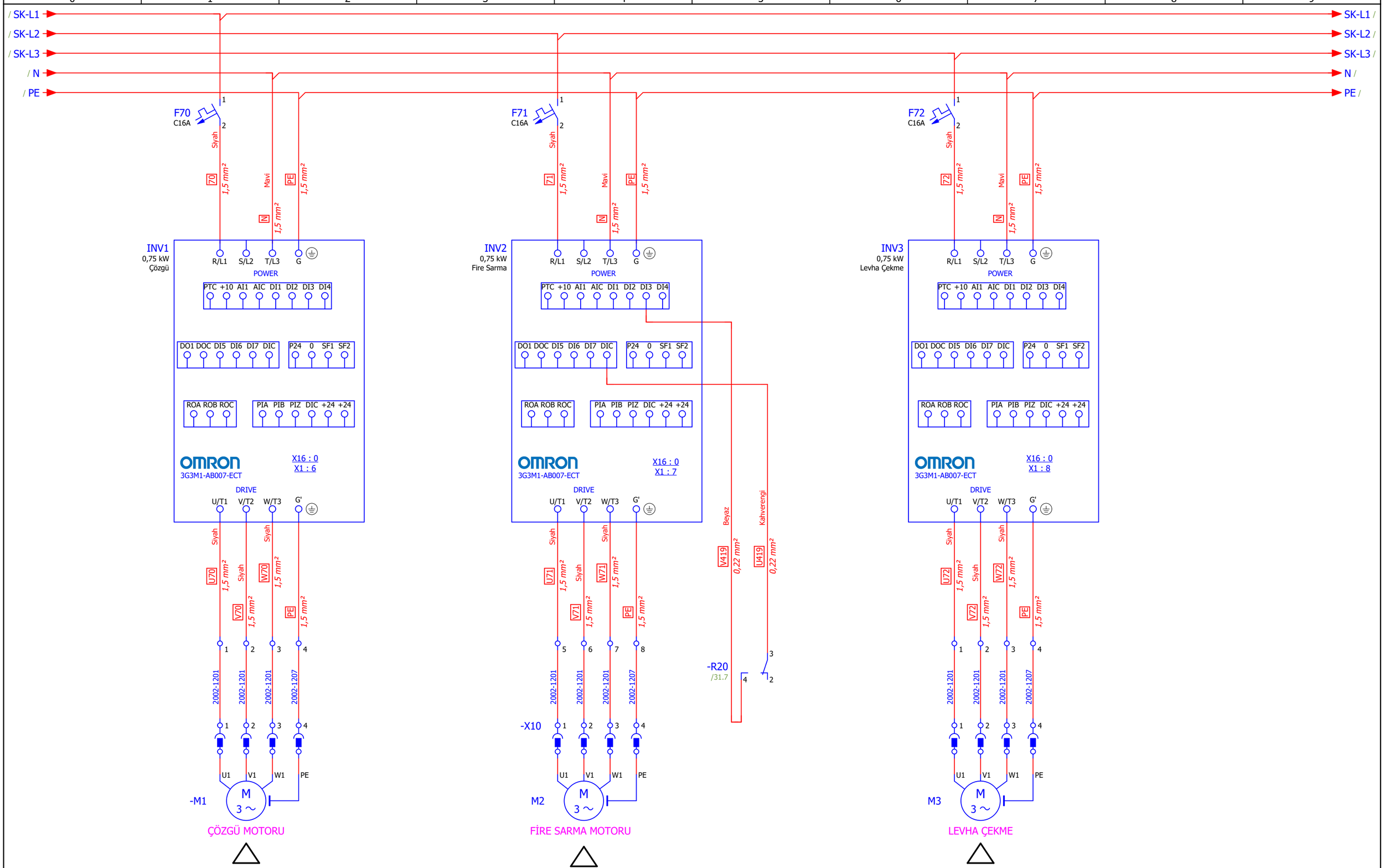

Proje Versiyonu	v0.2	Oluşturan	OĞULCAN YILMAZ	GT FORM	**Güven Teknik Makina ve Kalıp San. Dış. Tic. Ltd. Şti** Kavaklı Mah. Pamukova Sok. No:6 Silivri/İstanbul/Turkey +90 212 485 09 67 info@guventeknikmakina.com	**GT8065M**	FREKANS SÜRÜCÜ -1
Son Değişiklik	20/01/2025	Revizyon					Sayfa : 15 /42

/ SK-L1 / SK-L2 / SK-L3 / N / PE

F73 C10A — F74 C10A

INV4 0,40 kW Ön Levha Germe Motor Sürücü — INV4 0,40 kW Arka Levha Germe Motor Sürücü

OMRON 3G3M1-AB004-ECT

M4 ÖN LEVHA GERME — M5 ARKA LEVHA GERME

ENC2 500 Puls Incremental Encoder — ENC3 500 Puls Incremental Encoder

SICK DBS50E-S5EK00500

4.1 / 24VDC

4.2 / 0VDC

23.0 / 24VDC

23.0 / 0VDC

Proje Versiyonu	v0.2	Oluşturan	OĞULCAN YILMAZ	GT FORM	**Güven Teknik Makina ve Kalıp San. Dış. Tic. Ltd. Şti** Kavaklı Mah. Pamukova Sok. No:6 Silivri/İstanbul/Turkey +90 212 485 09 67 info@guventeknikmakina.com	**GT8065M**	FREKANS SÜRÜCÜ -2
Son Değişiklik	20/01/2025	Revizyon					Sayfa : 16 /42

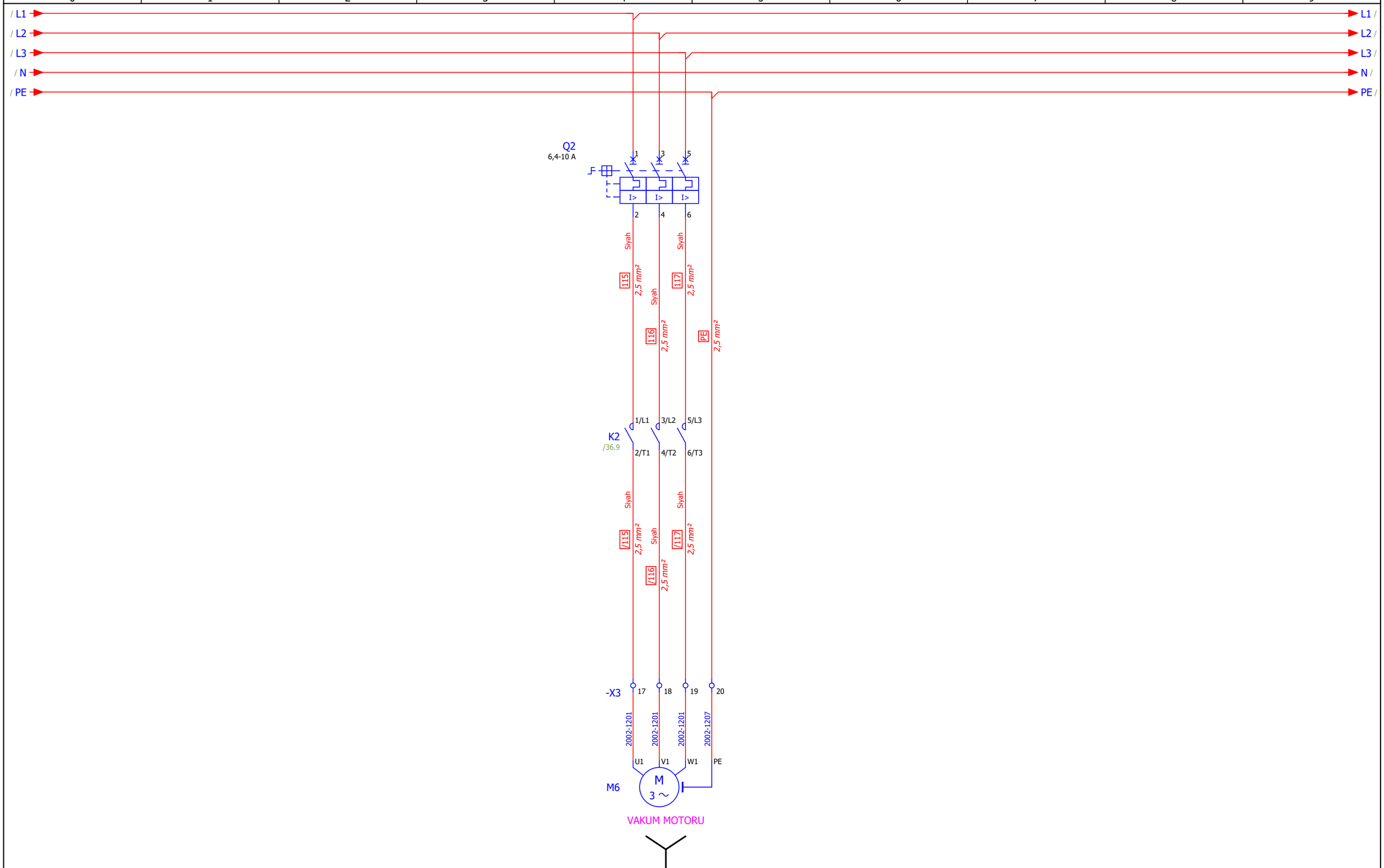

Proje Versiyonu	v0.2	Oluşturan	OĞULCAN YILMAZ	GT FORM	**Güven Teknik Makina ve Kalıp San. Dış. Tic. Ltd. Şti** Kavaklı Mah. Pamukova Sok. No:6 Silivri/İstanbul/Turkey +90 212 485 09 67 info@guventeknikmakina.com	**GT8065M**	AC MOTOR
Son Değişiklik	20/01/2025	Revizyon					Sayfa : 17 /42

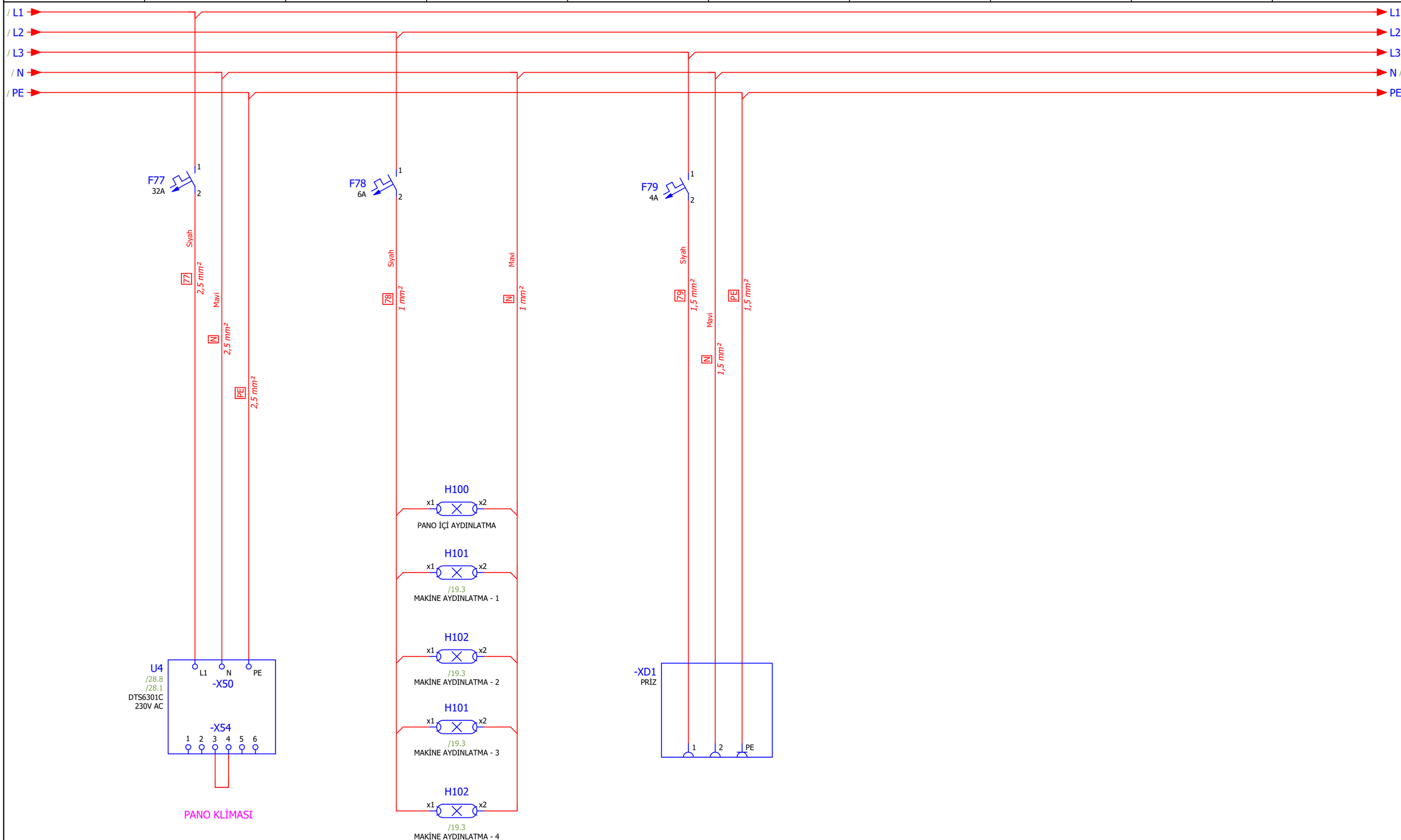
/ L1
/ L2
/ L3
/ N
/ PE
L1 /
L2 /
L3 /
N /
PE /
F77
32A
F78
6A
F79
4A
Siyah
77
2,5 mm²
Mavi
N
2,5 mm²
PE
2,5 mm²
Siyah
78
1 mm²
Mavi
N
1 mm²
Siyah
79
1,5 mm²
Mavi
N
1,5 mm²
PE
1,5 mm²
U4
/28.8
/28.1
DTS6301C
230V AC
L1 N PE
-X50
-X54
1 2 3 4 5 6
PANO KLİMASI
H100
PANO İÇİ AYDINLATMA
H101
/19.3
MAKİNE AYDINLATMA - 1
H102
/19.3
MAKİNE AYDINLATMA - 2
H101
/19.3
MAKİNE AYDINLATMA - 3
H102
/19.3
MAKİNE AYDINLATMA - 4
-XD1
PRİZ
1 2 PE

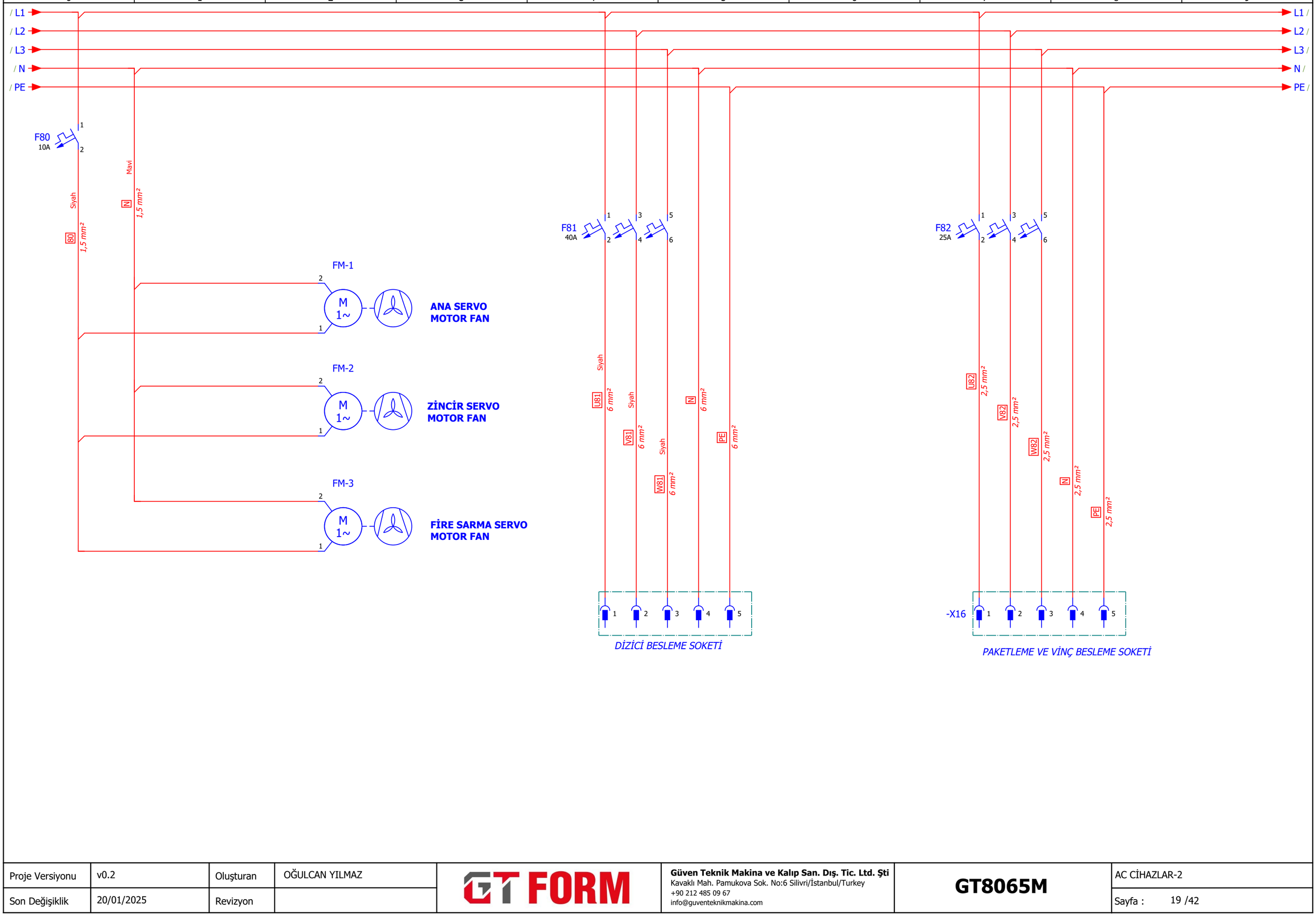

Proje Versiyonu	v0.2	Oluşturan	OĞULCAN YILMAZ	GT FORM	**Güven Teknik Makina ve Kalıp San. Dış. Tic. Ltd. Şti** Kavaklı Mah. Pamukova Sok. No:6 Silivri/İstanbul/Turkey +90 212 485 09 67 info@guventeknikmakina.com	**GT8065M**	AC CİHAZLAR-2
Son Değişiklik	20/01/2025	Revizyon					Sayfa : 19 /42

15.9 / UPS_24VDC
/ UPS_0VDC

UPS_24VDC / 22.0
UPS_0VDC / 22.0

F95
5A

F96
5A

Mor 95 0,50 mm²
Yeşil - 0,50 mm²

Mor 96 0,50 mm²
Yeşil - 0,50 mm²

Mor 96 0,50 mm²
Yeşil - 0,50 mm²

Yeşil - 0,50 mm²

-A90
/22.3
CONTROLLER ECC203
PD1000

NX-PD1000
POWER SUPPLY

XA XB

96 Mor 0,50 mm²

XA		XB	
1	I0.0	1	I0.1
2	I0.2	2	I0.3
3	I0.4	3	I0.5
4	I0.6	4	I0.7
5	I0.8	5	I0.9
6	I0.10	6	I0.11

-A1
/33.3
24 VDC, 60 W max.
PLC GÜÇ KAYNAĞI

XPS + - GR
Power supply

OMRON
NJ-PD3001

RUN output
XPS R1 R2

-A2
/38.0
PLC

XUSB USB 1-4
Peripheral USB

DIP Switch
ON OFF 1 2 3 4

OMRON
NJ301-1200

EtherNet/IP
XETH1 1-8 RJ-45

EtherCAT
XETH2 1-8 RJ-45

SD Memory Card

-A4
/22.0
/38.2
24VDC, 1,25 W max.
GİRİŞ/ÇIKIŞ
ANA MODÜL

XA 1 3
Unit power supply
(24 VDC)

OMRON
NX-ECC203

X10 : 0
X1 : 6

DIP switch
ON OFF 1 2 3 4

x10
x1

XUSB USB 1-4
Peripheral USB

EtherCAT IN
EtherCAT OUT

I/O power supply
(5 to 24 VDC)

XA 7 GND
XB 7 GND
XA 5 IOV
XB 5 IOG
XH 1-8 RJ-45
XI 1-8 RJ-45

LG

PE 0,50 mm²
PE 0,50 mm²
PE 0,50 mm²
PE 0,50 mm²
PE 0,50 mm²

20.9 / PE
PE / 22.0

Proje Versiyonu	v0.2	Oluşturan	OĞULCAN YILMAZ	GT FORM	**Güven Teknik Makina ve Kalıp San. Dış. Tic. Ltd. Şti** Kavaklı Mah. Pamukova Sok. No:6 Silivri/İstanbul/Turkey +90 212 485 09 67 info@guventeknikmakina.com	**GT8065M**	DC CİHAZLAR-1
Son Değişiklik	20/01/2025	Revizyon					Sayfa : 20 /42

UPS_24VDC
UPS_0VDC
21.9 / PE

F97
3A

-A90
/21.8
NXTC POWER SUPPLY

NX-PD1000
POWER SUPPLY

XA XB

1 I0.0 — 1 I0.1
2 I0.2 — 2 I0.3
3 I0.4 — 3 I0.5
4 I0.6 — 4 I0.7
5 I0.8 — 5 I0.9
6 I0.10 — 6 I0.11

OMRON

F98
3A

UPS_24VDC / 24.5
UPS_0VDC / 24.5
PE / 22.0

Mor 97 0,50 mm²
Yeşil 0,50 mm²
Mor 98 0,50 mm²
Yeşil 0,50 mm²
PE 0,50 mm²
PE 0,50 mm²
PE 0,50 mm²

-A4
/21.3
/38.2
24VDC, 1,25 W max.
SICAKLIK MODULÜ

XA 1 3
Unit power supply
(24 VDC)

XUSB USB 1-4
Peripheral USB

x10
x1

DIP switch
ON
OFF
1 2 3 4
SWITCH 4 (ADRESS +100) :ON

OMRON
NX-ECC203
NODE ADRESS : 100

X10 : 0
X1 : 0

EtherCAT IN
EtherCAT OUT

I/O power supply
(5 to 24 VDC)

XA 7 GND
XB 7 GND
XA 5 IOV
XB 5 IOG
XH 1-8 RJ-45
XI 1-8 RJ-45

Ethernet Hub
U8
/38.3

X1 1 PWR+
2 PWR-
PE 3

PWR

852-111

1 2 3 4 5 PE

WAGO

22.9 / PE
PE / 23.0

Proje Versiyonu	v0.2	Oluşturan	OĞULCAN YILMAZ	GT FORM	**Güven Teknik Makina ve Kalıp San. Dış. Tic. Ltd. Şti** Kavaklı Mah. Pamukova Sok. No:6 Silivri/İstanbul/Turkey +90 212 485 09 67 info@guventeknikmakina.com	**GT8065M**	DC CİHAZLAR-2
Son Değişiklik	20/01/2025	Revizyon					Sayfa : 21 /42

/ 24VDC
/ 0VDC
22.9 / PE

24VDC / 23
0VDC / 23.0
PE / 24.0

F99 3A
F100 3A
F101 3A

Mor 99 0,50 mm²
Yeşil - 0,50 mm²
PE 0,50 mm²

Mor 100 0,50 mm²
Yeşil - 0,50 mm²
PE 0,50 mm²

Mor 101 0,50 mm²
Yeşil - 0,50 mm²
PE 0,50 mm²

Uzak Erişim Cihazı

U9
/38.3

3 +12-24V in
2 GND
1 PE
4 +5V out
8 Output 2
5 GND
9 Output 1a
10 Output 1b
ETH1 DEV1
ETH2 UPLINK1
ANT1
6 Input 2
7 Input 1
COM DB9
USB1
USB2

EtherCat Hub
U10
/38.0
ETHERCAT HUB 1

+24V DC
0V
FG
OMRON GX-JC03
LAN Port
XIN 1-8 RJ-45
X2 1-8 RJ-45
X3 1-8 RJ-45

EtherCat Hub
U11
ETHERCAT HUB 2

+24V DC
0V
FG
OMRON GX-JC03
LAN Port
XIN 1-8 RJ-45
X2 1-8 RJ-45
X3 1-8 RJ-45

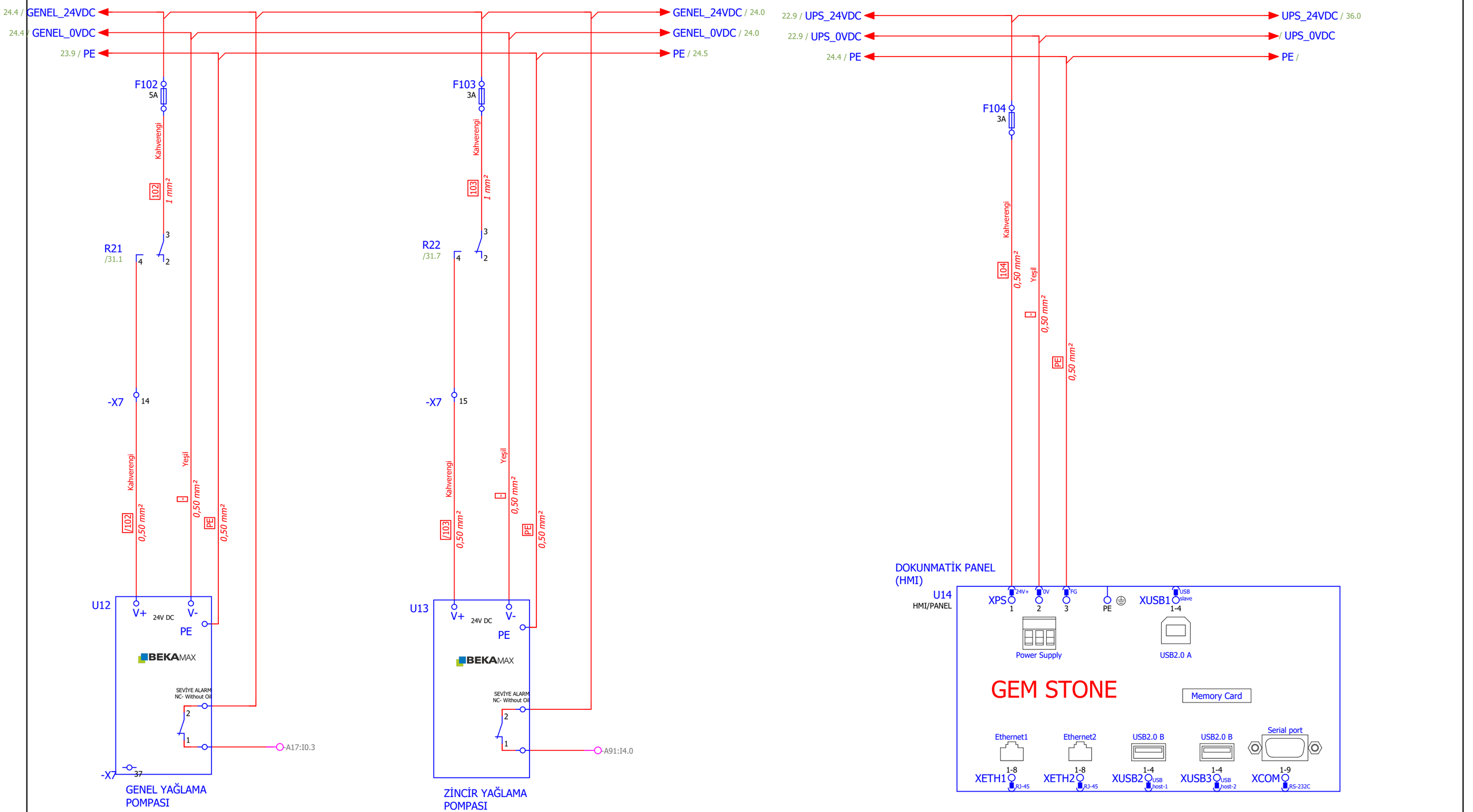

Proje Versiyonu	v0.2	Oluşturan	OĞULCAN YILMAZ	GT FORM	**Güven Teknik Makina ve Kalıp San. Dış. Tic. Ltd. Şti** Kavaklı Mah. Pamukova Sok. No:6 Silivri/İstanbul/Turkey +90 212 485 09 67 info@guventeknikmakina.com	**GT8065M**	DC CİHAZLAR-4
Son Değişiklik	20/01/2025	Revizyon					Sayfa : 23 /42

GÜVENLİK MODÜLÜ -1

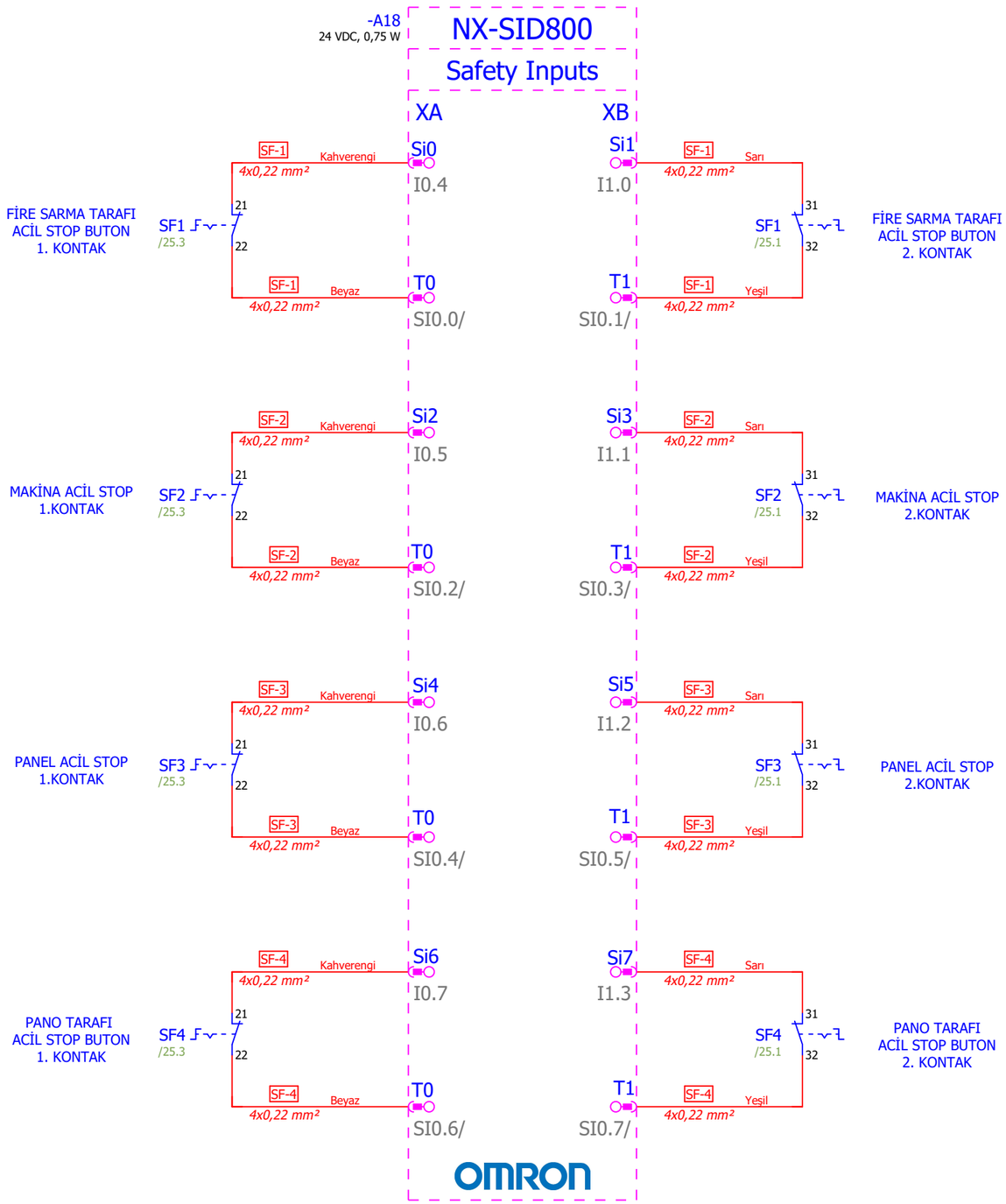

GÜVENLİK MODÜLÜ -2

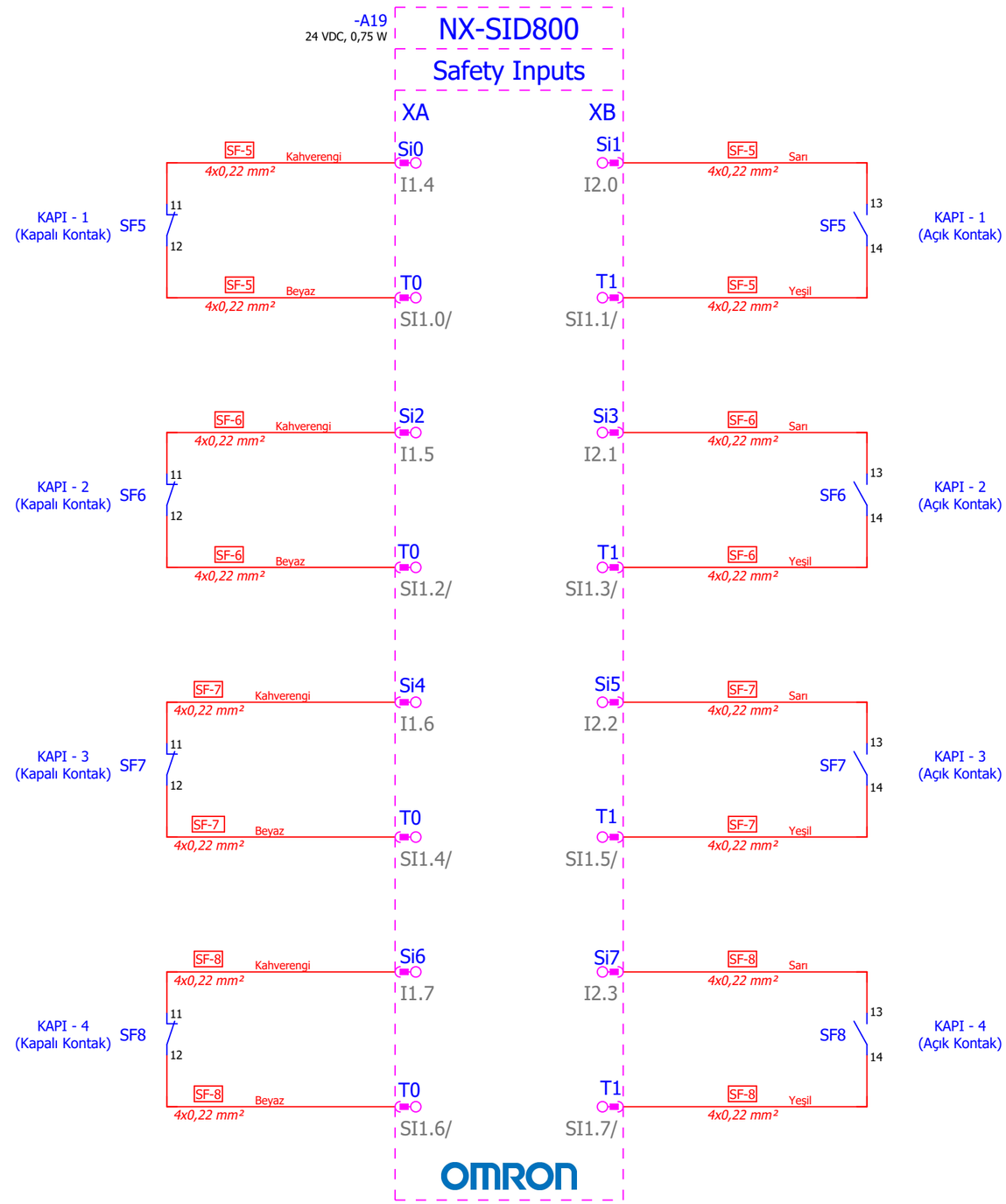

Proje Versiyonu	v0.2	Oluşturan	OĞULCAN YILMAZ	GT FORM	**Güven Teknik Makina ve Kalıp San. Dış. Tic. Ltd. Şti** Kavaklı Mah. Pamukova Sok. No:6 Silivri/İstanbul/Turkey +90 212 485 09 67 info@guventeknikmakina.com	**GT8065M**	GÜVENLİK MODÜLÜ -1
Son Değişiklik	20/01/2025	Revizyon					Sayfa : 24 /42

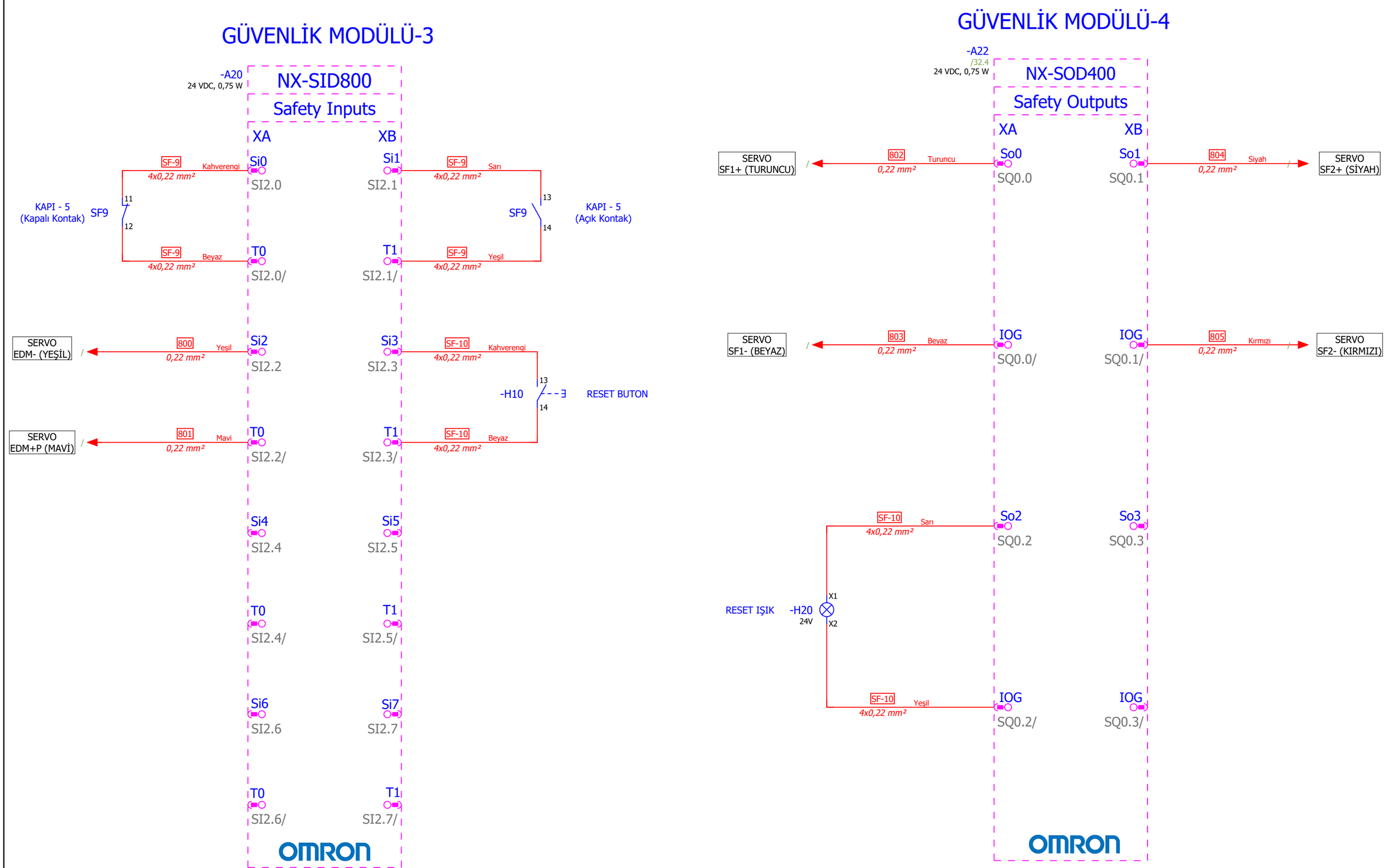

Proje Versiyonu	v0.2	Oluşturan	OĞULCAN YILMAZ	GT FORM	**Güven Teknik Makina ve Kalıp San. Dış. Tic. Ltd. Şti** Kavaklı Mah. Pamukova Sok. No:6 Silivri/İstanbul/Turkey +90 212 485 09 67 info@guventeknikmakina.com	**GT8065M**	GÜVENLİK MODÜLÜ -2
Son Değişiklik	20/01/2025	Revizyon					Sayfa : 25 /42

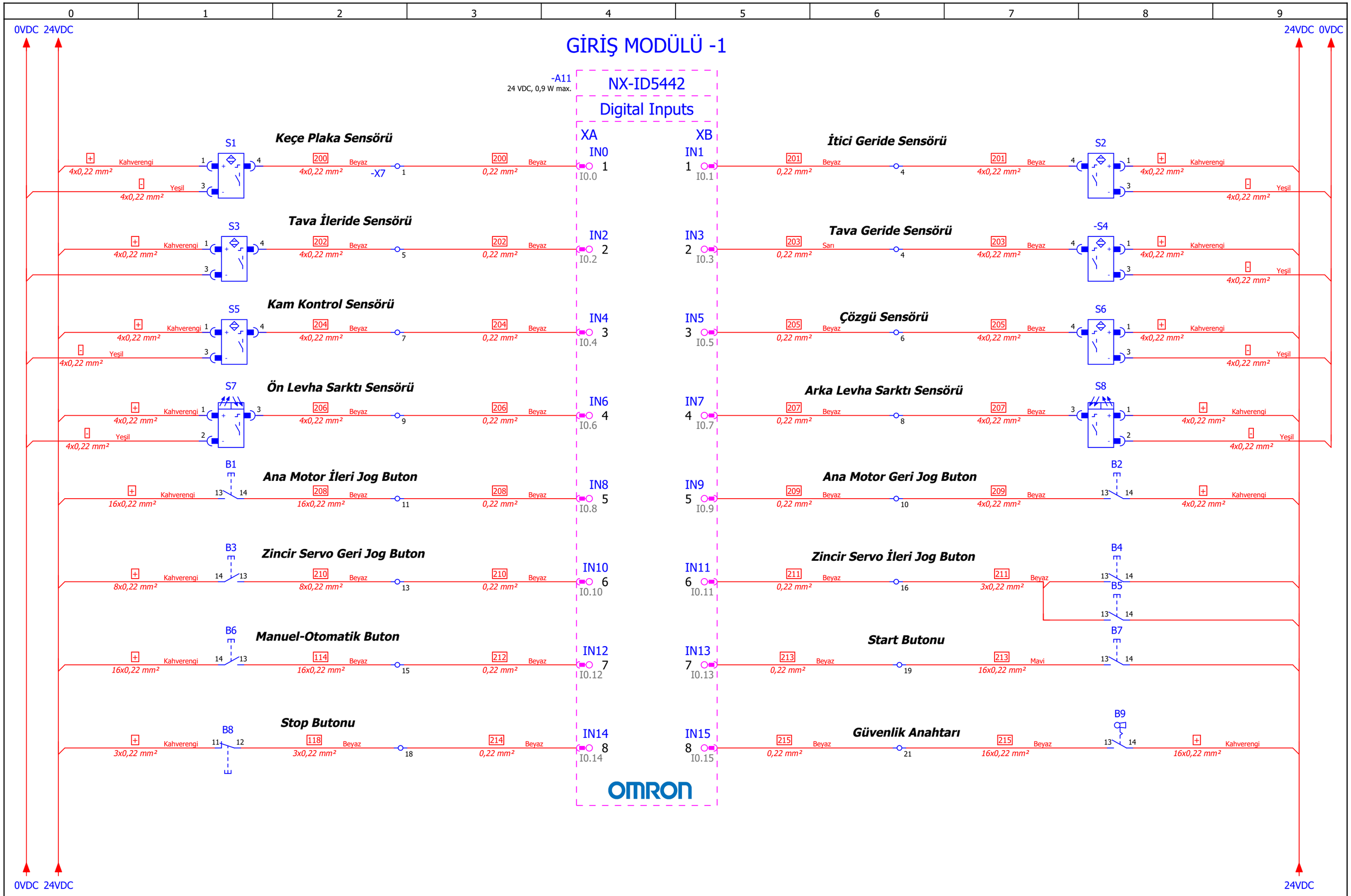

Proje Versiyonu	v0.2	Oluşturan	OĞULCAN YILMAZ	GT FORM	**Güven Teknik Makina ve Kalıp San. Dış. Tic. Ltd. Şti** Kavaklı Mah. Pamukova Sok. No:6 Silivri/İstanbul/Turkey +90 212 485 09 67 info@guventeknikmakina.com	**GT8065M**	GİRİŞLER-1
Son Değişiklik	20/01/2025	Revizyon					Sayfa : 26 /42



Proje Versiyonu	v0.2	Oluşturan	OĞULCAN YILMAZ	GT FORM	**Güven Teknik Makina ve Kalıp San. Dış. Tic. Ltd. Şti** Kavaklı Mah. Pamukova Sok. No:6 Silivri/İstanbul/Turkey +90 212 485 09 67 info@guventeknikmakina.com	**GT8065M**	GİRİŞLER-2
Son Değişiklik	20/01/2025	Revizyon					Sayfa : 27 /42

0 | 1 | 2 | 3 | 4 | 5 | 6 | 7 | 8 | 9

GİRİŞ MODÜLÜ-3

0VDC 24VDC

-A30
24 VDC, 0,9 W max.

NX-ID5442
Digital Inputs

XA XB

Vakum Motoru Termik Arıza

+ Kahverengi *0,50 mm²* — 13 Q2 14 — 232 Turuncu *0,50 mm²* — 232 Turuncu *16x0,22 mm²* — IN0 1 I3.0

Yüksek Voltaj

IN1 1 I3.1 — 233 Kahve/Sarı *0,22 mm²* — 233 Beyaz *0,50 mm²* — 13 R27 14 /31.1 — + Kahverengi *0,50 mm²*

Düşük Voltaj

+ Kahverengi *0,50 mm²* — 13 R28 14 /31.7 — 234 Beyaz *0,50 mm²* — 234 Beyaz *0,22 mm²* — IN2 2 I3.2

Levha Çekme Piston

IN3 2 I3.3 — 235 Beyaz *0,50 mm²* — 235 Kahverengi *3x0,22 mm²* — 4 B15 3 — + Mor *0,50 mm²*

Genel 24 Kontrol

236 Beyaz *0,22 mm²* — 236 Beyaz *0,22 mm²* — IN4 3 I3.4

IN5 3 I3.5 — BOŞ

BOŞ — IN6 4 I3.6

IN7 4 I3.7 — BOŞ

BOŞ — IN8 5 I3.8

IN9 5 I3.9 — BOŞ

IN10 6 I3.10 — BOŞ

IN11 6 I3.11 — BOŞ

BOŞ — IN12 7 I3.12

IN13 7 I3.13 — BOŞ

BOŞ — IN14 8 I3.14

IN15 8 I3.15 — BOŞ

OMRON

24VDC 0VDC

0VDC 24VDC

Proje Versiyonu	v0.2	Oluşturan	OĞULCAN YILMAZ	GT FORM	**Güven Teknik Makina ve Kalıp San. Dış. Tic. Ltd. Şti** Kavaklı Mah. Pamukova Sok. No:6 Silivri/İstanbul/Turkey +90 212 485 09 67 info@guventeknikmakina.com	**GT8065M**	GİRİŞLER-3
Son Değişiklik	20/01/2025	Revizyon					Sayfa : 28 /42

0 | 1 | 2 | 3 | 4 | 5 | 6 | 7 | 8 | 9

ÇIKIŞLAR-1

-A32
24 VDC, 1,1 W max.

NX-OD5256
digital outputs

0VDC

Ana Motor Fren Rölesi
R1
- Yeşil 0,50 mm² — A2 A1 — 300 Kahverengi 16x0,22 mm² — OUT0 1 Q0.0
2 Poles

Keçe Motor Fren Rölesi
R2
OUT1 1 Q0.1 — 301 Beyaz 16x0,22 mm² — A1 A2 — - Yeşil 0,50 mm²
2 Poles

Kesme Motor Fren Rölesi
R3
- Yeşil 0,50 mm² — A2 A1 — 302 Yeşil 16x0,22 mm² — OUT2 2 Q0.2
2 Poles

Ana Hava Valfi
R4
OUT3 2 Q0.3 — 303 Sarı 16x0,22 mm² — A1 A2 — - Yeşil 0,50 mm²
2 Poles

Tava Valfi
R5
- Yeşil 0,50 mm² — A2 A1 — 304 Gri 16x0,22 mm² — OUT4 3 Q0.4
2 Poles

Destek Piston Valfi
R6
OUT5 3 Q0.5 — 305 Pembe 16x0,22 mm² — A1 A2 — - Yeşil 0,50 mm²
2 Poles

Baskı Valfi
R7
- Yeşil 0,50 mm² — A2 A1 — 306 Kırmızı 16x0,22 mm² — OUT6 4 Q0.6
2 Poles

Dip Form Valfi
R8
OUT7 4 Q0.7 — 307 Mavi 16x0,22 mm² — A1 A2 — - Yeşil 0,50 mm²
2 Poles

Vakum Valfi
R9
- Yeşil 0,50 mm² — A2 A1 — 308 Mor 16x0,22 mm² — OUT8 5 Q0.8
2 Poles

Şekilleme (Form) Valfi
R10
OUT9 5 Q0.9 — 309 Siyah 16x0,22 mm² — A1 A2 — - Yeşil 0,50 mm²
2 Poles

Üfleme Valfi
R11
- Yeşil 0,50 mm² — A2 A1 — 310 Gri/Pembe 16x0,22 mm² — OUT10 6 Q0.10
2 Poles

Zincir Ara Açma Valfi
R12
OUT11 6 Q0.11 — 311 Kırmızı/Mavi 16x0,22 mm² — A1 A2 — - Yeşil 0,50 mm²
2 Poles

İtici Valfi
R13
- Yeşil 0,50 mm² — A2 A1 — 312 Kahve/Yeşil 16x0,22 mm² — OUT12 7 Q0.12
2 Poles

Su Valfi
R14
OUT13 7 Q0.13 — 313 Kahve/Sarı 16x0,22 mm² — A1 A2 — - Yeşil 0,50 mm²
2 Poles

Vakum Motoru Start
-R15
- Yeşil 0,50 mm² — A2 A1 — 314 Beyaz/Yeşil 16x0,22 mm² — OUT14 8 Q0.14
2 Poles

Alarm Rölesi (Kirmizi Tepe Lamba)
R16
OUT15 8 Q0.15 — 315 Beyaz/Sarı 16x0,22 mm² — A1 A2 — - Yeşil 0,50 mm²
2 Poles

OMRON

0VDC

Proje Versiyonu	v0.2	Oluşturan	OĞULCAN YILMAZ	GT FORM	**Güven Teknik Makina ve Kalıp San. Dış. Tic. Ltd. Şti** Kavaklı Mah. Pamukova Sok. No:6 Silivri/İstanbul/Turkey +90 212 485 09 67 info@guventeknikmakina.com	**GT8065M**	ÇIKIŞLAR-1
Son Değişiklik	20/01/2025	Revizyon					Sayfa : 29 /42

ÇIKIŞLAR-2

-A33
24 VDC, 1,1 W max.

NX-OD5256
digital outputs

0VDC

Start Rölesi(Tepe Lamba-Yeşil)
R17
- Yeşil 0,50 mm² — A2 A1 — 316 Kahverengi 16x0,22 mm² — OUT0 1 Q1.0
2 Poles

Buzzer
R19
- Yeşil 0,50 mm² — A2 A1 — 318 Yeşil 16x0,22 mm² — OUT2 2 Q1.2
2 Poles

Genel Yağlama Start Rölesi
R21
- Yeşil 0,50 mm² — A2 A1 — 320 Gri 16x0,22 mm² — OUT4 3 Q1.4
2 Poles

Levha Germe Motor Kalibrasyon Rölesi
R23
- Yeşil 0,50 mm² — A2 A1 — 322 Kırmızı 16x0,22 mm² — OUT6 4 Q1.6
2 Poles

Su Ayırıcı Alt Yön
R25
- Yeşil 0,50 mm² — A2 A1 — 324 Mor 16x0,22 mm² — OUT8 5 Q1.8
2 Poles

Yüksek Voltaj
R27
- Yeşil 0,50 mm² — A2 A1 — 326 Gri/Pembe 16x0,22 mm² — OUT10 6 Q1.10
2 Poles

Özel Çıkış -2
R29
- Yeşil 0,50 mm² — A2 A1 — 328 Kahve/Yeşil 16x0,22 mm² — OUT12 7 Q1.12
2 Poles

OUT14 8 Q1.14

OUT1 1 Q1.1 — 317 Beyaz 16x0,22 mm² — A1 A2 — - Yeşil 0,50 mm²

Uyarı Rölesi (Tepe Lamba-Sarı)
R18
2 Poles

OUT3 2 Q1.3 — 319 Sarı 16x0,22 mm² — A1 A2 — - Yeşil 0,50 mm²

Fire Sarma Lamba / Tork
R20
2 Poles

OUT5 3 Q1.5 — 321 Pembe 16x0,22 mm² — A1 A2 — - Yeşil 0,50 mm²

Zincir Yağlama Start Rölesi
R22
2 Poles

OUT7 4 Q1.7 — 323 Mavi 16x0,22 mm² — A1 A2 — - Yeşil 0,50 mm²

Su Ayırıcı Üst Yön
R24
2 Poles

OUT9 5 Q1.9 — 325 Siyah 16x0,22 mm² — A1 A2 — - Yeşil 0,50 mm²

Düşük Voltaj
R26
2 Poles

OUT11 6 Q1.11 — 327 Kırmızı/Mavi 16x0,22 mm² — A1 A2 — - Yeşil 0,50 mm²

Özel Çıkış-1
R28
2 Poles

OUT13 7 Q1.13

OUT15 8 Q1.15

OMRON

0VDC

Proje Versiyonu	v0.2	Oluşturan	OĞULCAN YILMAZ	GT FORM	**Güven Teknik Makina ve Kalıp San. Dış. Tic. Ltd. Şti** Kavaklı Mah. Pamukova Sok. No:6 Silivri/İstanbul/Turkey +90 212 485 09 67 info@guventeknikmakina.com	**GT8065M**	ÇIKIŞLAR-2
Son Değişiklik	20/01/2025	Revizyon					Sayfa : 30 /42

0 | 1 | 2 | 3 | 4 | 5 | 6 | 7 | 8 | 9

32.0 0VDC 32.0 24VDC

Hava Basınç Sensörü

ANALOG GİRİŞ -1

-TF1

PSE560-02

PSE

SMC

BN BU BK

CN1 1 DC(+) 2 NC 3 DC(-) 4 OUTPUT

+ Kahverengi 3x0,22 mm²

- Yeşil 3x0,22 mm²

500 Beyaz 3x0,22 mm²

- Yeşil 0,50 mm²

-A22 /26.6

NX-AD3604

Analog Inputs

XA		XB	
Input1+	PIW0 1	Input2+	1 PIW4
Input1-	2	Input2-	2
Input3+	PIW2 3	Input4+	3 PIW6
Input3-	4	Input4-	4
AG	5	AG	5
AG	6	AG	6

OMRON

32.9 24VDC 32.9 0VDC

0VDC 32.0 24VDC 32.0

24VDC 32.9 0VDC 32.9

Proje Versiyonu	v0.2	Oluşturan	OĞULCAN YILMAZ	GT FORM	**Güven Teknik Makina ve Kalıp San. Dış. Tic. Ltd. Şti** Kavaklı Mah. Pamukova Sok. No:6 Silivri/İstanbul/Turkey +90 212 485 09 67 info@guventeknikmakina.com	**GT8065M**	ANALOG GİRİŞ -1
Son Değişiklik	20/01/2025	Revizyon					Sayfa : 31 /42

0 1 2 3 4 5 6 7 8 9

33.0 33.0 0VDC 24VDC

33.9 33.9 0VDC 24VDC

SU DEBİMETRE

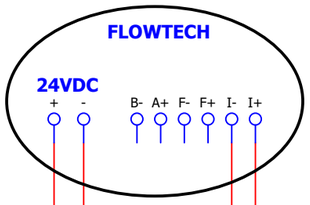

+ Kahverengi 2x0,50 mm²

\- Beyaz 2x0,50 mm²

504 Beyaz 4x0,22 mm²

\- Yeşil 4x0,22 mm²

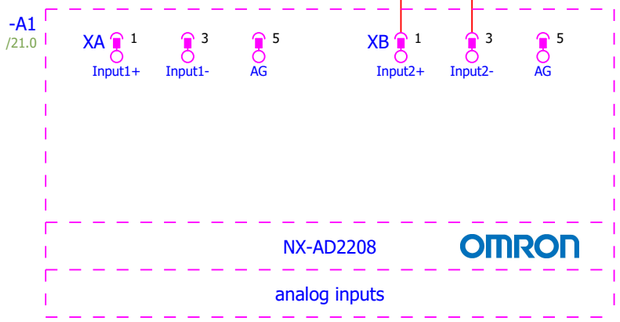

ANALOG INPUT -2

0VDC 24VDC
33.0 33.0

0VDC 24VDC
33.9 33.9

Proje Versiyonu	v0.2	Oluşturan	OĞULCAN YILMAZ	GT FORM	**Güven Teknik Makina ve Kalıp San. Dış. Tic. Ltd. Şti** Kavaklı Mah. Pamukova Sok. No:6 Silivri/İstanbul/Turkey +90 212 485 09 67 info@guventeknikmakina.com	**GT8065M**	ANALOG GİRİŞ -2
Son Değişiklik	20/01/2025	Revizyon					Sayfa : 32 /42

0	1	2	3	4	5	6	7	8	9

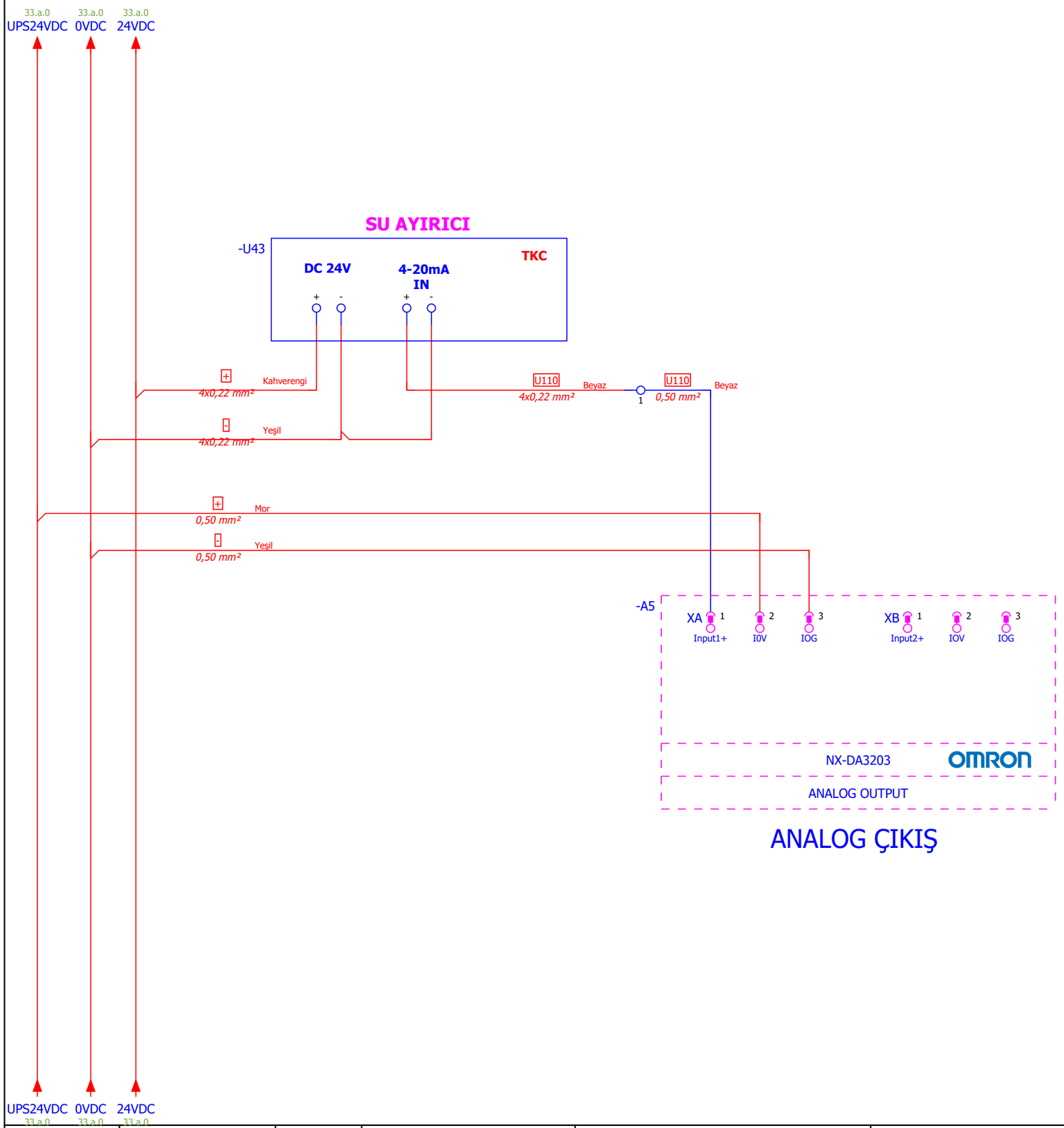

ANALOG ÇIKIŞ

Proje Versiyonu	v0.2	Oluşturan	OĞULCAN YILMAZ	GT FORM	**Güven Teknik Makina ve Kalıp San. Dış. Tic. Ltd. Şti** Kavaklı Mah. Pamukova Sok. No:6 Silivri/İstanbul/Turkey +90 212 485 09 67 info@guventeknikmakina.com	**GT8065M**	ANALOG ÇIKIŞ
Son Değişiklik	20/01/2025	Revizyon					Sayfa : 33 /42

0	1	2	3	4	5	6	7	8	9

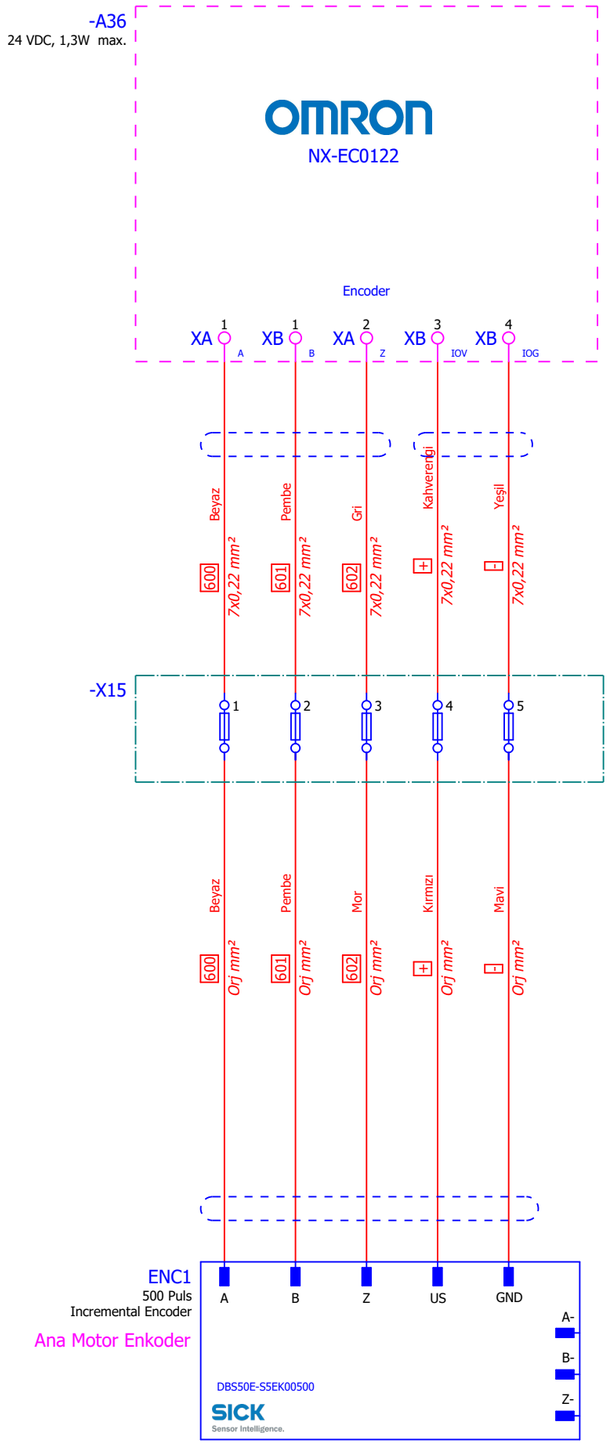

Proje Versiyonu	v0.2	Oluşturan	OĞULCAN YILMAZ	GT FORM	**Güven Teknik Makina ve Kalıp San. Dış. Tic. Ltd. Şti** Kavaklı Mah. Pamukova Sok. No:6 Silivri/İstanbul/Turkey +90 212 485 09 67 info@guventeknikmakina.com	**GT8065M**	ENKODER MODÜLÜ
Son Değişiklik	20/01/2025	Revizyon					Sayfa : 34 /42

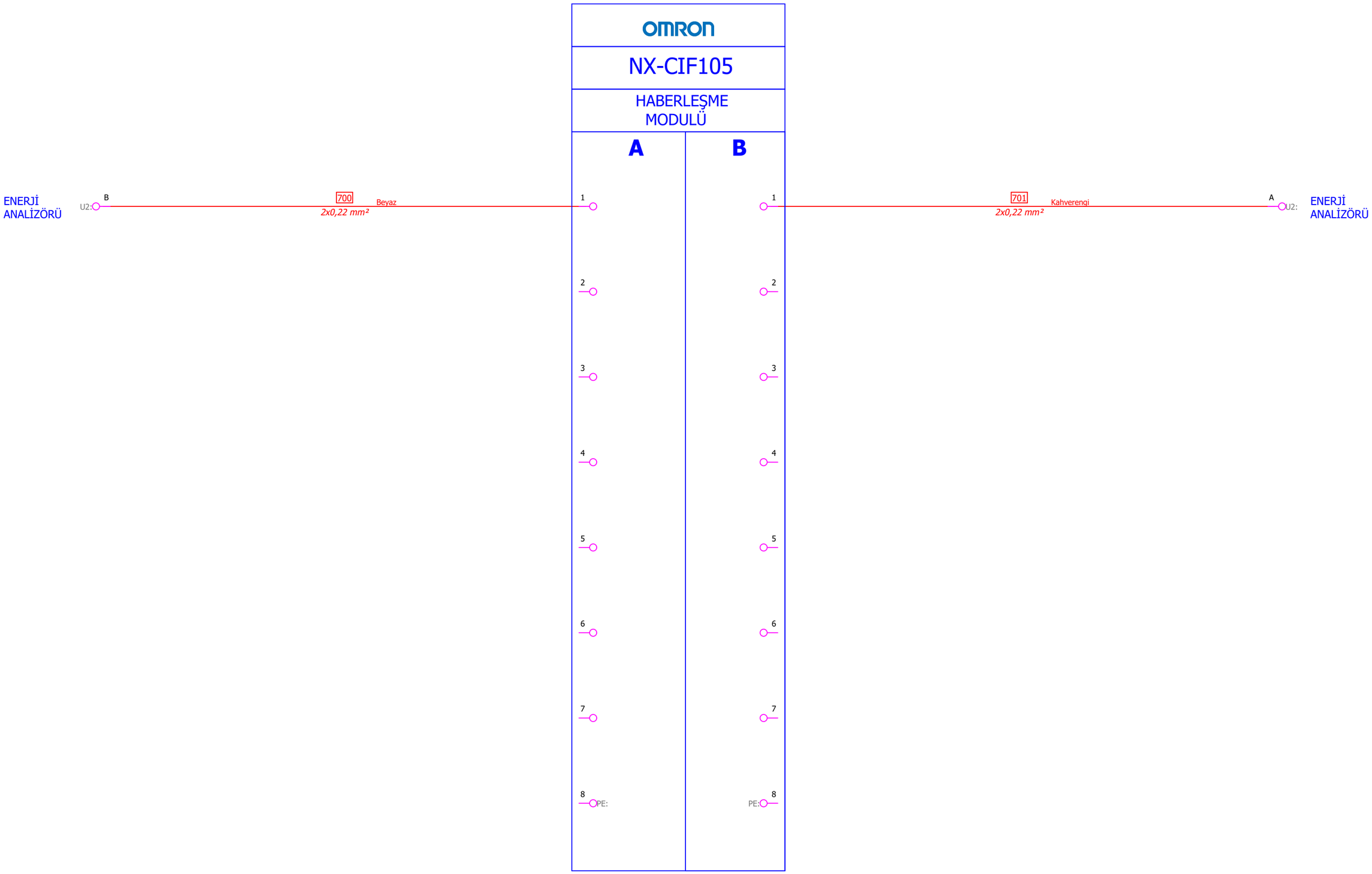

Proje Versiyonu	v0.2	Oluşturan	OĞULCAN YILMAZ	GT FORM	**Güven Teknik Makina ve Kalıp San. Dış. Tic. Ltd. Şti** Kavaklı Mah. Pamukova Sok. No:6 Silivri/İstanbul/Turkey +90 212 485 09 67 info@guventeknikmakina.com	**GT8065M**	HABERLEŞME MODULÜ
Son Değişiklik	20/01/2025	Revizyon					Sayfa : 35 /42

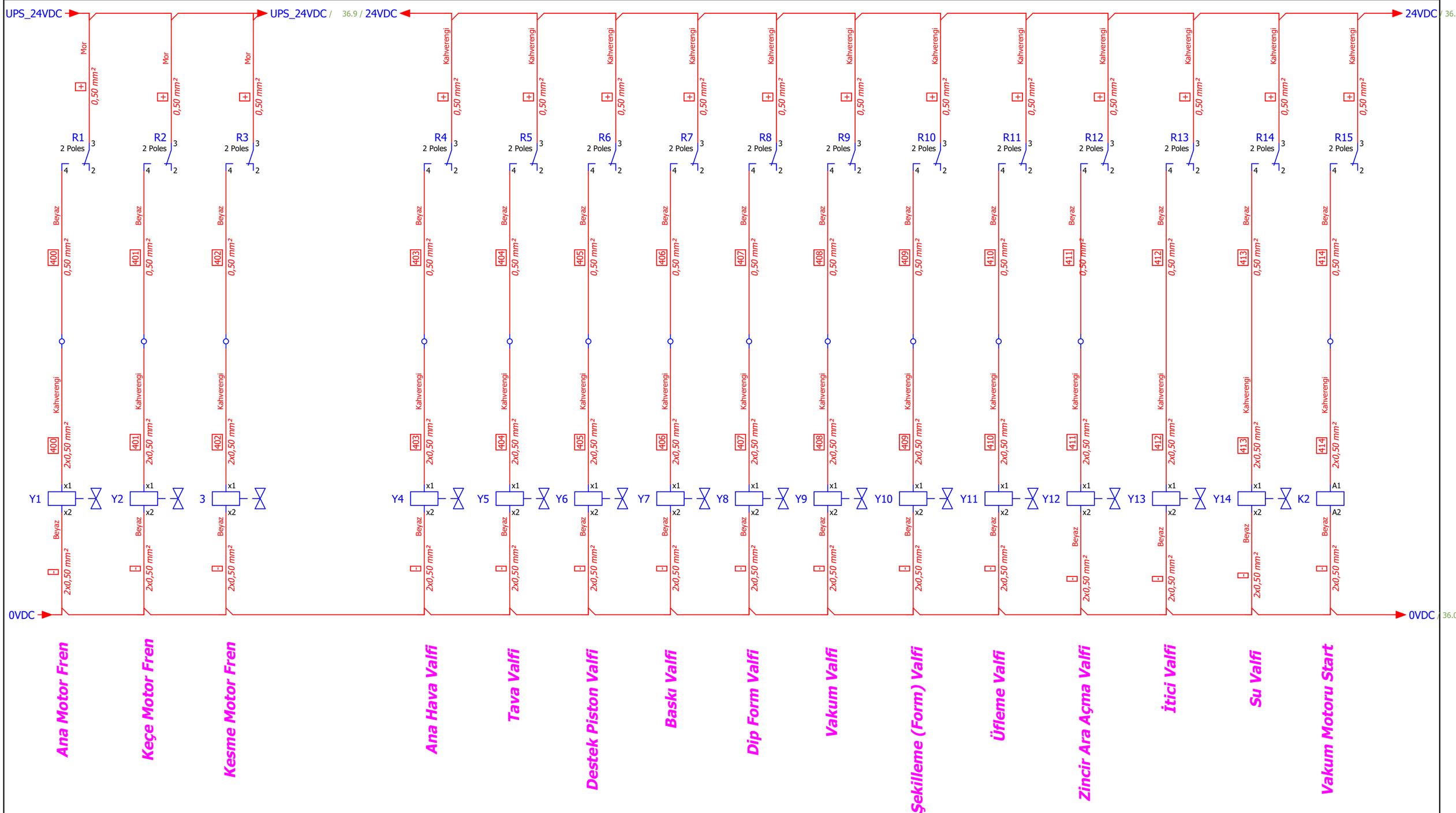

Proje Versiyonu	v0.2	Oluşturan	OĞULCAN YILMAZ	GT FORM	**Güven Teknik Makina ve Kalıp San. Dış. Tic. Ltd. Şti** Kavaklı Mah. Pamukova Sok. No:6 Silivri/İstanbul/Turkey +90 212 485 09 67 info@guventeknikmakina.com	**GT8065M**	RÖLE ÇIKIŞLARI-1
Son Değişiklik	20/01/2025	Revizyon					Sayfa : 36 /42

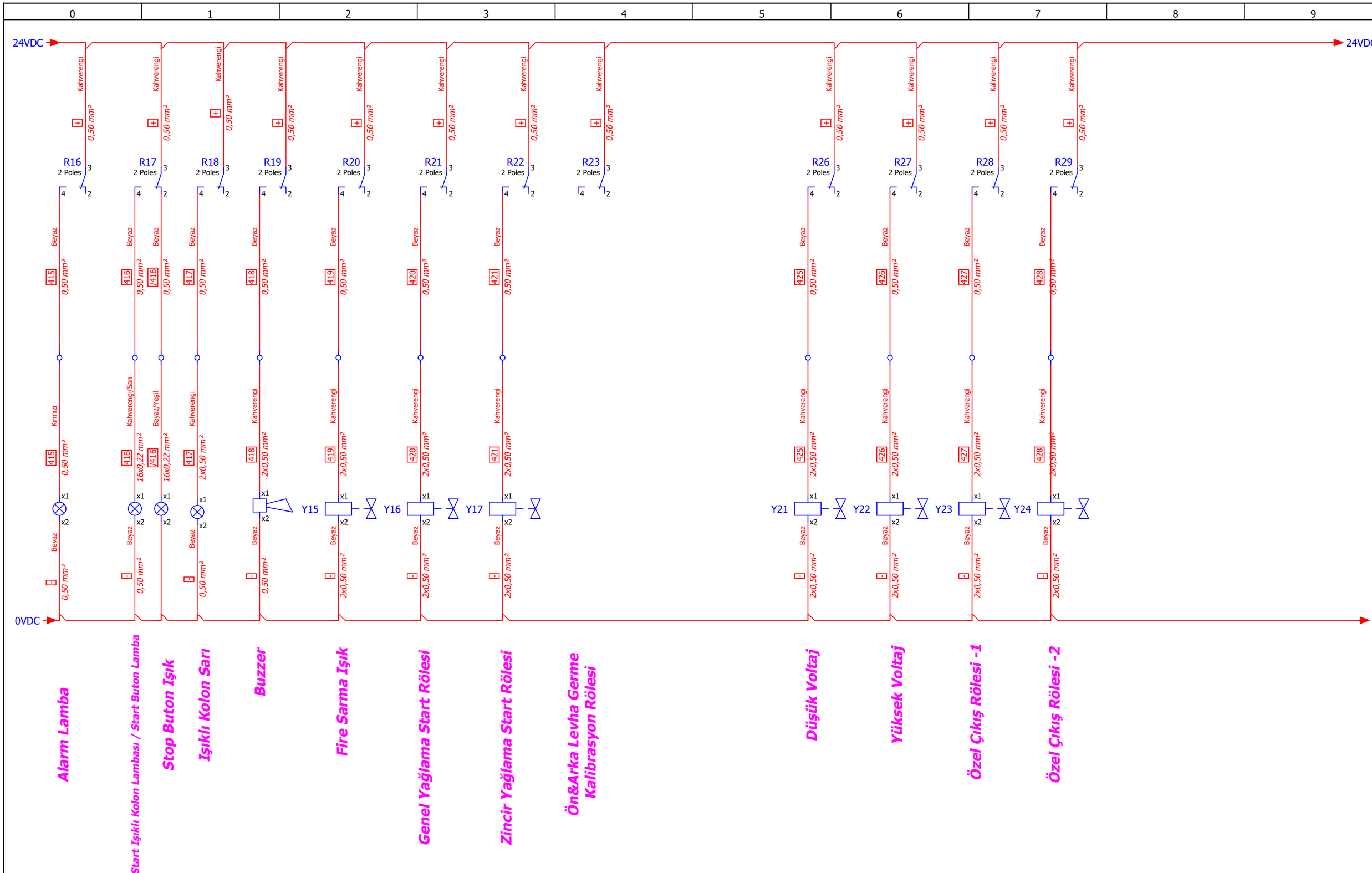

Proje Versiyonu	v0.2	Oluşturan	OĞULCAN YILMAZ	GT FORM	**Güven Teknik Makina ve Kalıp San. Dış. Tic. Ltd. Şti** Kavaklı Mah. Pamukova Sok. No:6 Silivri/İstanbul/Turkey +90 212 485 09 67 info@guventeknikmakina.com	**GT8065M**	RÖLE ÇIKIŞLARI-2
Son Değişiklik	20/01/2025	Revizyon					Sayfa : 37 /42

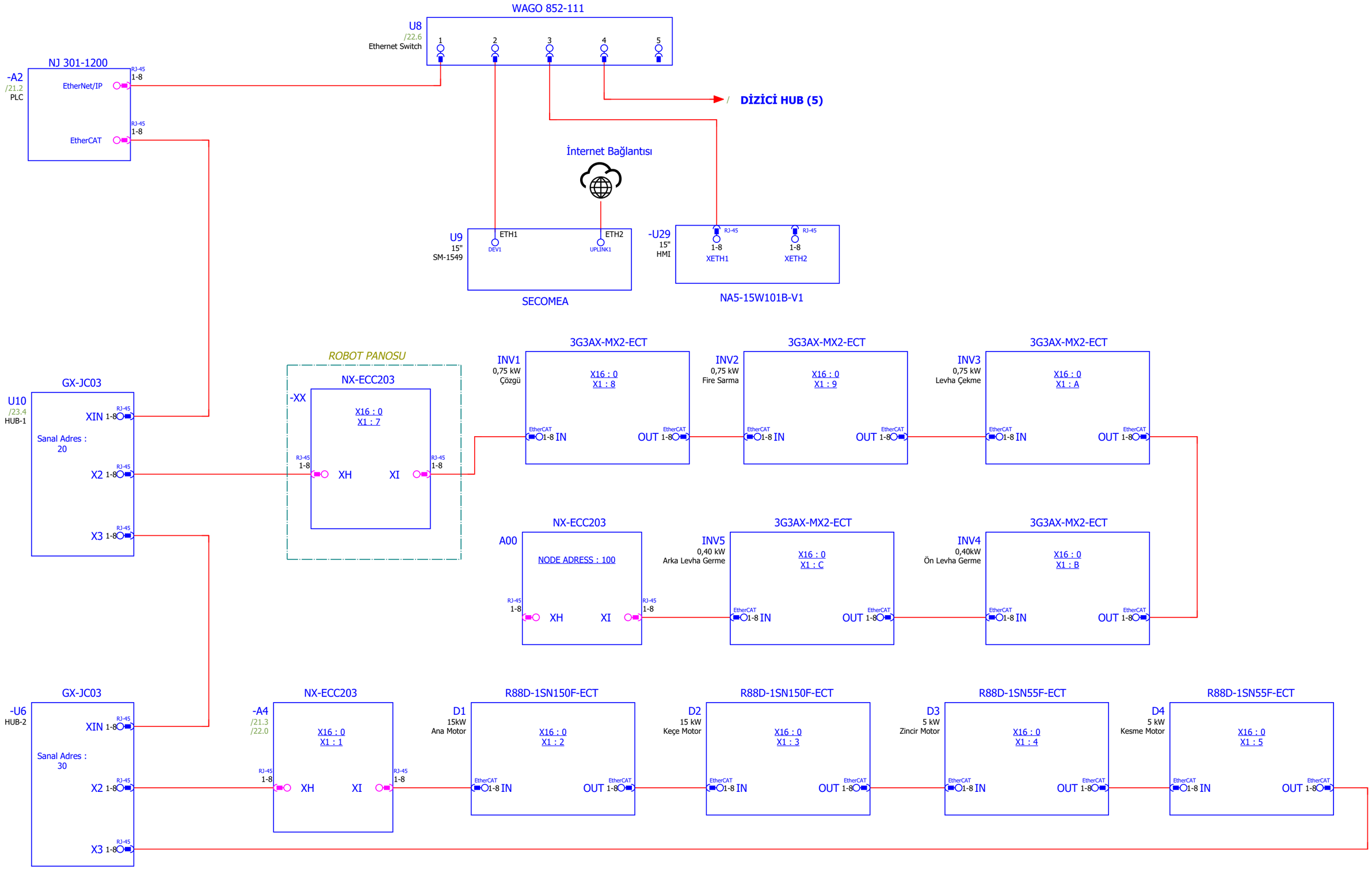

Proje Versiyonu	v0.2	Oluşturan	OĞULCAN YILMAZ	GT FORM	**Güven Teknik Makina ve Kalıp San. Dış. Tic. Ltd. Şti** Kavaklı Mah. Pamukova Sok. No:6 Silivri/İstanbul/Turkey +90 212 485 09 67 info@guventeknikmakina.com	**GT8065M**	AĞ DİYAGRAMI
Son Değişiklik	20/01/2025	Revizyon					Sayfa : 38 /42

0	1	2	3	4	5	6	7	8	9

Alt Kalıp İç Buat

X30

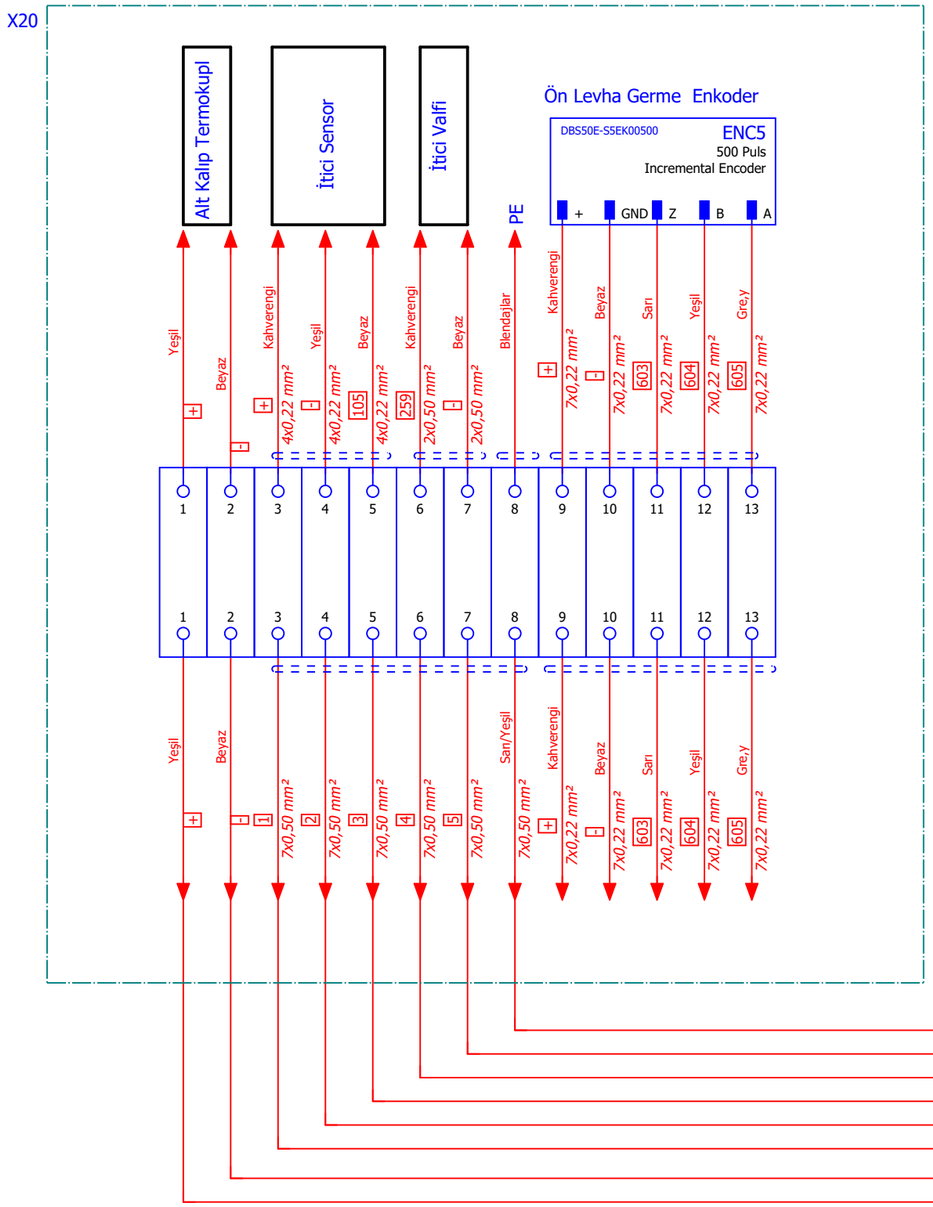

Alt Kalıp Ön Buat

X31

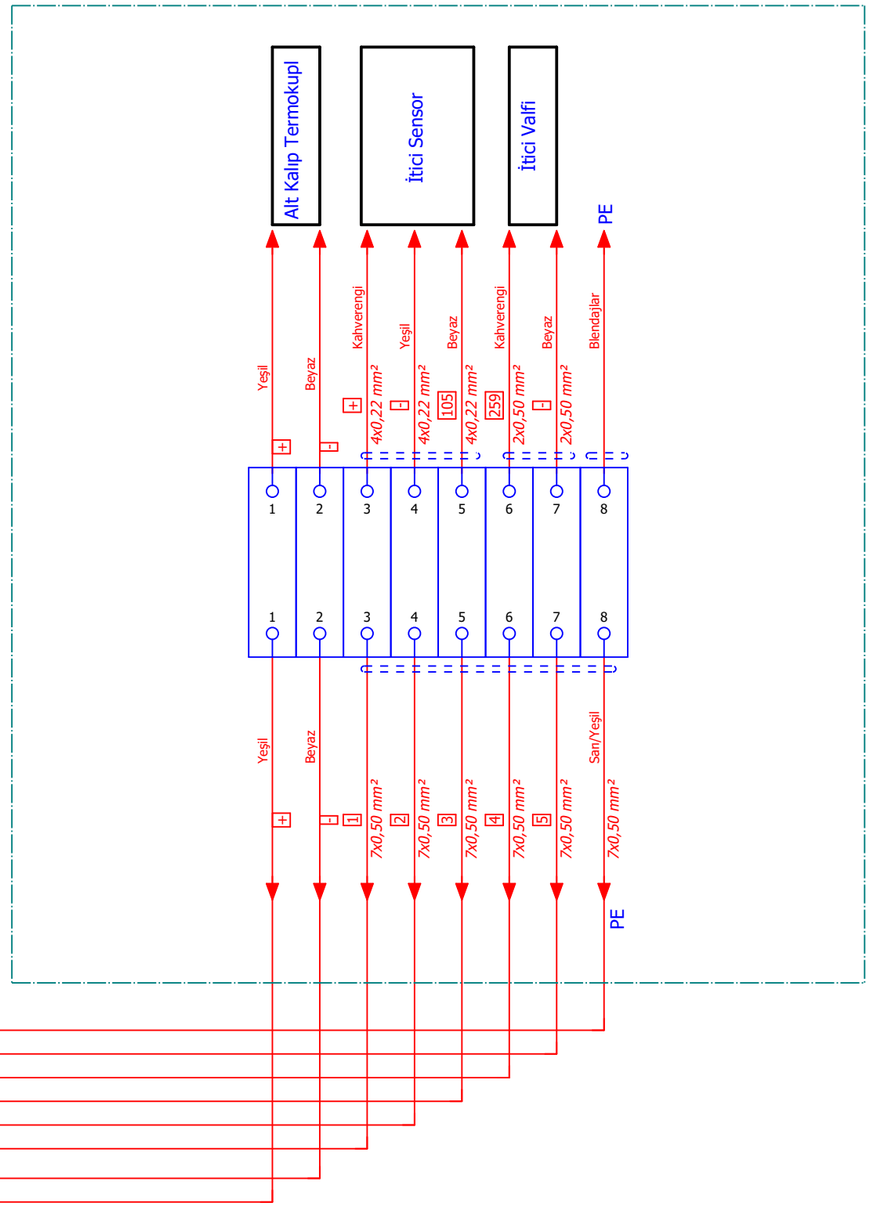

Proje Versiyonu	v0.2	Oluşturan	OĞULCAN YILMAZ	GT FORM	**Güven Teknik Makina ve Kalıp San. Dış. Tic. Ltd. Şti** Kavaklı Mah. Pamukova Sok. No:6 Silivri/İstanbul/Turkey +90 212 485 09 67 info@guventeknikmakina.com	**GT8065M**	BUAT BAĞLANTILARI
Son Değişiklik	20/01/2025	Revizyon					Sayfa : 39 /42

0	1	2	3	4	5	6	7	8	9

Ana Enkoder Buat

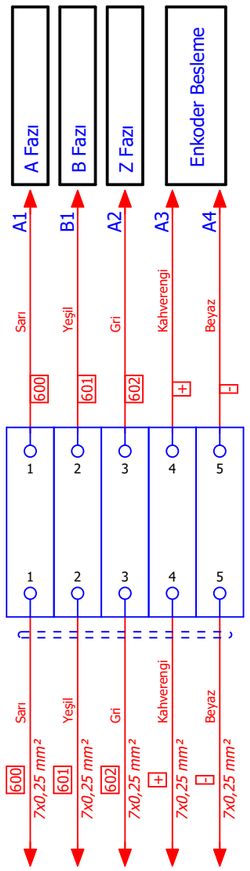

Arka Levha Germe Enkoder

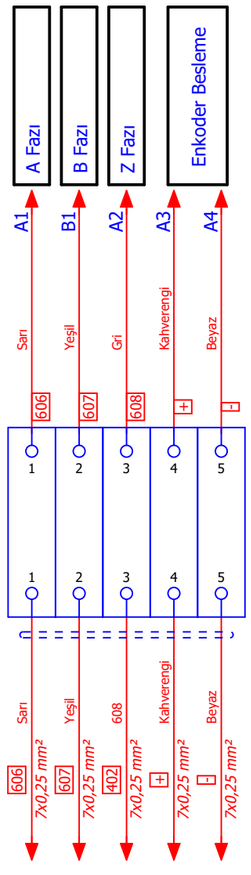

Proje Versiyonu	v0.2	Oluşturan	OĞULCAN YILMAZ	GT FORM	**Güven Teknik Makina ve Kalıp San. Dış. Tic. Ltd. Şti** Kavaklı Mah. Pamukova Sok. No:6 Silivri/İstanbul/Turkey +90 212 485 09 67 info@guventeknikmakina.com	**GT8065M**	BUAT BAĞLANTILARI
Son Değişiklik	20/01/2025	Revizyon					Sayfa : 40 /42

0	1	2	3	4	5	6	7	8	9

Fire Sarma Tarafı Buton Kutusu

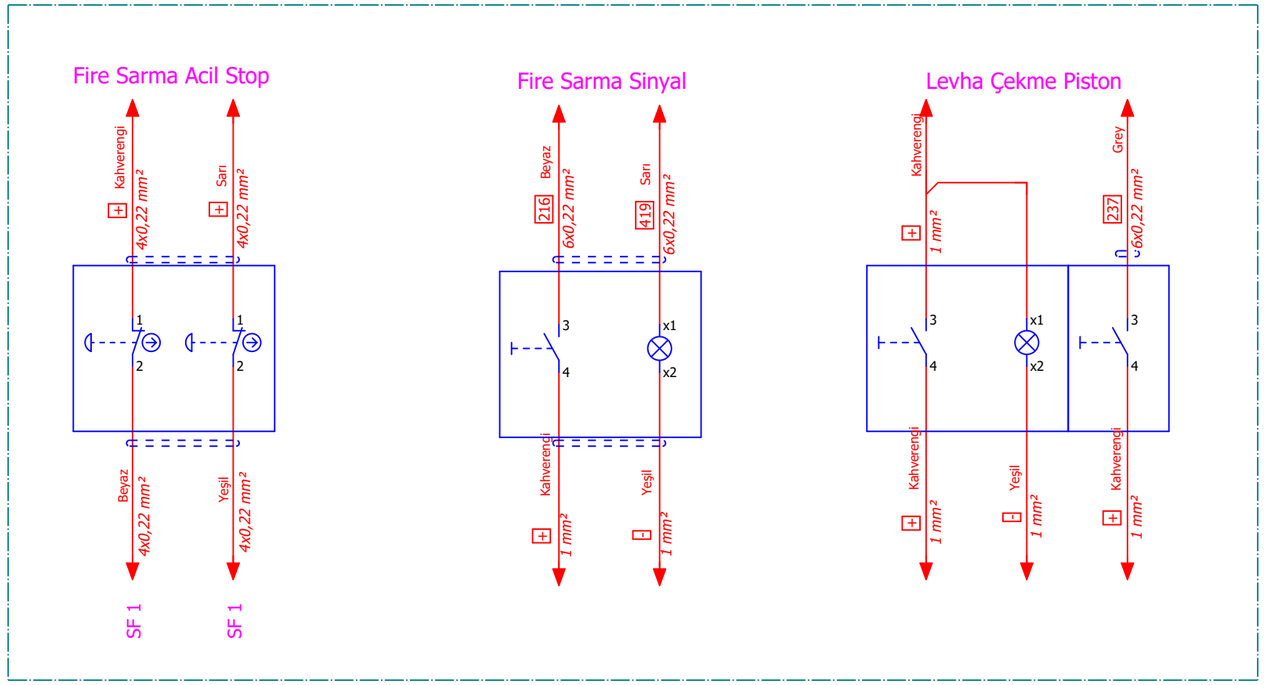

Çözgü Tarafı Buton Kutusu

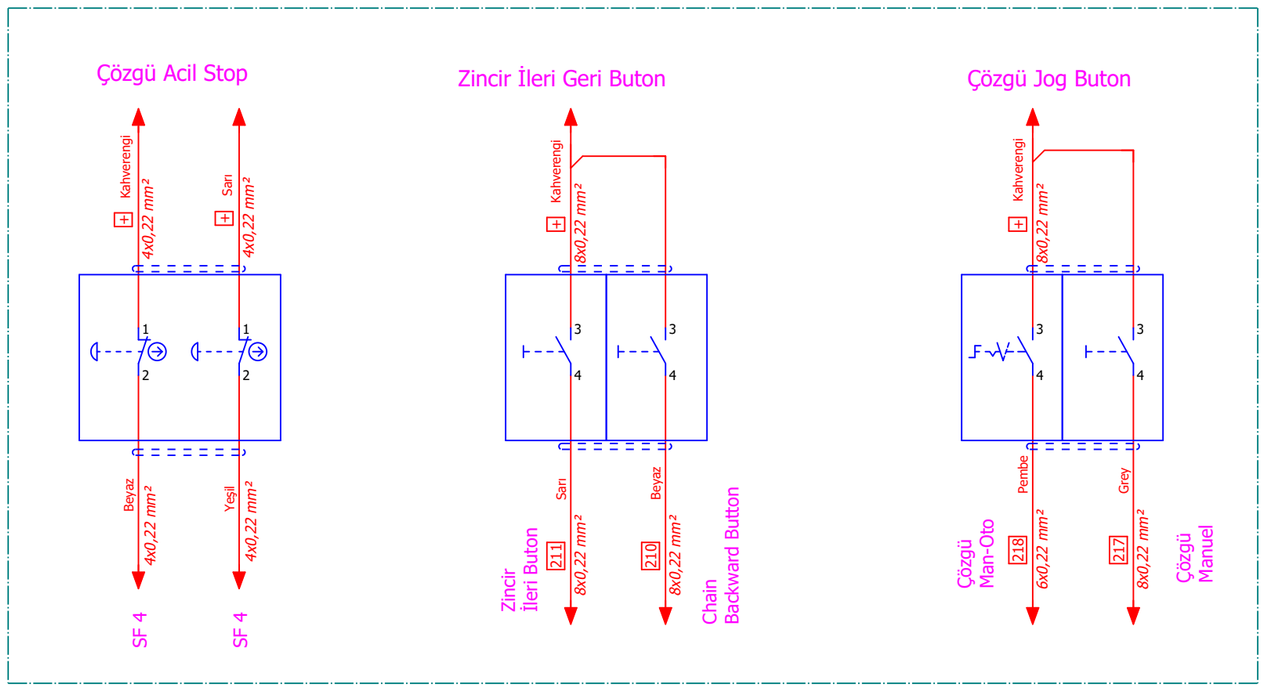

Makine Acil Stop

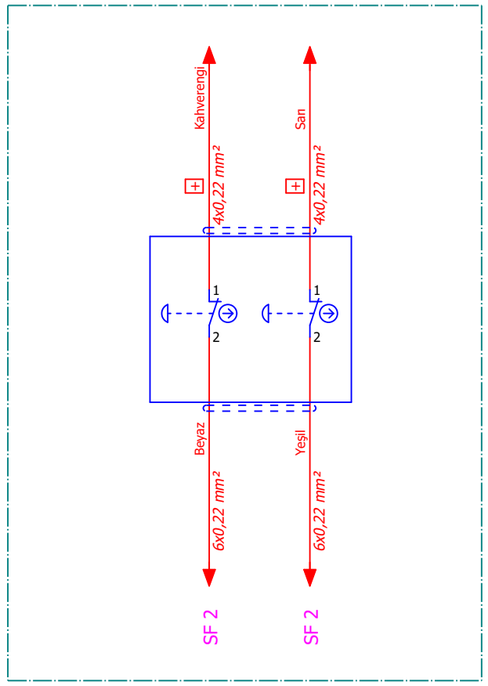

Proje Versiyonu	v0.2	Oluşturan	OĞULCAN YILMAZ	GT FORM	**Güven Teknik Makina ve Kalıp San. Dış. Tic. Ltd. Şti** Kavaklı Mah. Pamukova Sok. No:6 Silivri/İstanbul/Turkey +90 212 485 09 67 info@guventeknikmakina.com	**GT8065M**	BUTON BAĞLANTILARI
Son Değişiklik	20/01/2025	Revizyon					Sayfa : 41 /42

0	1	2	3	4	5	6	7	8	9

Dizici 6 Kontak Güç Soketi

X10

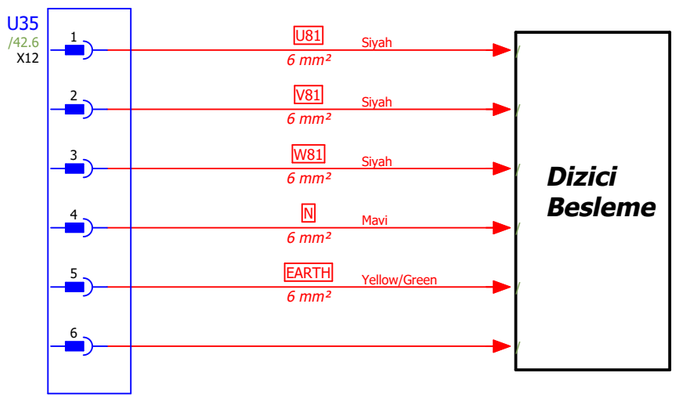

Çözgü 6 Kontak Güç/Sinyal Soketi

X20

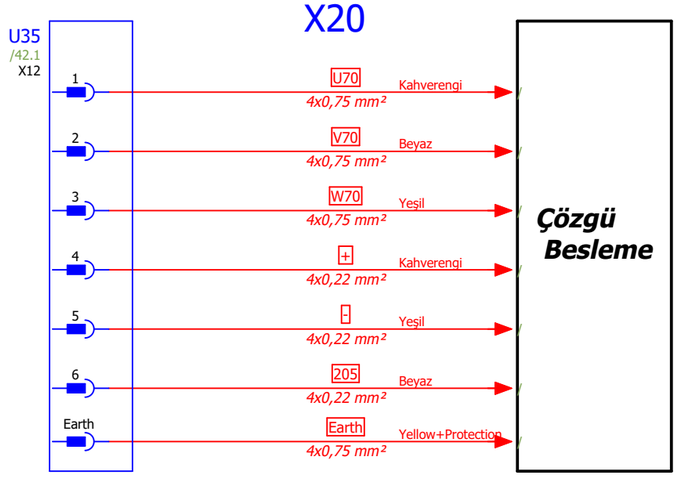

Proje Versiyonu	v0.2	Oluşturan	OĞULCAN YILMAZ	GT FORM	**Güven Teknik Makina ve Kalıp San. Dış. Tic. Ltd. Şti** Kavaklı Mah. Pamukova Sok. No:6 Silivri/İstanbul/Turkey +90 212 485 09 67 info@guventeknikmakina.com	**GT8065M**	SOKET BAĞLANTILARI
Son Değişiklik	20/01/2025	Revizyon					Sayfa : 42 /42