Güven Teknik Makina ve Kalıp San. Dış. Tic. Ltd. Şti.
Kavaklı Mah. Pamukova Sok. No:6 Silivri/İstanbul/Turkey
+90 212 485 09 67
info@guventeknikmakina.com

GTS1000

3 & 4 İstasyonlu Makine / 3 & 4 Station Machine

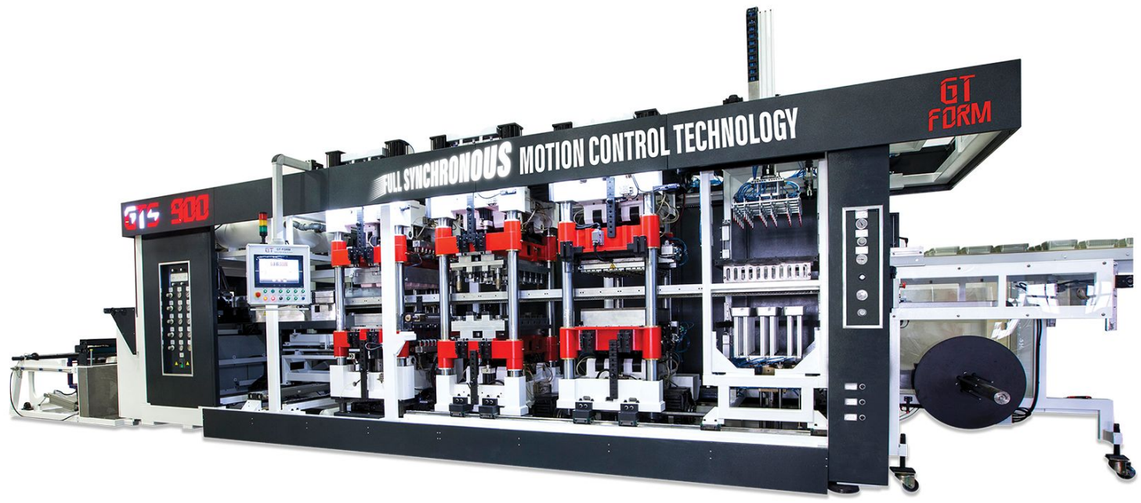

Elektrik Besleme / Electrical Supply :	380 V AC
Frekans / Frequency :	50 hZ
Besleme Kablosu / Supply Cable :	Minimum 5x70 mm² (3P + N +PE)
Toplam Güç / Total Power :	3 Station : 235 kVA / 4 Station : 245 kVA
Isıtıcı Gücü / Heaters Power :	190.4 kW
Ana Şalter / Main Circuit Breaker :	Schneider EZC250H3250

Kablo Renk Standartları

AC Faz : Siyah	*Genel 24V DC : Kahverengi*	*Kontrol UPS 24V DC : Mor*	*Fren UPS 24V DC : Kırmızı*
AC Nötr : Mavi	*Genel 0V DC : Yeşil*	*Kontrol UPS 0V DC : Yeşil*	*Fren UPS 0V DC : Gri*
Toprak : Sarı-Yeşil			

Proje Versiyonu : v0.2
Son Değişiklik : 13/11/2024

Sayfa sayısı 62

TR

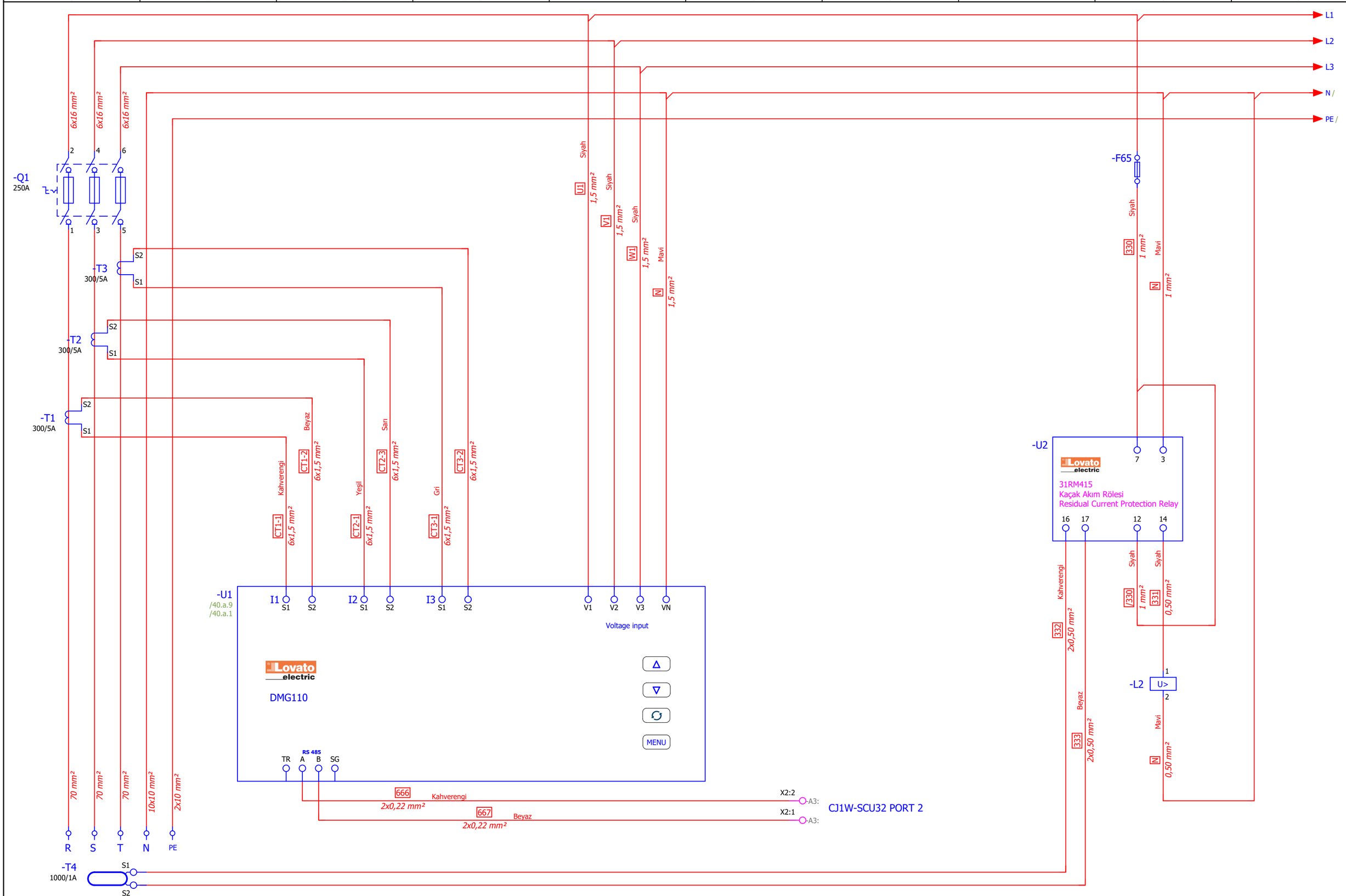

Proje Versiyonu	v0.2	Oluşturan	Görkem Güray	GT FORM	**Güven Teknik Makina ve Kalıp San. Dış. Tic. Ltd. Şti** Kavaklı Mah. Pamukova Sok. No:6 Silivri/İstanbul/Turkey +90 212 485 09 67 info@guventeknikmakina.com	**GTS1000**	ANA BESLEME
Son Değişiklik	13/11/2024	Revizyon	Berk Samat				Sayfa : 2 /62

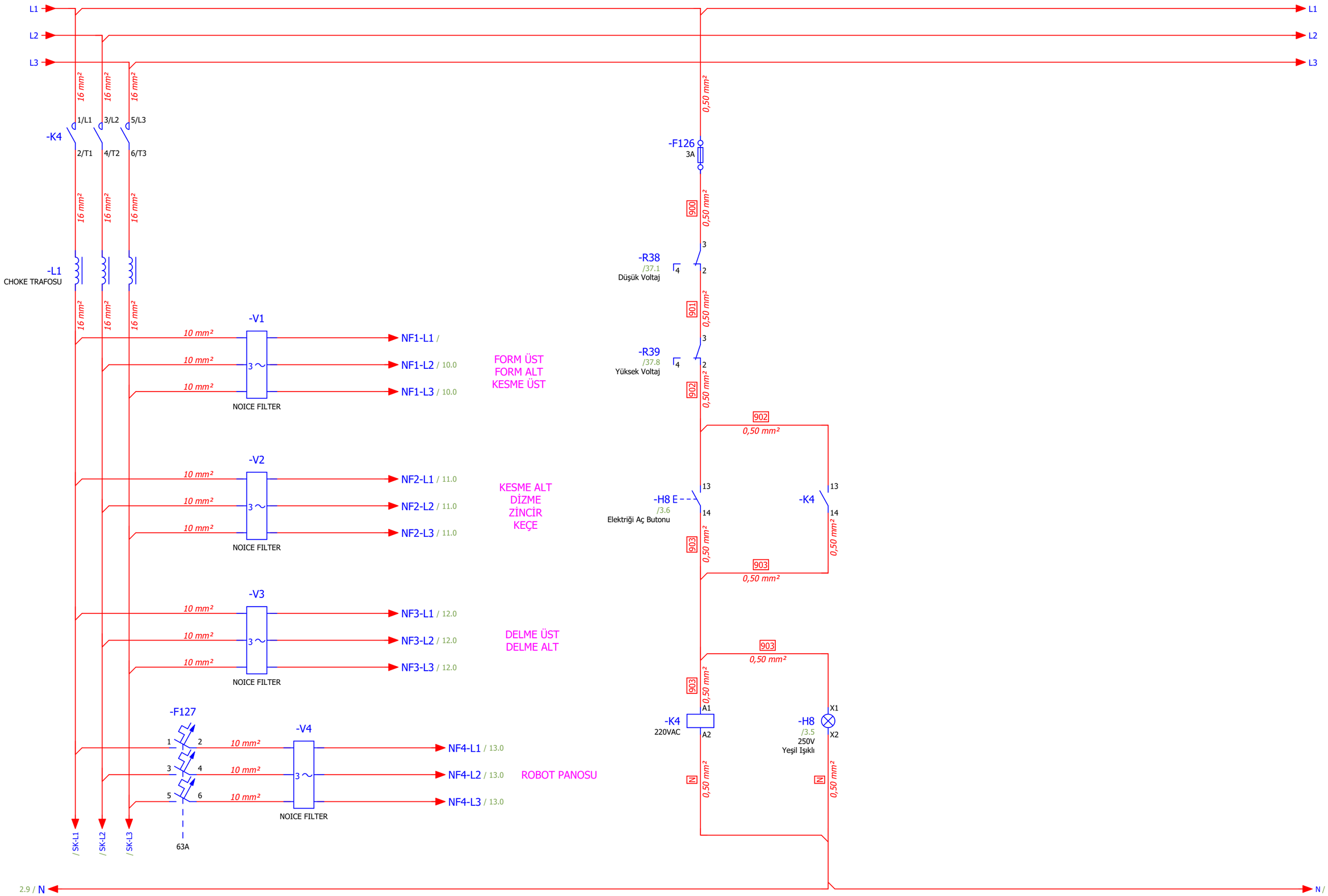

Proje Versiyonu	v0.2	Oluşturan	Görkem Güray	GT FORM	**Güven Teknik Makina ve Kalıp San. Dış. Tic. Ltd. Şti** Kavaklı Mah. Pamukova Sok. No:6 Silivri/İstanbul/Turkey +90 212 485 09 67 info@guventeknikmakina.com	**GTS1000**	VOLTAJ KORUMA
Son Değişiklik	13/11/2024	Revizyon	Berk Samat				Sayfa : 3 /62

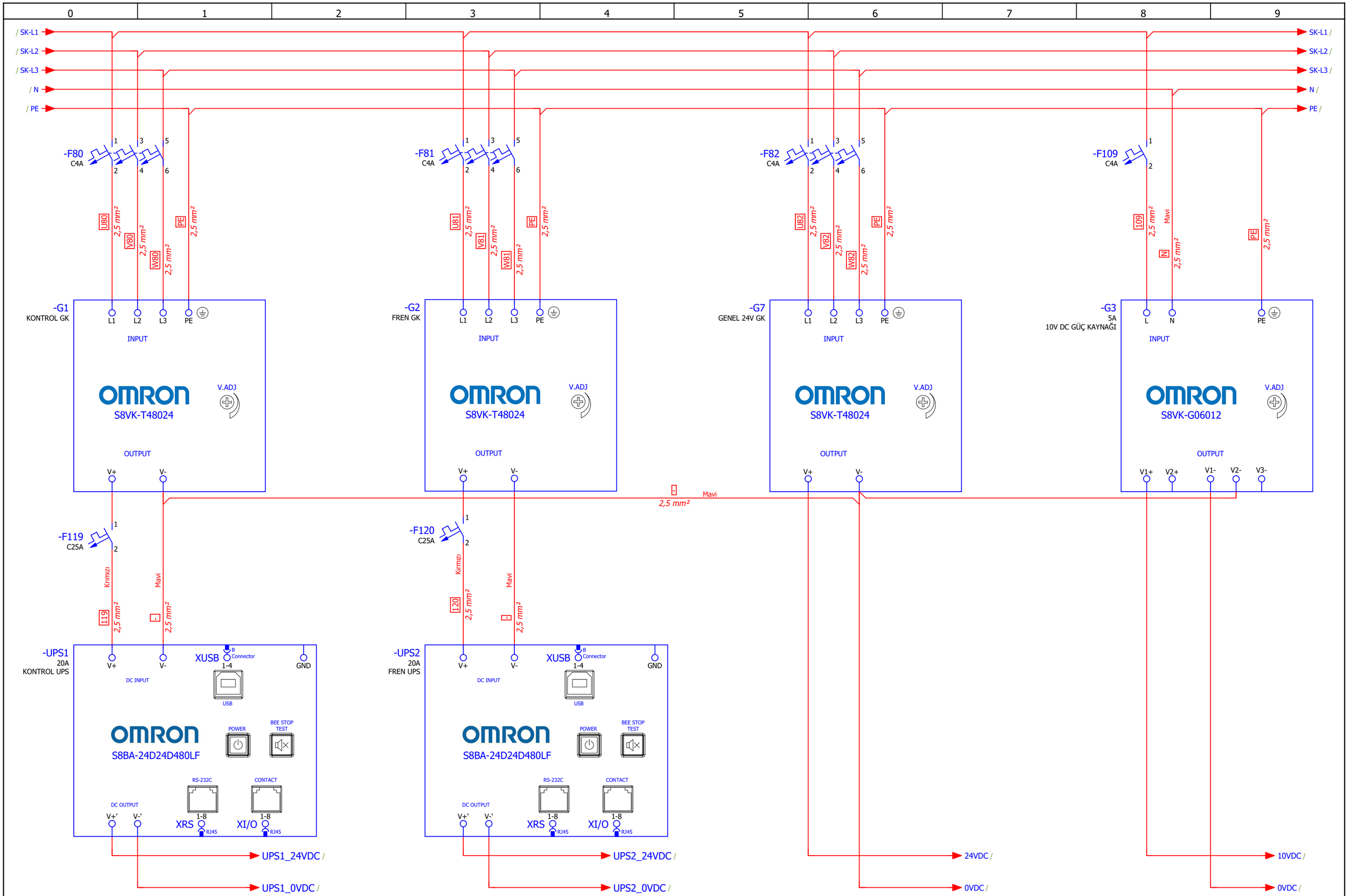

Proje Versiyonu	v0.2	Oluşturan	Görkem Güray	GT FORM	**Güven Teknik Makina ve Kalıp San. Dış. Tic. Ltd. Şti** Kavaklı Mah. Pamukova Sok. No:6 Silivri/İstanbul/Turkey +90 212 485 09 67 info@guventeknikmakina.com	**GTS1000**	KONTROL GERİLİMİ
Son Değişiklik	13/11/2024	Revizyon	Berk Samat				Sayfa : 4 /62

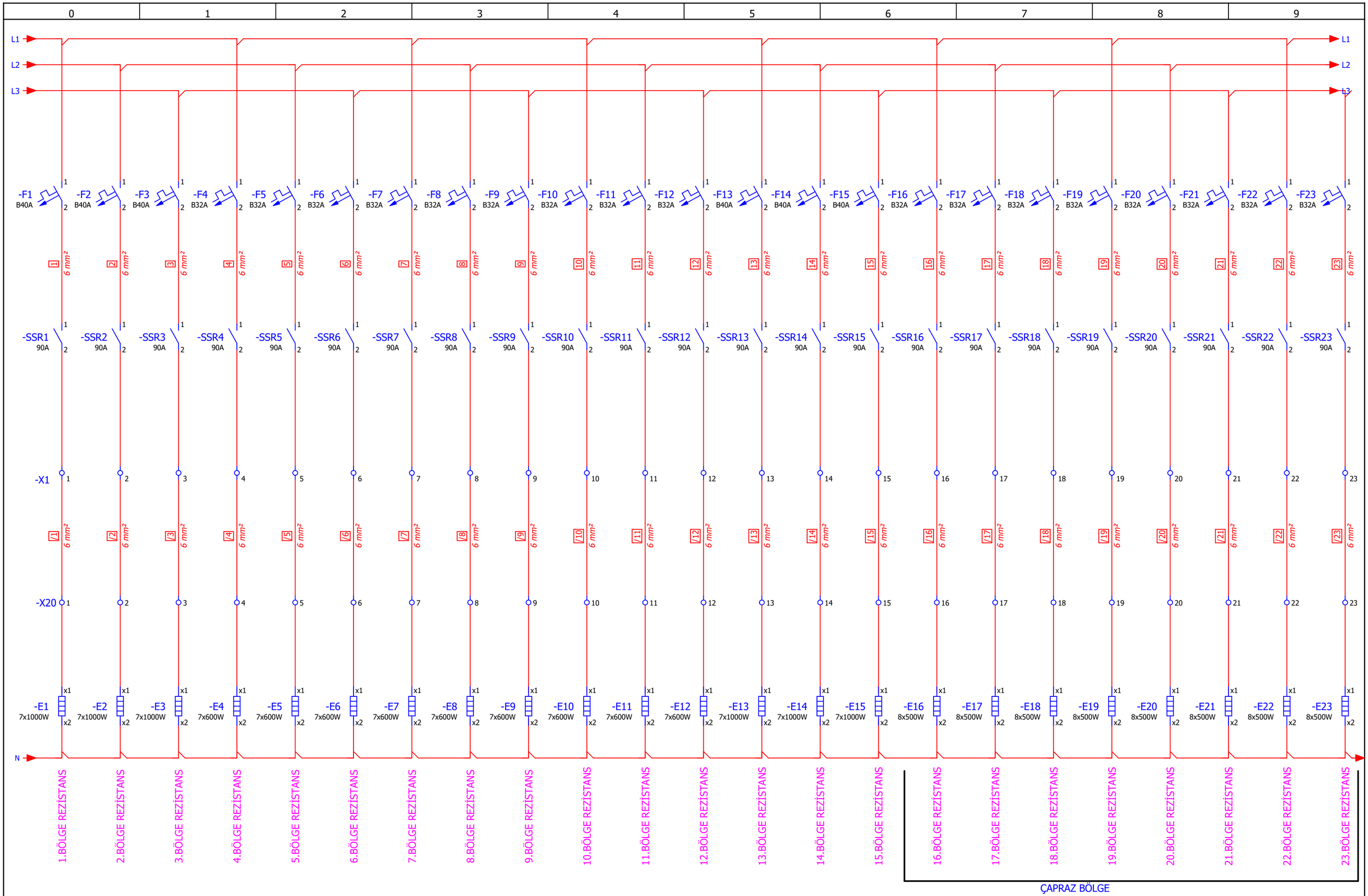

Proje Versiyonu	v0.2	Oluşturan	Görkem Güray	GT FORM	**Güven Teknik Makina ve Kalıp San. Dış. Tic. Ltd. Şti** Kavaklı Mah. Pamukova Sok. No:6 Silivri/İstanbul/Turkey +90 212 485 09 67 info@guventeknikmakina.com	**GTS1000**	ÜST TAVA
Son Değişiklik	13/11/2024	Revizyon	Berk Samat				Sayfa : 5 /62

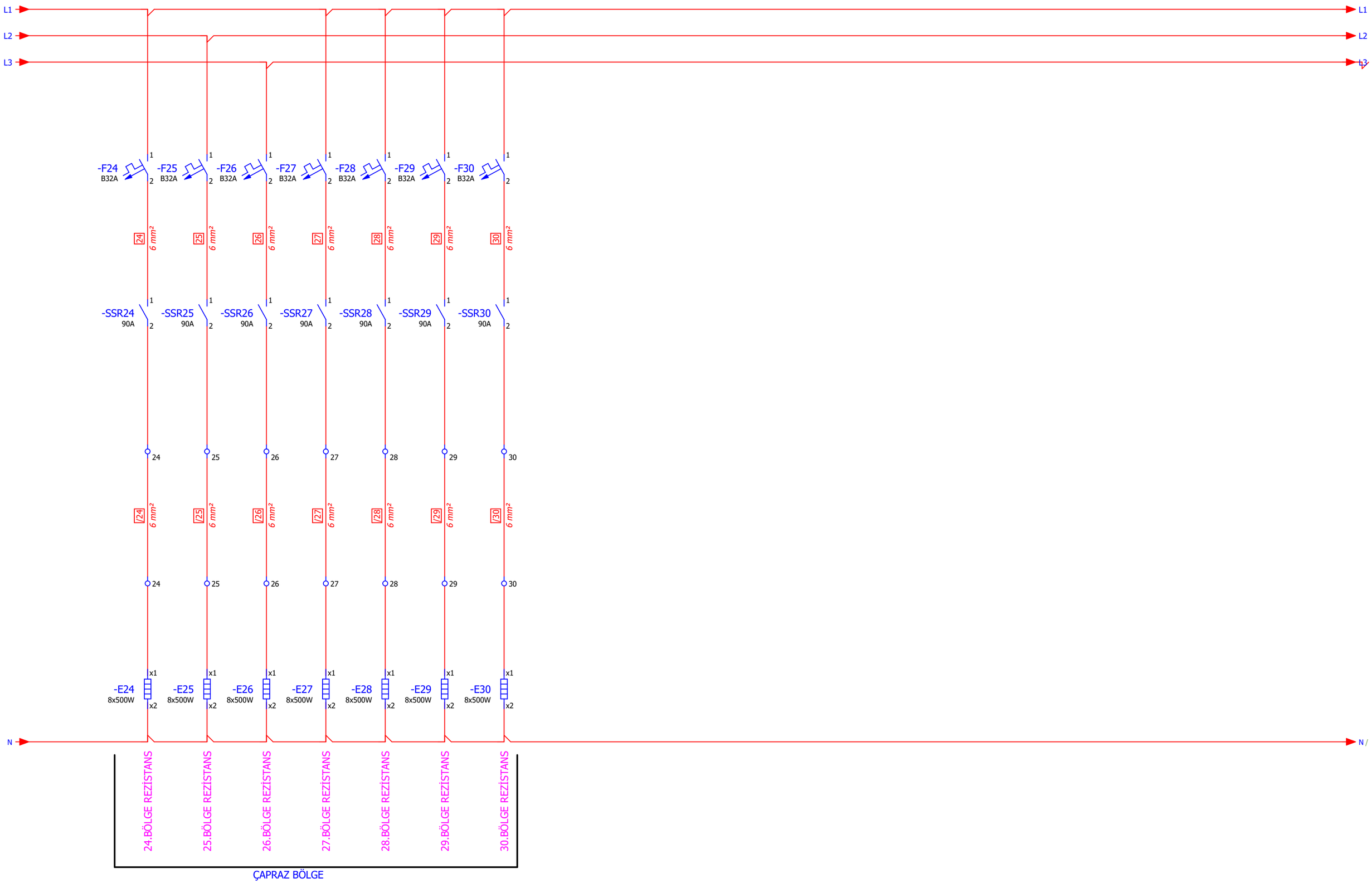

Proje Versiyonu	v0.2	Oluşturan	Görkem Güray	GT FORM	**Güven Teknik Makina ve Kalıp San. Dış. Tic. Ltd. Şti** Kavaklı Mah. Pamukova Sok. No:6 Silivri/İstanbul/Turkey +90 212 485 09 67 info@guventeknikmakina.com	**GTS1000**	ÜST TAVA
Son Değişiklik	13/11/2024	Revizyon	Berk Samat				Sayfa : 6 /62

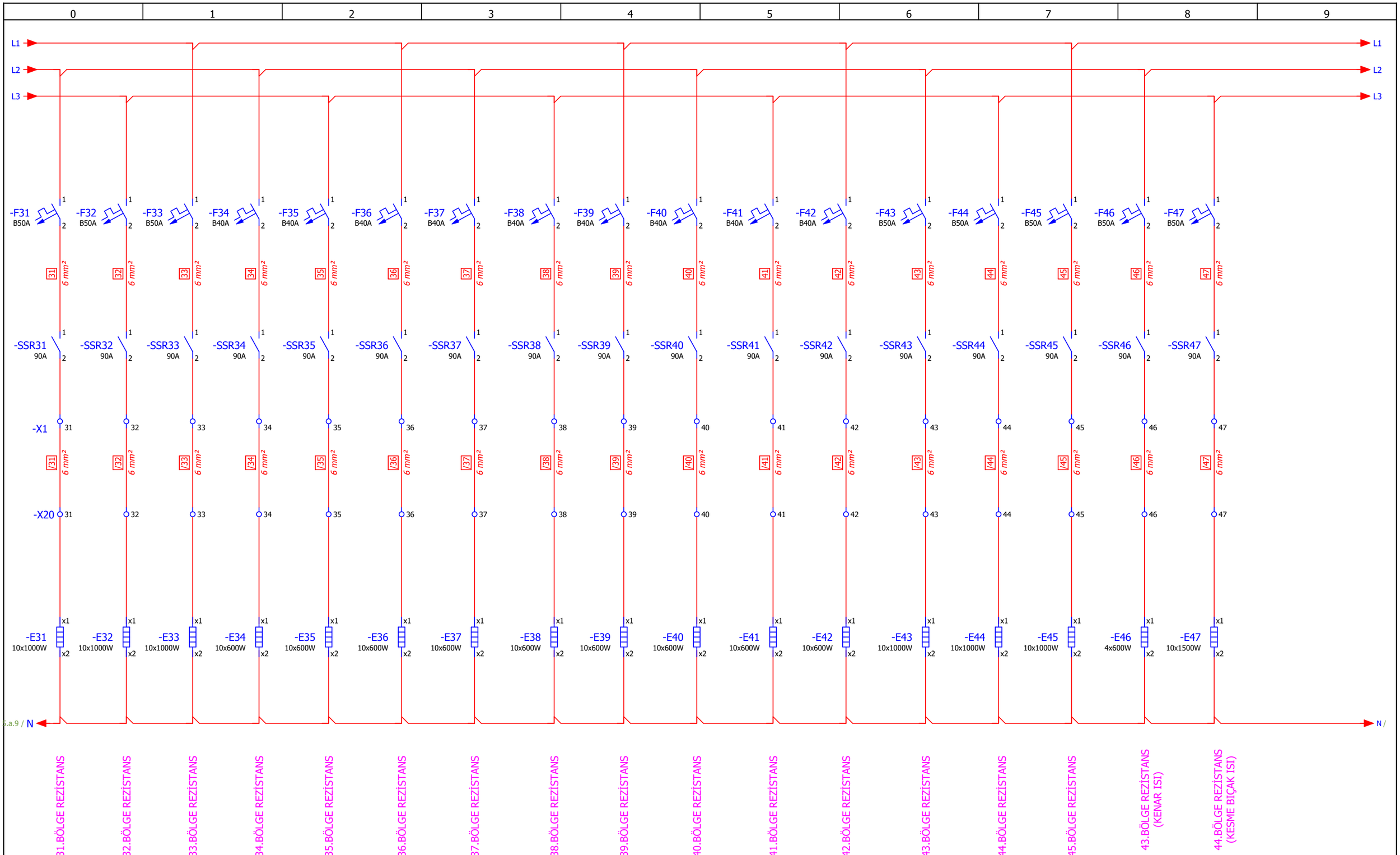

Proje Versiyonu	v0.2	Oluşturan	Görkem Güray	GT FORM	**Güven Teknik Makina ve Kalıp San. Dış. Tic. Ltd. Şti** Kavaklı Mah. Pamukova Sok. No:6 Silivri/İstanbul/Turkey +90 212 485 09 67 info@guventeknikmakina.com	**GTS1000**	ALT TAVA
Son Değişiklik	13/11/2024	Revizyon	Berk Samat				Sayfa : 7 /62

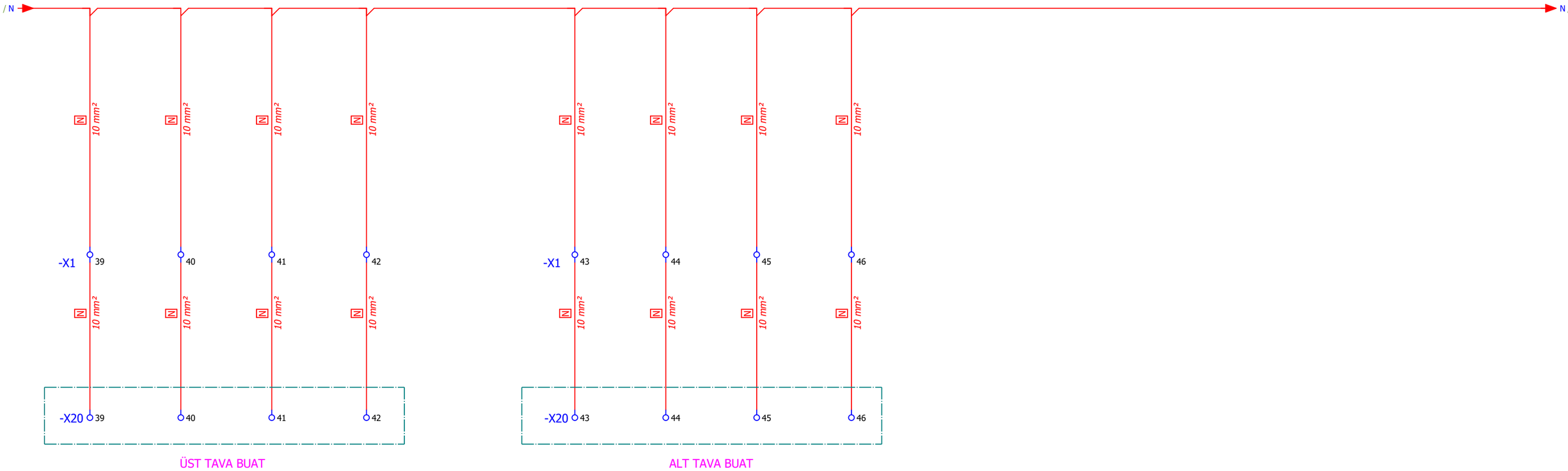
/ N
N /
10 mm²
-X1
39
40
41
42
43
44
45
46
-X20
ÜST TAVA BUAT
ALT TAVA BUAT

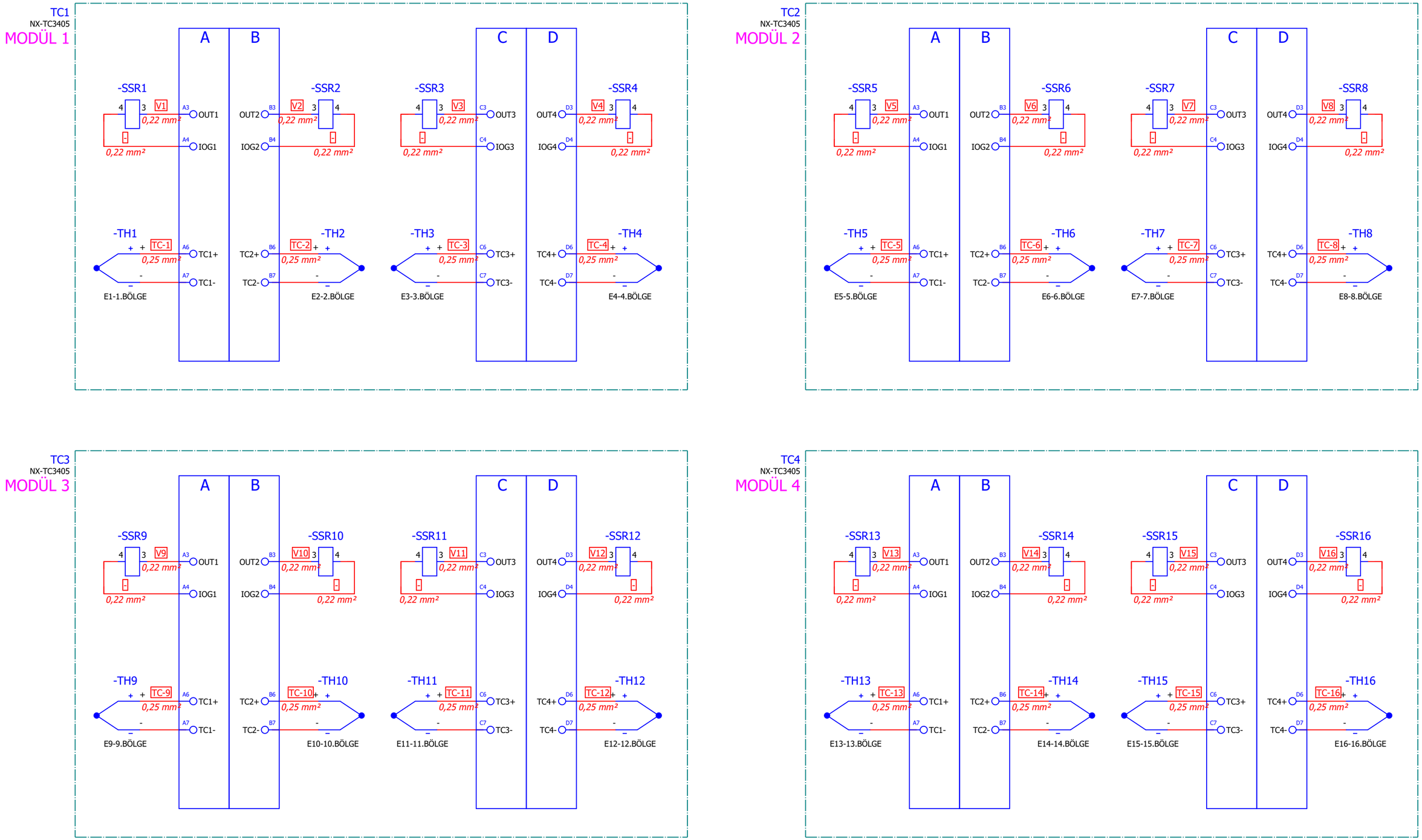

Proje Versiyonu	v0.2	Oluşturan	Görkem Güray	GT FORM	**Güven Teknik Makina ve Kalıp San. Dış. Tic. Ltd. Şti** Kavaklı Mah. Pamukova Sok. No:6 Silivri/İstanbul/Turkey +90 212 485 09 67 info@guventeknikmakina.com	**GTS1000**	ISI KONTROL-1
Son Değişiklik	13/11/2024	Revizyon	Berk Samat				Sayfa : 9 /62

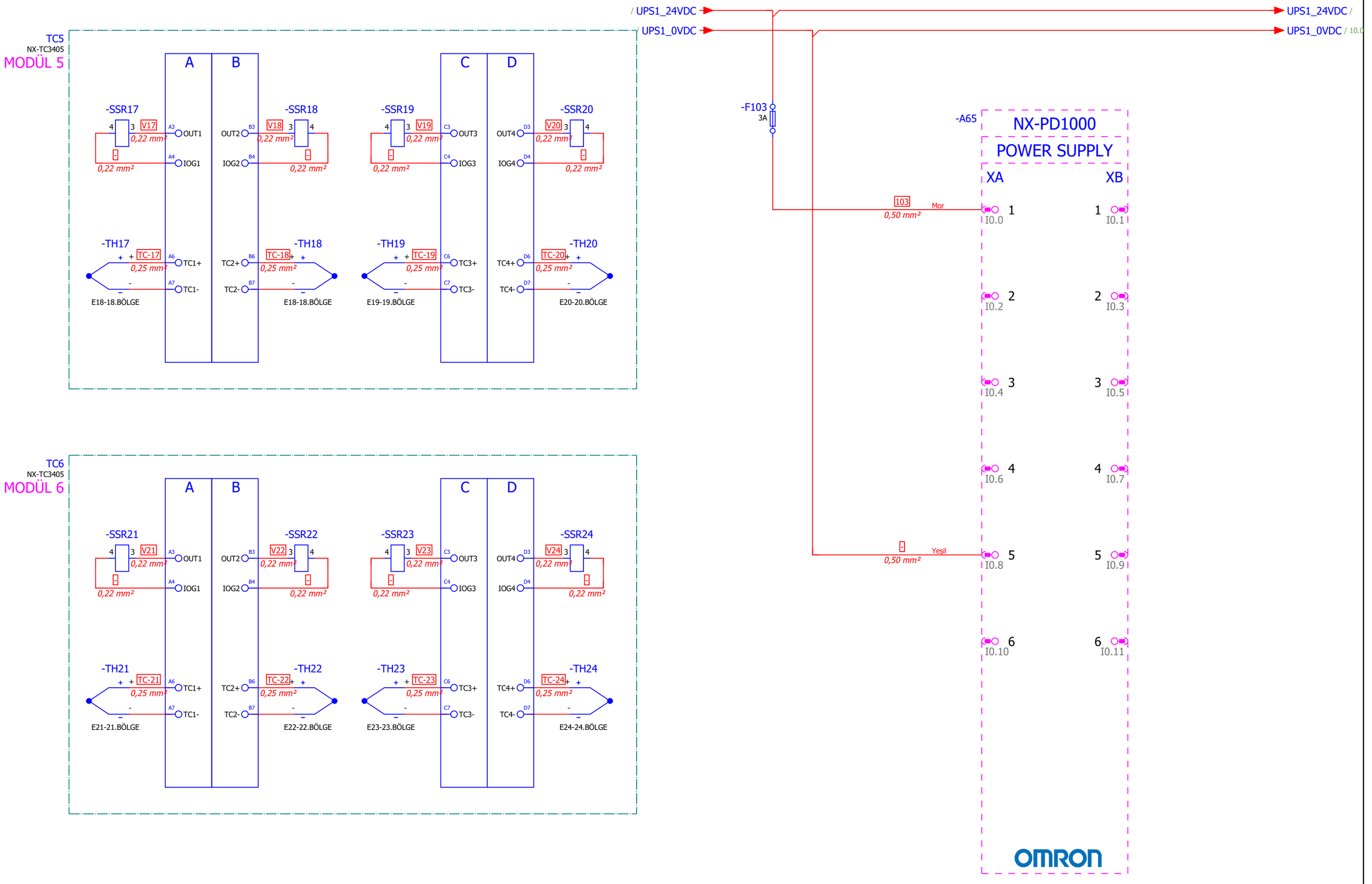

Proje Versiyonu	v0.2	Oluşturan	Görkem Güray	GT FORM	**Güven Teknik Makina ve Kalıp San. Dış. Tic. Ltd. Şti** Kavaklı Mah. Pamukova Sok. No:6 Silivri/İstanbul/Turkey +90 212 485 09 67 info@guventeknikmakina.com	**GTS1000**	ISI KONTROL-2
Son Değişiklik	13/11/2024	Revizyon	Berk Samat				Sayfa : 10 /62

0	1	2	3	4	5	6	7	8	9

TC7
NX-TC3405
MODÜL 7

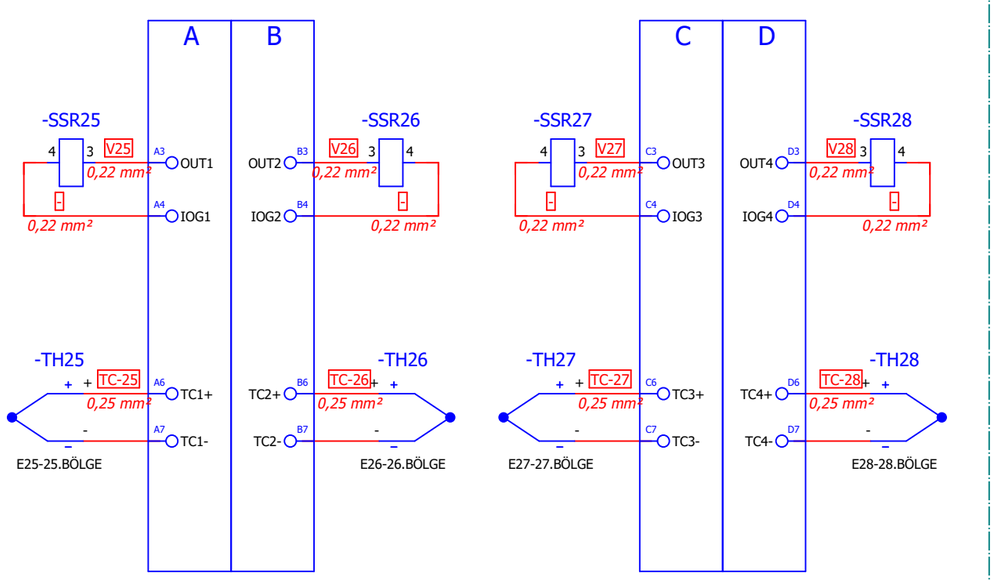

TC8
NX-TC3405
MODÜL 8

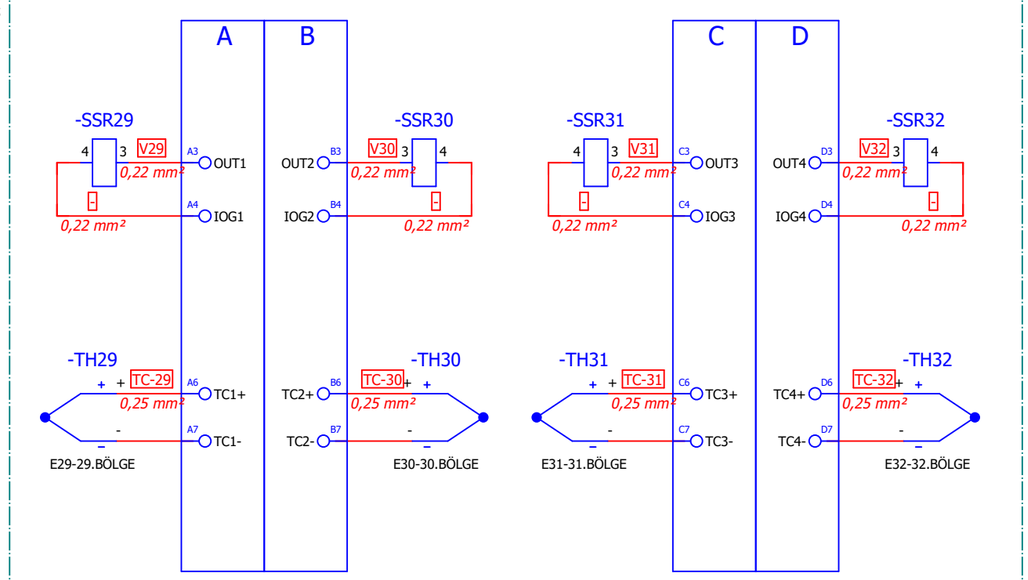

TC9
NX-TC3405
MODÜL 9

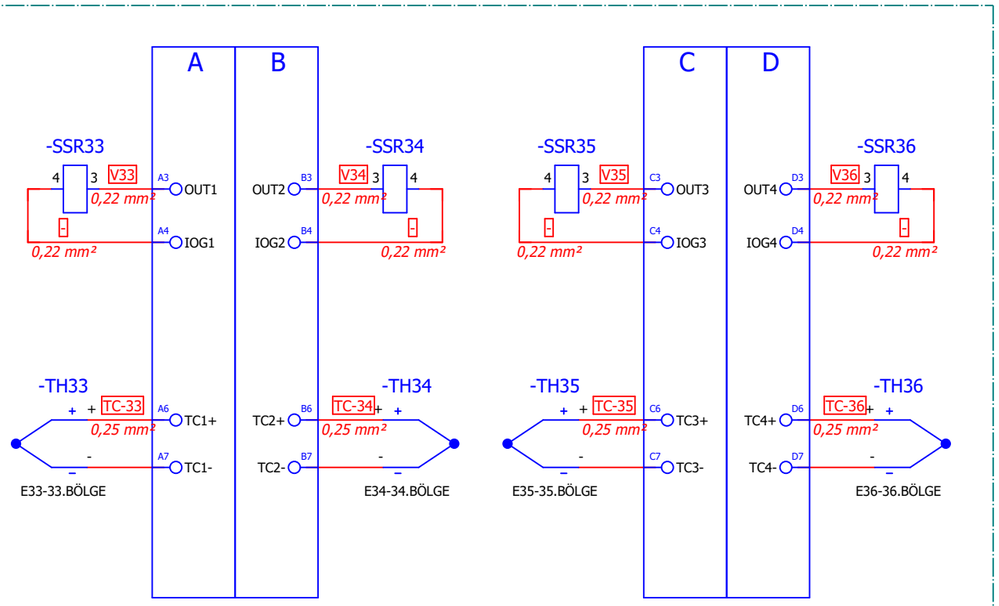

TC10
NX-TC3405
MODÜL 10

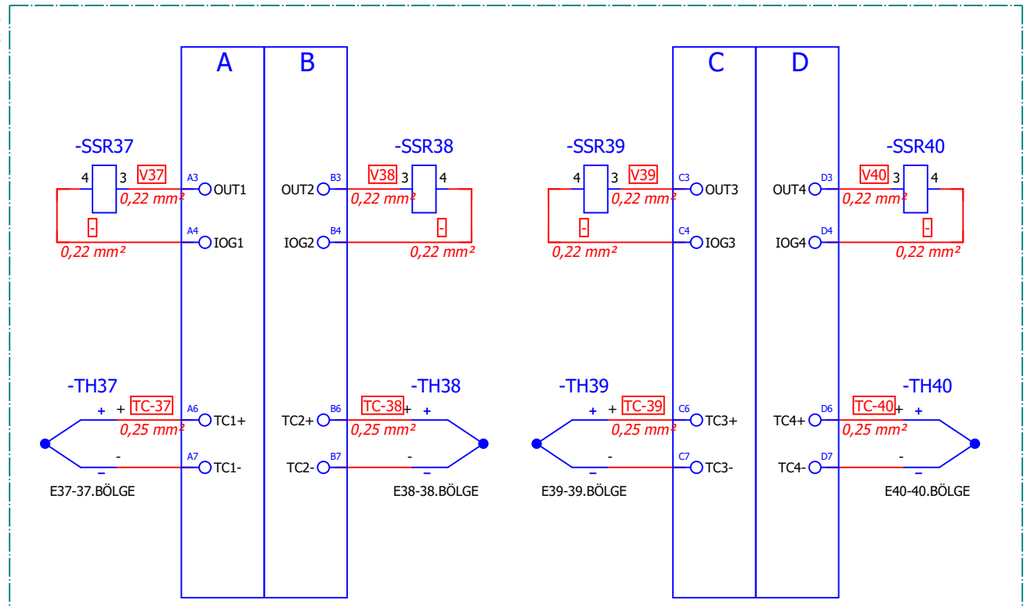

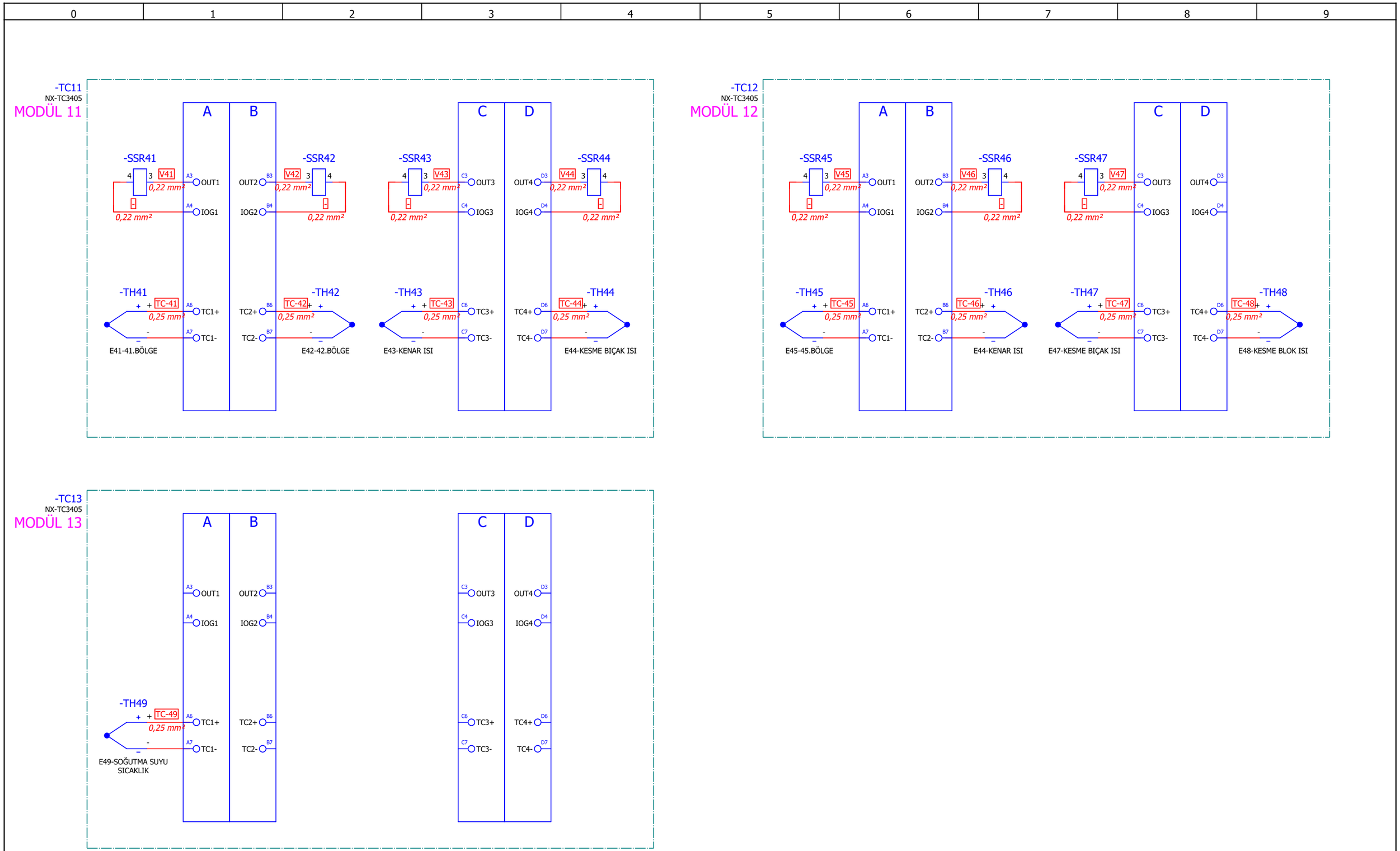

Proje Versiyonu	v0.2	Oluşturan	Görkem Güray	GT FORM	**Güven Teknik Makina ve Kalıp San. Dış. Tic. Ltd. Şti** Kavaklı Mah. Pamukova Sok. No:6 Silivri/İstanbul/Turkey +90 212 485 09 67 info@guventeknikmakina.com	**GTS1000**	ISI KONTROL-4
Son Değişiklik	13/11/2024	Revizyon	Berk Samat				Sayfa : 12 /62

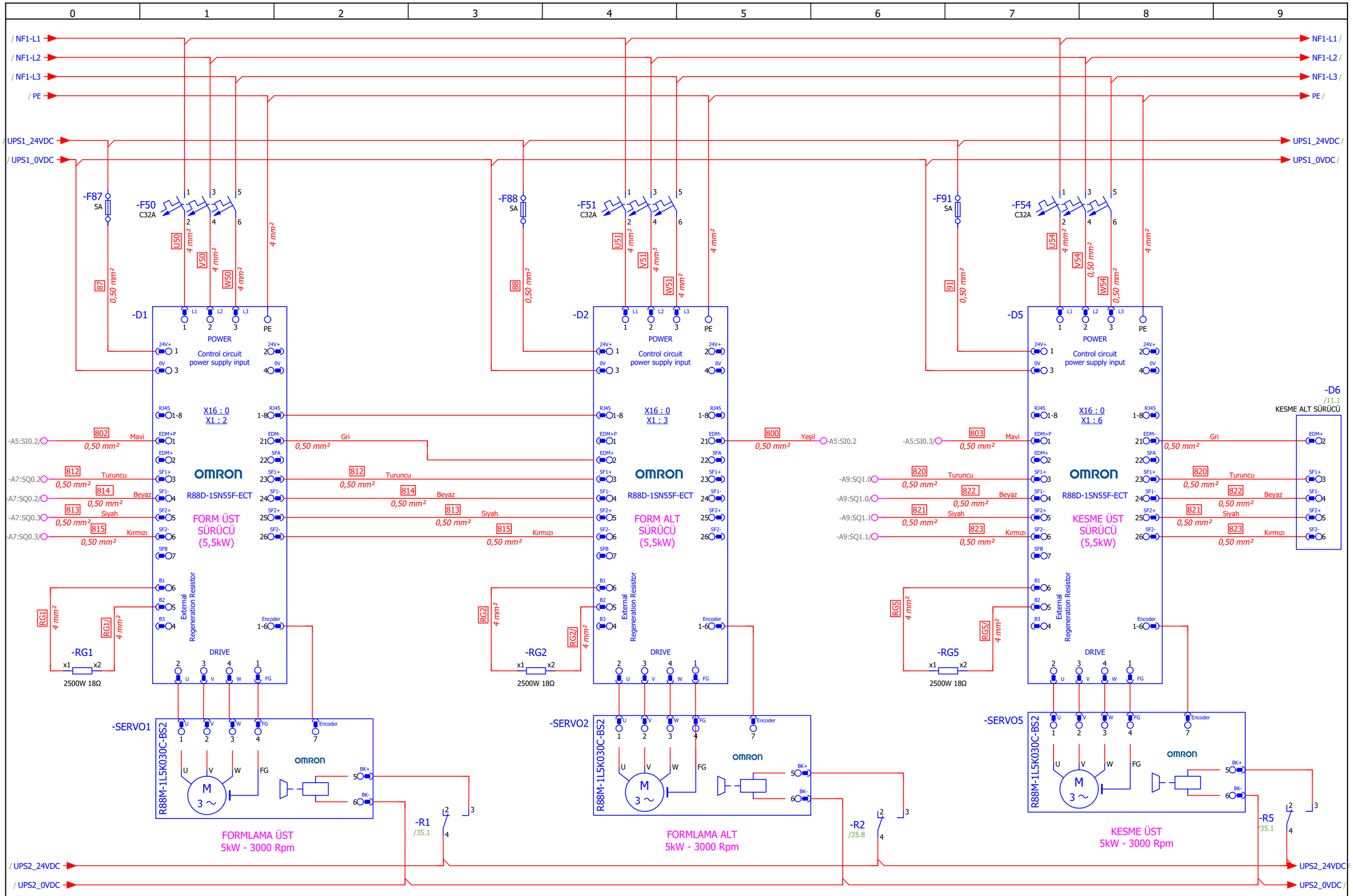

Proje Versiyonu	v0.2	Oluşturan	Görkem Güray	GT FORM	**Güven Teknik Makina ve Kalıp San. Dış. Tic. Ltd. Şti** Kavaklı Mah. Pamukova Sok. No:6 Silivri/İstanbul/Turkey +90 212 485 09 67 info@guventeknikmakina.com	**GTS1000**	SERVO-1
Son Değişiklik	13/11/2024	Revizyon	Berk Samat				Sayfa : 13 /62

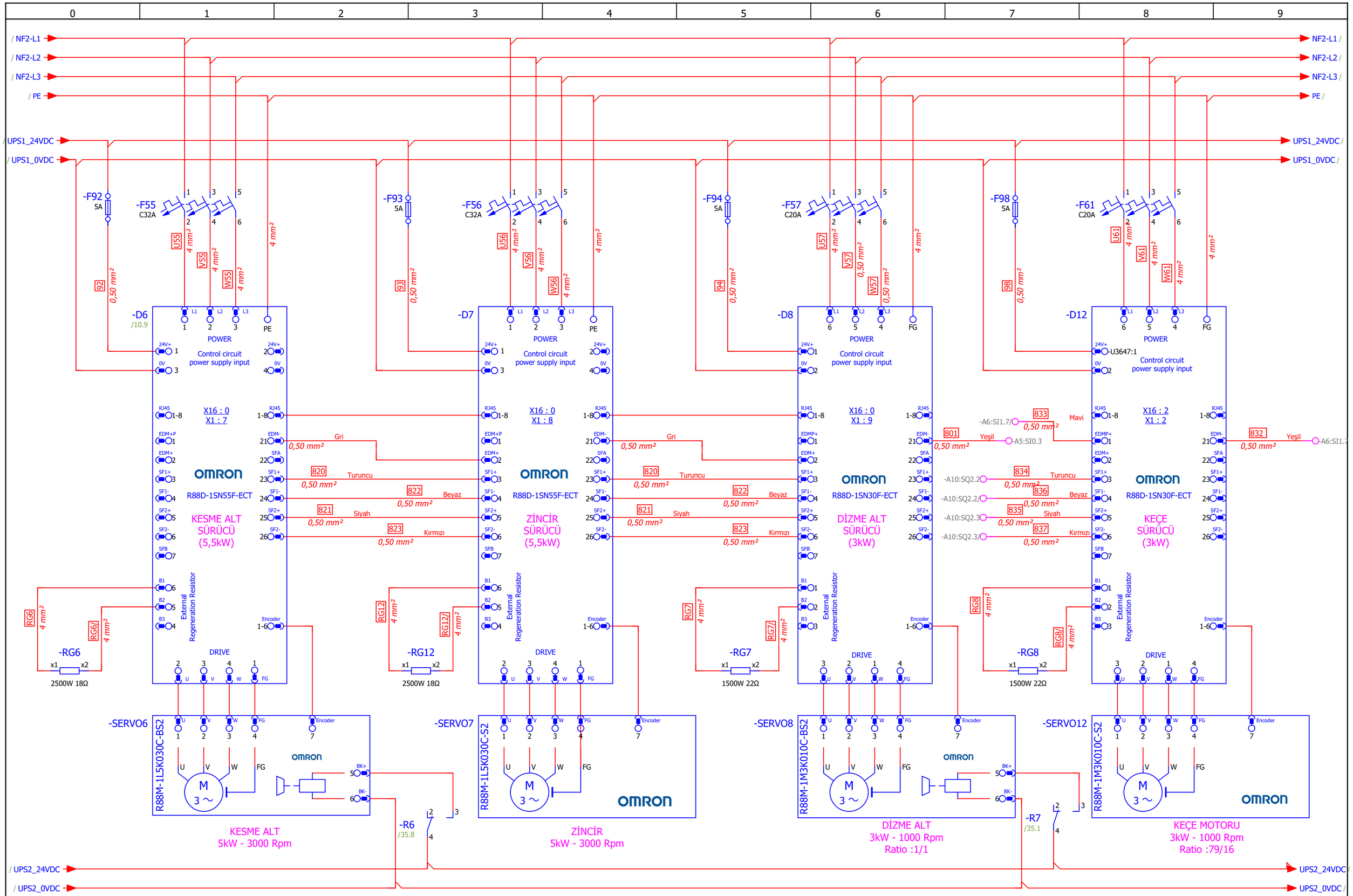

Proje Versiyonu	v0.2	Oluşturan	Görkem Güray	GT FORM	**Güven Teknik Makina ve Kalıp San. Dış. Tic. Ltd. Şti** Kavaklı Mah. Pamukova Sok. No:6 Silivri/İstanbul/Turkey +90 212 485 09 67 info@guventeknikmakina.com	**GTS1000**	SERVO-2
Son Değişiklik	13/11/2024	Revizyon	Berk Samat				Sayfa : 14 /62

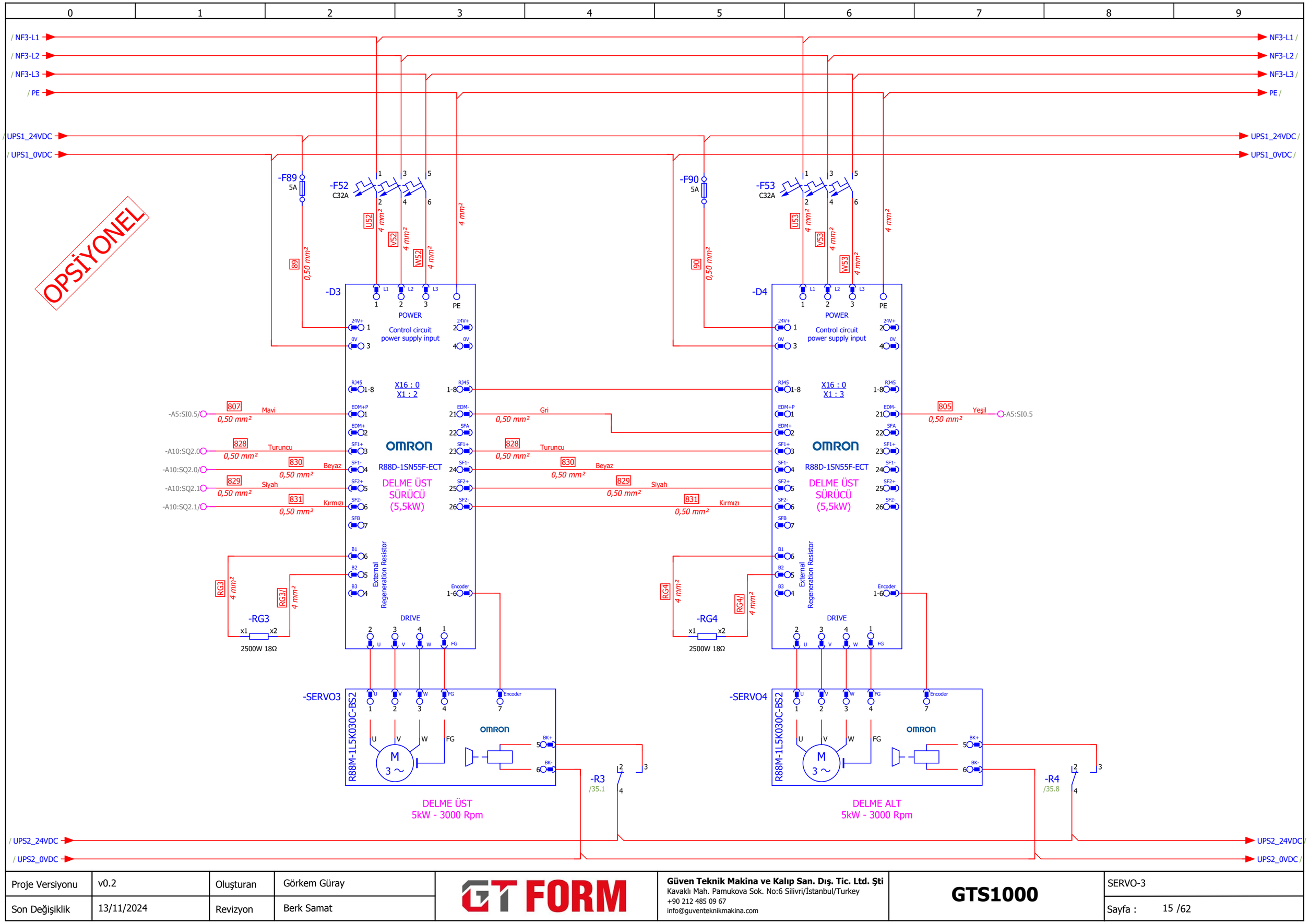

Proje Versiyonu	v0.2	Oluşturan	Görkem Güray	GT FORM	**Güven Teknik Makina ve Kalıp San. Dış. Tic. Ltd. Şti** Kavaklı Mah. Pamukova Sok. No:6 Silivri/İstanbul/Turkey +90 212 485 09 67 info@guventeknikmakina.com	**GTS1000**	SERVO-3
Son Değişiklik	13/11/2024	Revizyon	Berk Samat				Sayfa : 15 /62

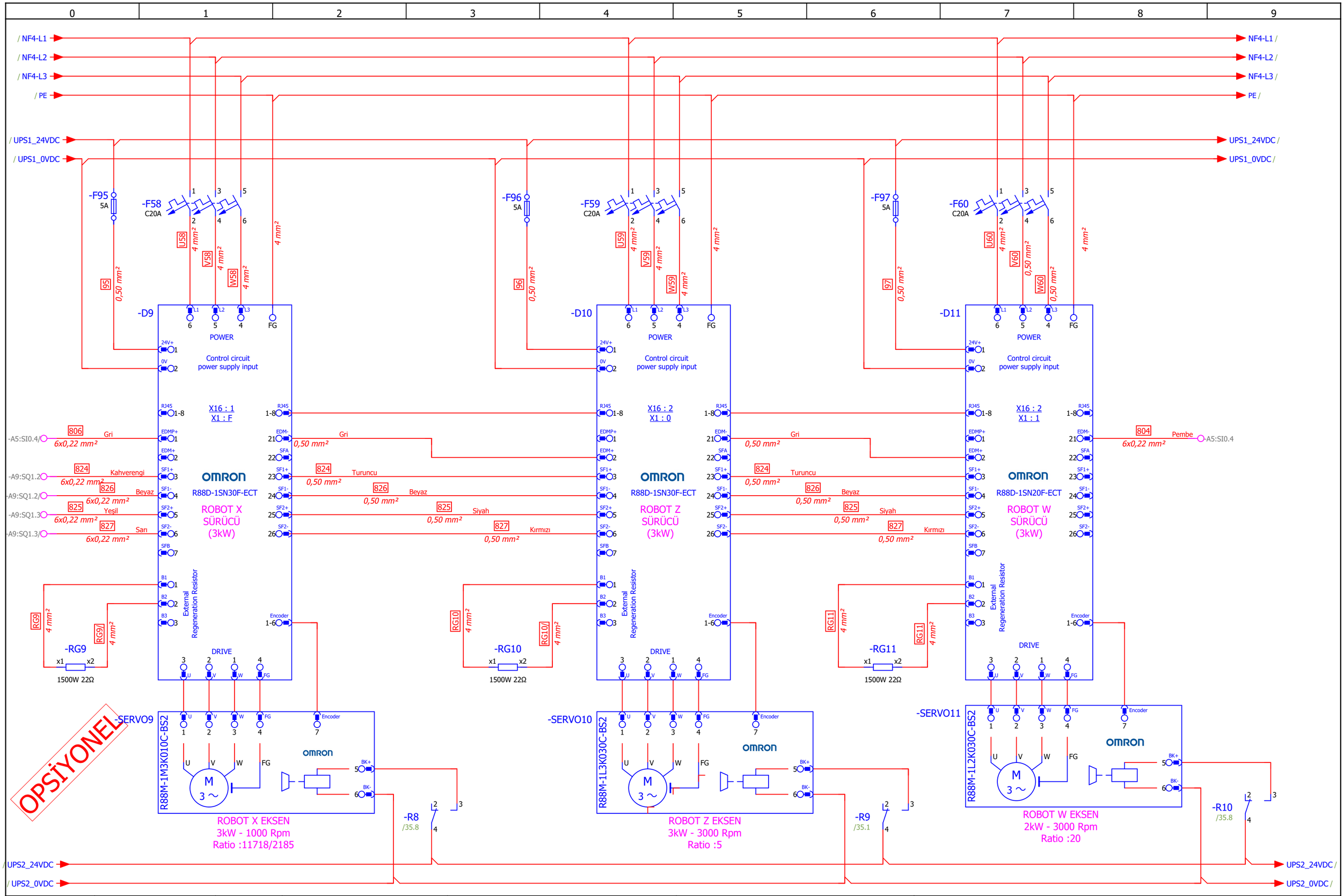

Proje Versiyonu	v0.2	Oluşturan	Görkem Güray	GT FORM	**Güven Teknik Makina ve Kalıp San. Dış. Tic. Ltd. Şti** Kavaklı Mah. Pamukova Sok. No:6 Silivri/İstanbul/Turkey +90 212 485 09 67 info@guventeknikmakina.com	**GTS1000**	SERVO-4
Son Değişiklik	13/11/2024	Revizyon	Berk Samat				Sayfa : 16 /62

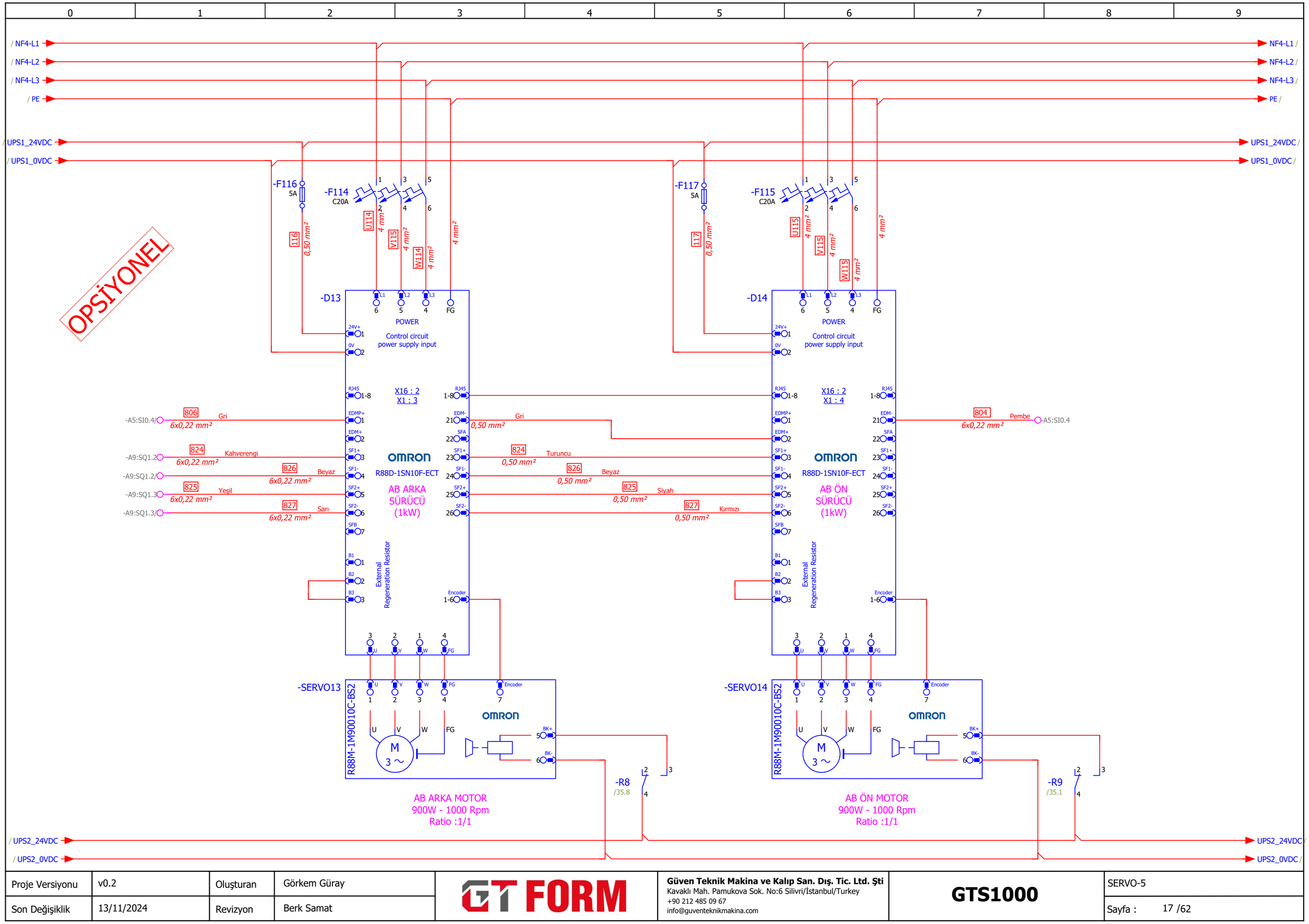

Proje Versiyonu	v0.2	Oluşturan	Görkem Güray	GT FORM	**Güven Teknik Makina ve Kalıp San. Dış. Tic. Ltd. Şti** Kavaklı Mah. Pamukova Sok. No:6 Silivri/İstanbul/Turkey +90 212 485 09 67 info@guventeknikmakina.com	**GTS1000**	SERVO-5
Son Değişiklik	13/11/2024	Revizyon	Berk Samat				Sayfa : 17 /62

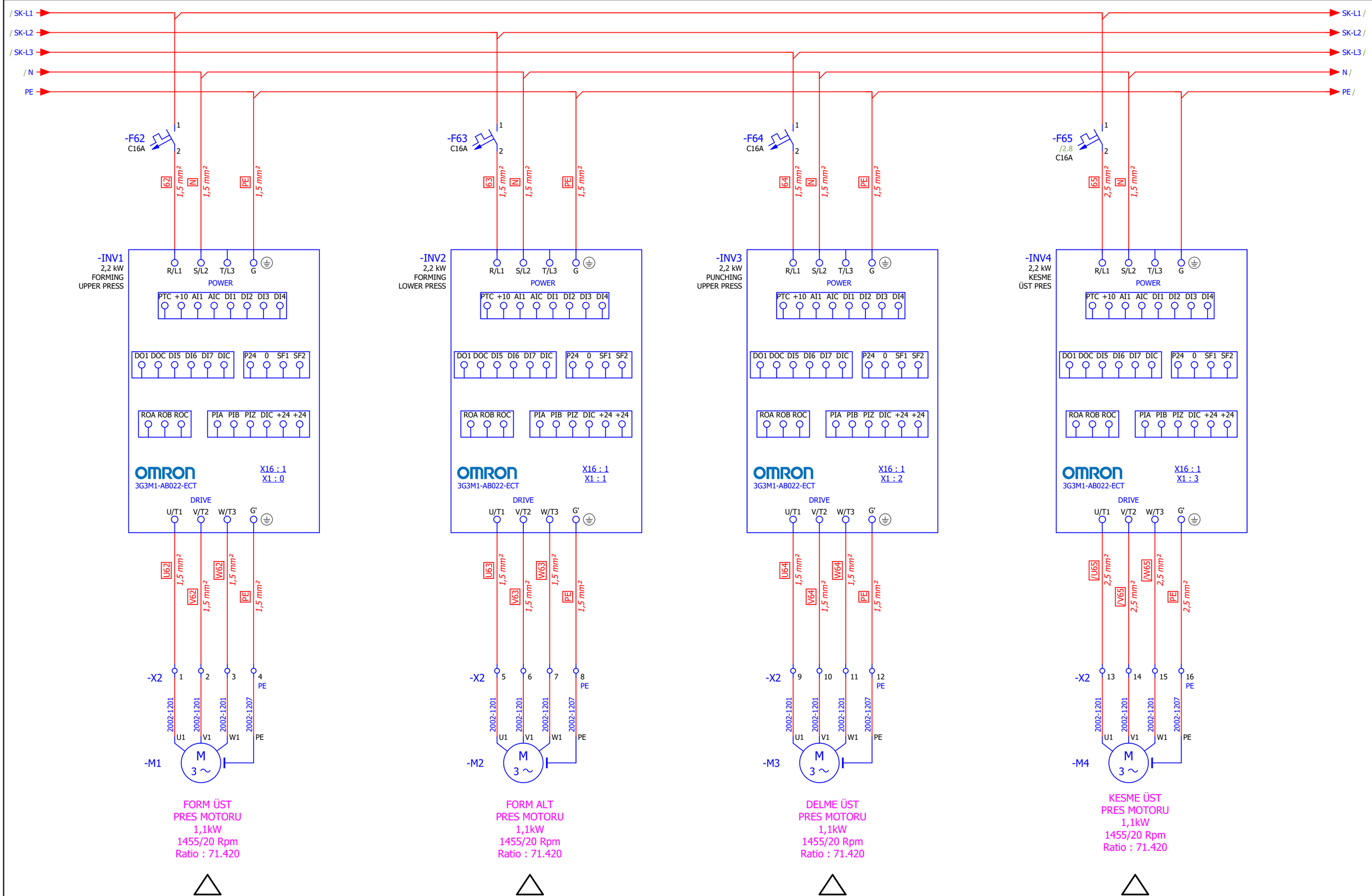

Proje Versiyonu	v0.2	Oluşturan	Görkem Güray	GT FORM	**Güven Teknik Makina ve Kalıp San. Dış. Tic. Ltd. Şti** Kavaklı Mah. Pamukova Sok. No:6 Silivri/İstanbul/Turkey +90 212 485 09 67 info@guventeknikmakina.com	**GTS1000**	FREKANS INVERTER-1
Son Değişiklik	13/11/2024	Revizyon	Berk Samat				Sayfa : 18 /62

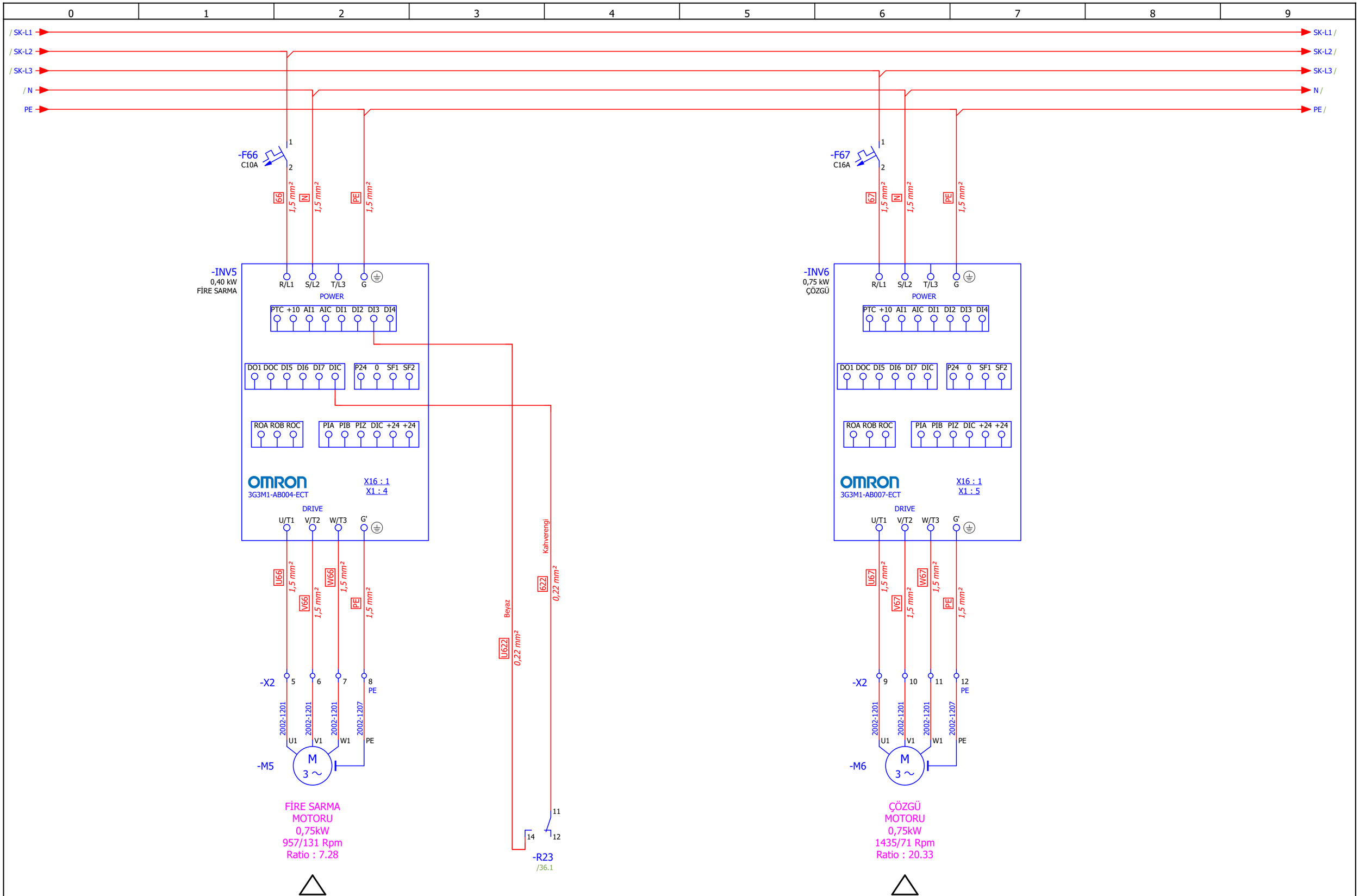

Proje Versiyonu	v0.2	Oluşturan	Görkem Güray	GT FORM	**Güven Teknik Makina ve Kalıp San. Dış. Tic. Ltd. Şti** Kavaklı Mah. Pamukova Sok. No:6 Silivri/İstanbul/Turkey +90 212 485 09 67 info@guventeknikmakina.com	**GTS1000**	FREKANS INVERTER-2
Son Değişiklik	13/11/2024	Revizyon	Berk Samat				Sayfa : 19 /62

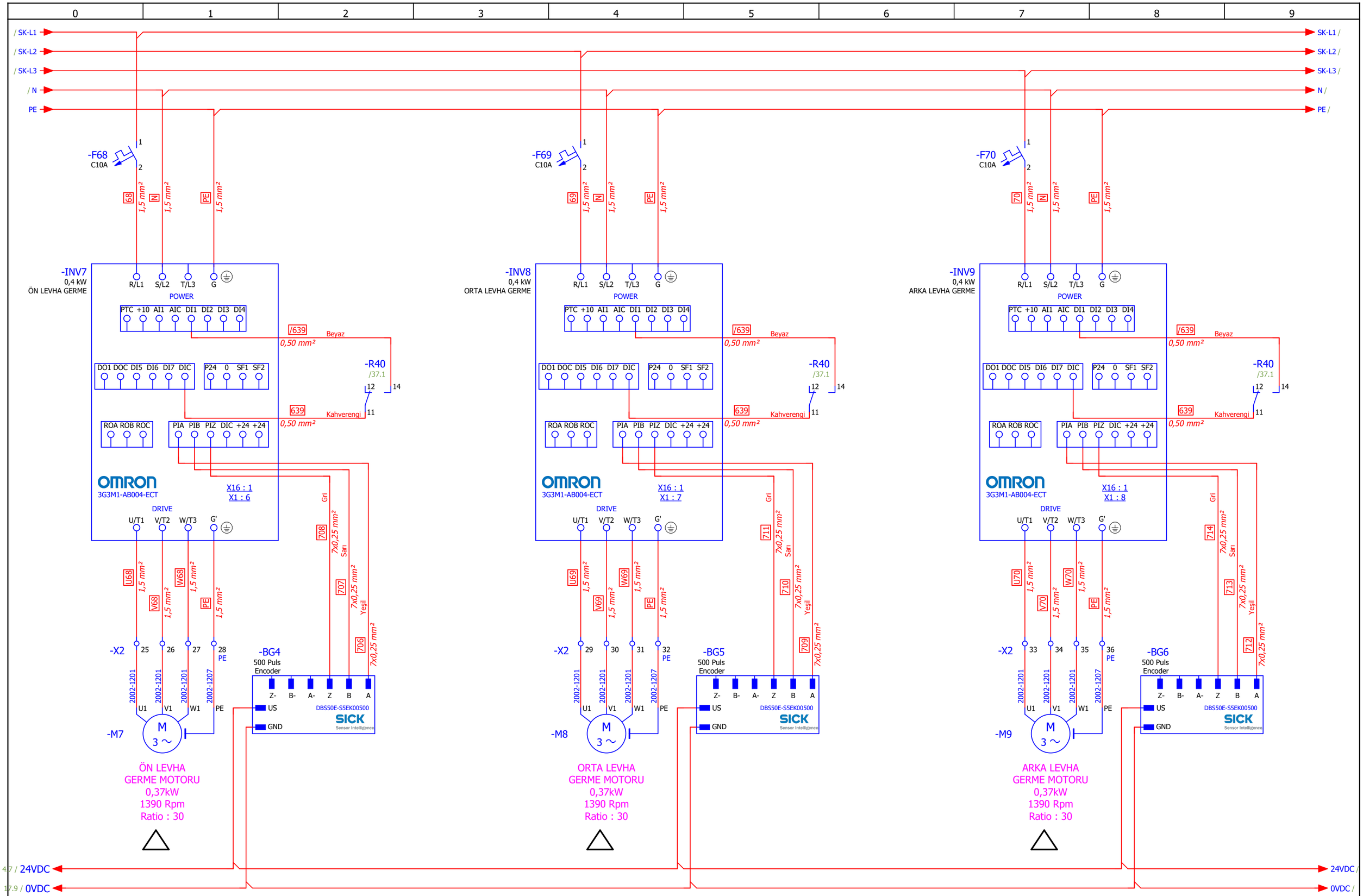

Proje Versiyonu	v0.2	Oluşturan	Görkem Güray	GT FORM	**Güven Teknik Makina ve Kalıp San. Dış. Tic. Ltd. Şti** Kavaklı Mah. Pamukova Sok. No:6 Silivri/İstanbul/Turkey +90 212 485 09 67 info@guventeknikmakina.com	**GTS1000**	FREKANS INVERTER-3
Son Değişiklik	13/11/2024	Revizyon	Berk Samat				Sayfa : 20 /62

/ SK-L1
/ SK-L2
/ SK-L3
/ N
PE

SK-L1 /
SK-L2 /
SK-L3 /
N /
PE /

-F71 C10A — 71 1,5 mm² — N 1,5 mm² — PE 1,5 mm²

-INV10
0,4 kW
ÜST ÖN KALIP
MERKEZLEME

R/L1 S/L2 T/L3 G

POWER

PTC +10 AI1 AIC DI1 DI2 DI3 DI4

DO1 DOC DI5 DI6 DI7 DIC | P24 0 SF1 SF2

ROA ROB ROC | PIA PIB PIZ DIC +24 +24

OMRON 3G3M1-AB004-ECT

X16 : 1
X1 : 9

DRIVE

U/T1 V/T2 W/T3 G'

U71 1,5 mm² — V71 1,5 mm² — W71 1,5 mm² — PE 1,5 mm²

-X2 37 38 39 40 PE

2002-1201 2002-1201 2002-1201 2002-1207

U1 V1 W1 PE

-M10 M 3 ~

ÜST ÖN KALIP
MERKEZLEME MOTORU
0,09kW
1220 Rpm
Ratio : 30

-F72 C10A — 72 1,5 mm² — N 1,5 mm² — PE 1,5 mm²

-INV11
0,4 kW
ÜST ARKA
KALIP
MERKEZLEME

R/L1 S/L2 T/L3 G

POWER

PTC +10 AI1 AIC DI1 DI2 DI3 DI4

DO1 DOC DI5 DI6 DI7 DIC | P24 0 SF1 SF2

ROA ROB ROC | PIA PIB PIZ DIC +24 +24

OMRON 3G3M1-AB004-ECT

X16 : 2
X1 : 0

DRIVE

U/T1 V/T2 W/T3 G'

U72 1,5 mm² — V72 1,5 mm² — W72 1,5 mm² — PE 1,5 mm²

-X2 41 42 43 44 PE

2002-1201 2002-1201 2002-1201 2002-1207

U1 V1 W1 PE

-M11 M 3 ~

ÜST ARKA KALIP
MERKEZLEME MOTORU
0,09kW
1220 Rpm
Ratio : 30

-F73 C10A — 73 1,5 mm² — N 1,5 mm² — PE 1,5 mm²

-INV12
0,4 kW
ALT ÖN
KALIP
MERKEZLEME

R/L1 S/L2 T/L3 G

POWER

PTC +10 AI1 AIC DI1 DI2 DI3 DI4

DO1 DOC DI5 DI6 DI7 DIC | P24 0 SF1 SF2

ROA ROB ROC | PIA PIB PIZ DIC +24 +24

OMRON 3G3M1-AB004-ECT

X16 : 2
X1 : 1

DRIVE

U/T1 V/T2 W/T3 G'

U73 1,5 mm² — V73 1,5 mm² — W73 1,5 mm² — PE 1,5 mm²

-X2 45 46 47 48 PE

2002-1201 2002-1201 2002-1201 2002-1207

U1 V1 W1 PE

-M12 M 3 ~

ALT ÖN KALIP
MERKEZLEME MOTORU
0,09kW
1220 Rpm
Ratio : 30

-F74 C10A — 74 1,5 mm² — N 1,5 mm² — PE 1,5 mm²

-INV13
0,4 kW
ALT ARKA
KALIP
MERKEZLEME

R/L1 S/L2 T/L3 G

POWER

PTC +10 AI1 AIC DI1 DI2 DI3 DI4

DO1 DOC DI5 DI6 DI7 DIC | P24 0 SF1 SF2

ROA ROB ROC | PIA PIB PIZ DIC +24 +24

OMRON 3G3M1-AB004-ECT

X16 : 2
X1 : 2

DRIVE

U/T1 V/T2 W/T3 G'

U74 1,5 mm² — V74 1,5 mm² — W74 1,5 mm² — PE 1,5 mm²

-X2 49 50 51 52 PE

2002-1201 2002-1201 2002-1201 2002-1207

U1 V1 W1 PE

-M13 M 3 ~

ALT ARKA KALIP
MERKEZLEME MOTORU
0,09kW
1220 Rpm
Ratio : 30

Proje Versiyonu	v0.2	Oluşturan	Görkem Güray	GT FORM	**Güven Teknik Makina ve Kalıp San. Dış. Tic. Ltd. Şti** Kavaklı Mah. Pamukova Sok. No:6 Silivri/İstanbul/Turkey +90 212 485 09 67 info@guventeknikmakina.com	**GTS1000**	FREKANS INVERTER-4
Son Değişiklik	13/11/2024	Revizyon	Berk Samat				Sayfa : 21 /62

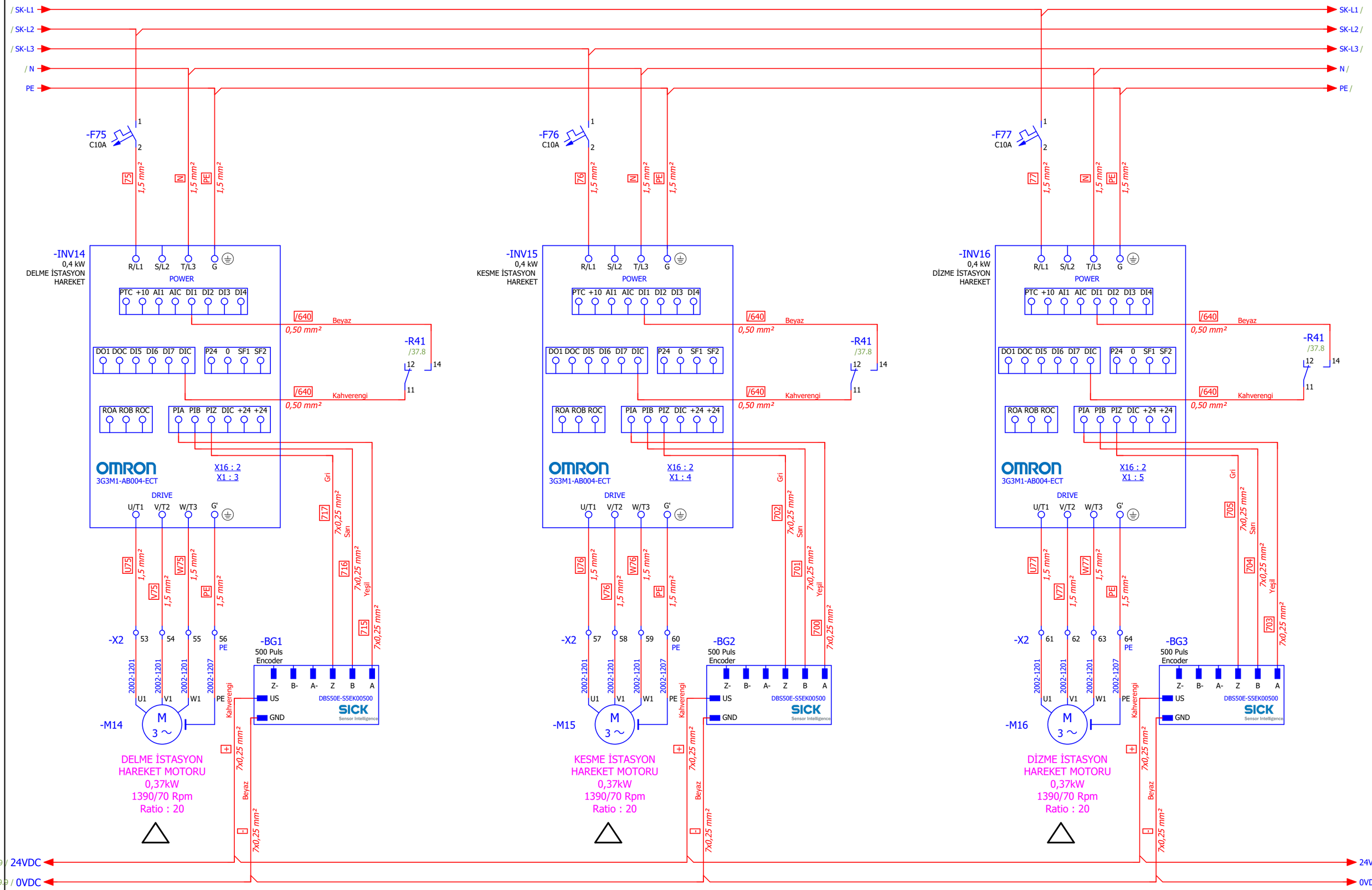

Proje Versiyonu	v0.2	Oluşturan	Görkem Güray	GT FORM	**Güven Teknik Makina ve Kalıp San. Dış. Tic. Ltd. Şti** Kavaklı Mah. Pamukova Sok. No:6 Silivri/İstanbul/Turkey +90 212 485 09 67 info@guventeknikmakina.com	**GTS1000**	FREKANS INVERTER-5
Son Değişiklik	13/11/2024	Revizyon	Berk Samat				Sayfa : 22 /62

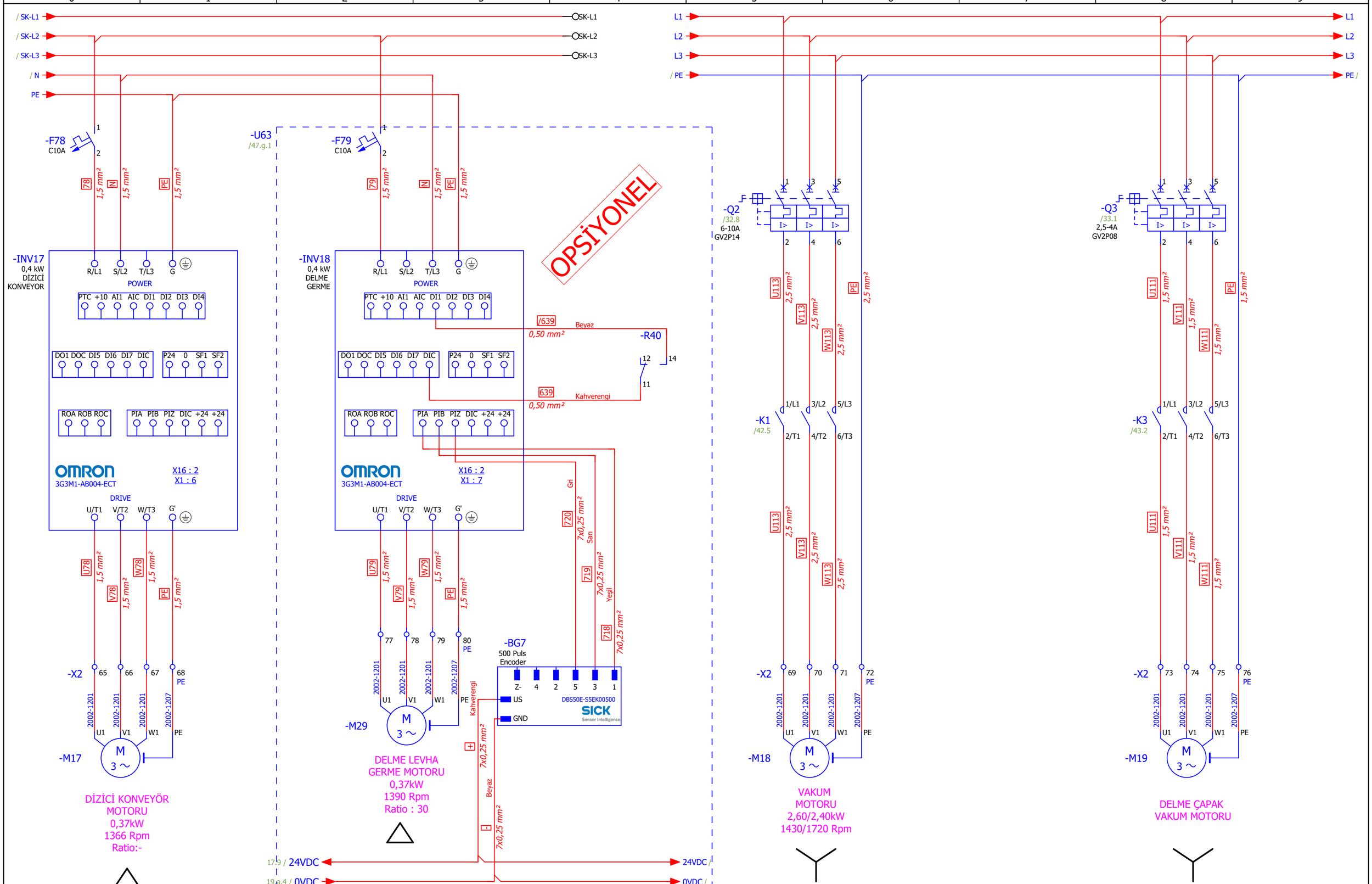

Proje Versiyonu	v0.2	Oluşturan	Görkem Güray	GT FORM	**Güven Teknik Makina ve Kalıp San. Dış. Tic. Ltd. Şti** Kavaklı Mah. Pamukova Sok. No:6 Silivri/İstanbul/Turkey +90 212 485 09 67 info@guventeknikmakina.com	**GTS1000**	FREKANS INVERTER-6
Son Değişiklik	13/11/2024	Revizyon	Berk Samat				Sayfa : 23 /62

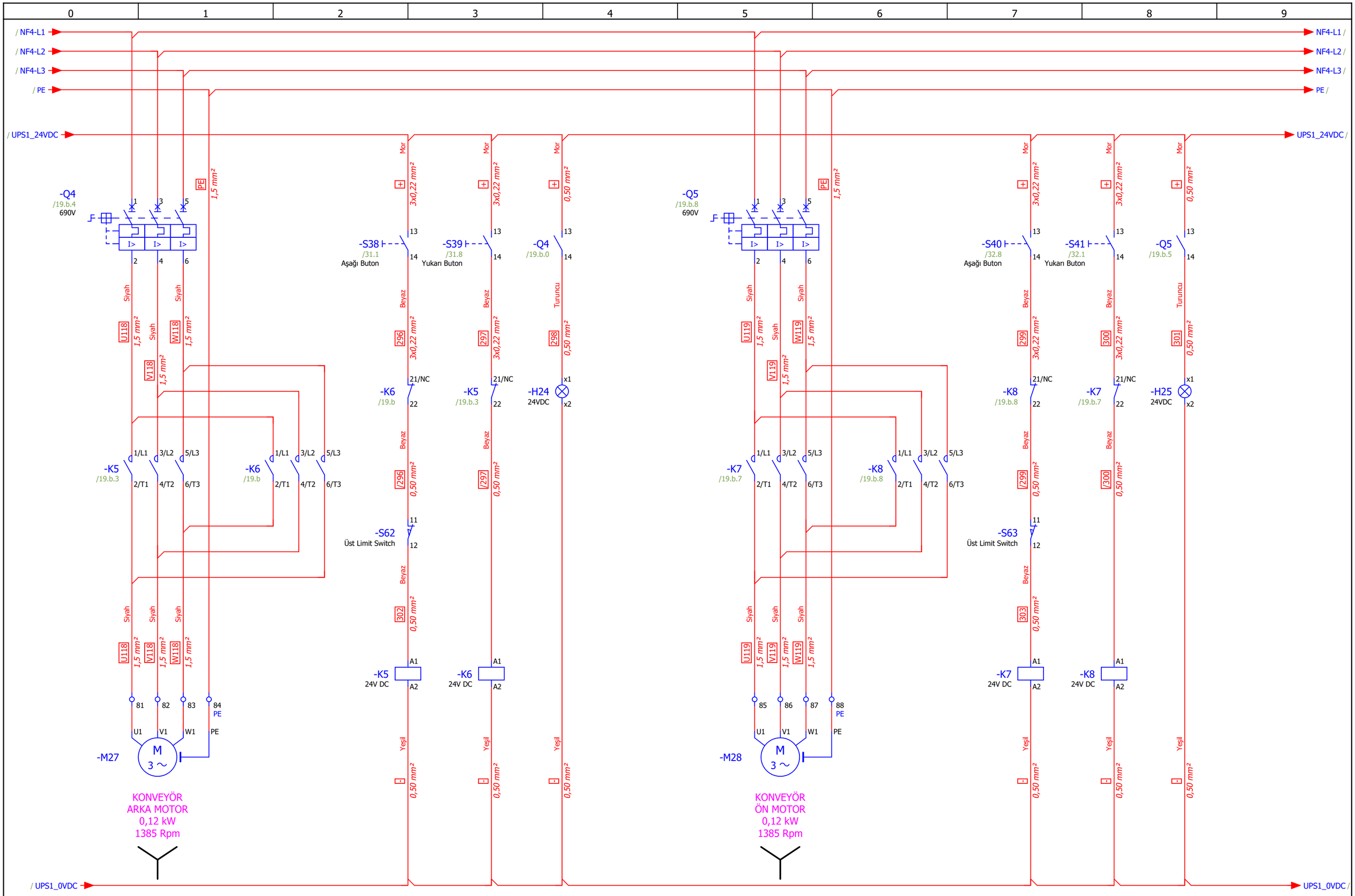

Proje Versiyonu	v0.2	Oluşturan	Görkem Güray	GT FORM	**Güven Teknik Makina ve Kalıp San. Dış. Tic. Ltd. Şti** Kavaklı Mah. Pamukova Sok. No:6 Silivri/İstanbul/Turkey +90 212 485 09 67 info@guventeknikmakina.com	**GTS1000**	KONVEYÖR MOTORLARI
Son Değişiklik	13/11/2024	Revizyon	Berk Samat				Sayfa : 24 /62

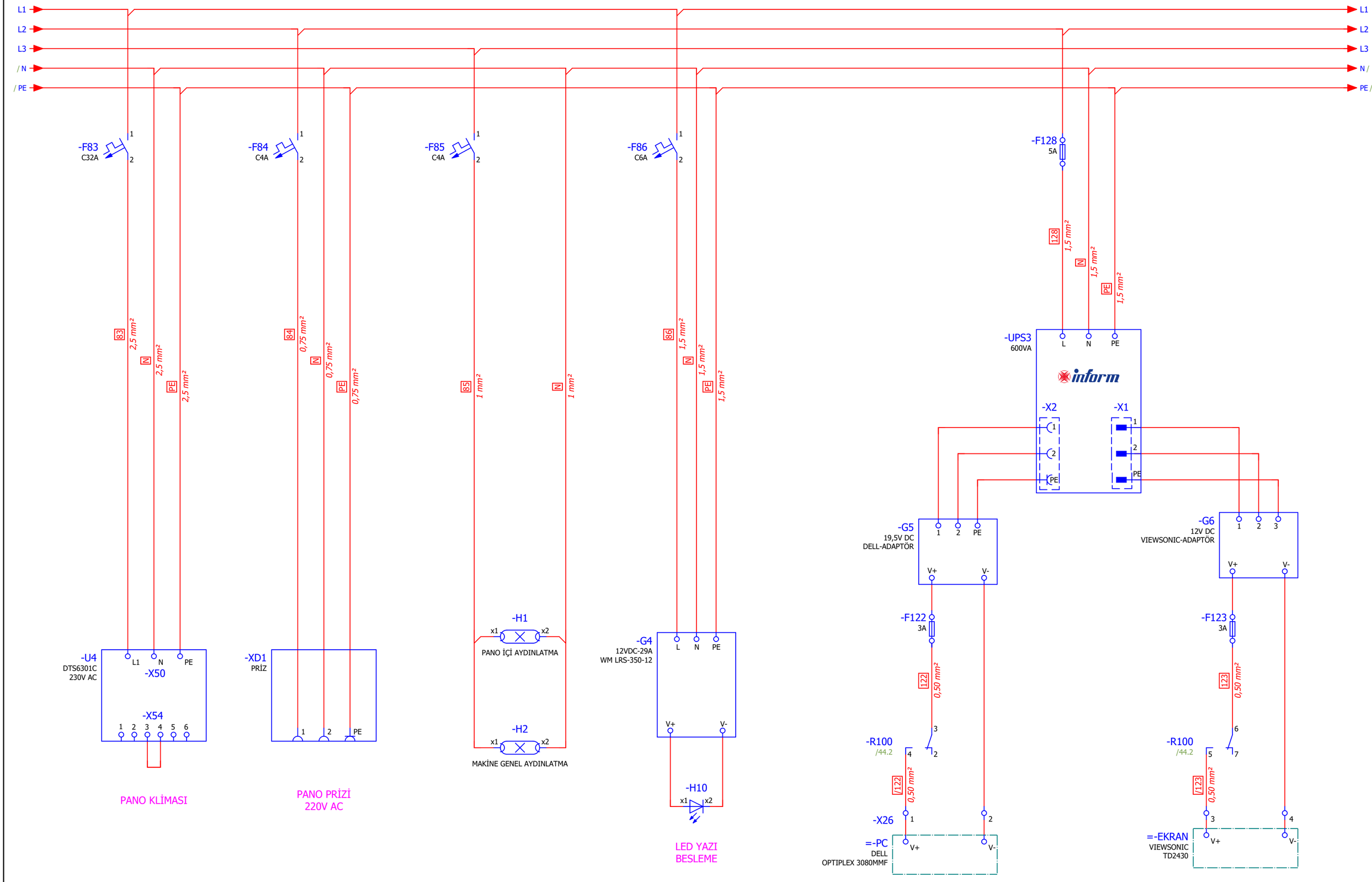

Proje Versiyonu	v0.2	Oluşturan	Görkem Güray	GT FORM	**Güven Teknik Makina ve Kalıp San. Dış. Tic. Ltd. Şti** Kavaklı Mah. Pamukova Sok. No:6 Silivri/İstanbul/Turkey +90 212 485 09 67 info@guventeknikmakina.com	**GTS1000**	AC CİHAZLAR-1
Son Değişiklik	13/11/2024	Revizyon	Berk Samat				Sayfa : 25 /62

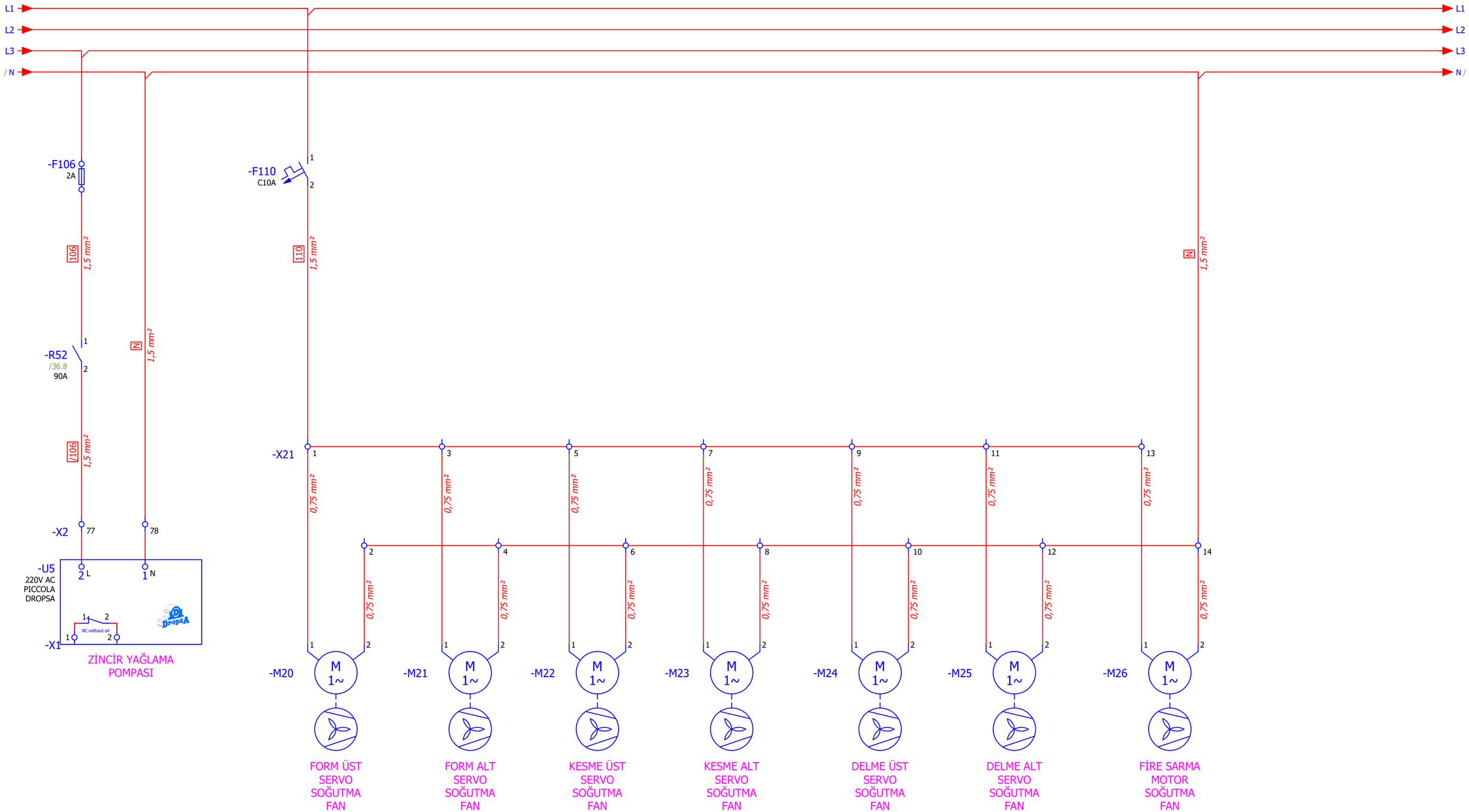

Proje Versiyonu	v0.2	Oluşturan	Görkem Güray	GT FORM	**Güven Teknik Makina ve Kalıp San. Dış. Tic. Ltd. Şti** Kavaklı Mah. Pamukova Sok. No:6 Silivri/İstanbul/Turkey +90 212 485 09 67 info@guventeknikmakina.com	**GTS1000**	AC CİHAZLAR-2
Son Değişiklik	13/11/2024	Revizyon	Berk Samat				Sayfa : 26 /62

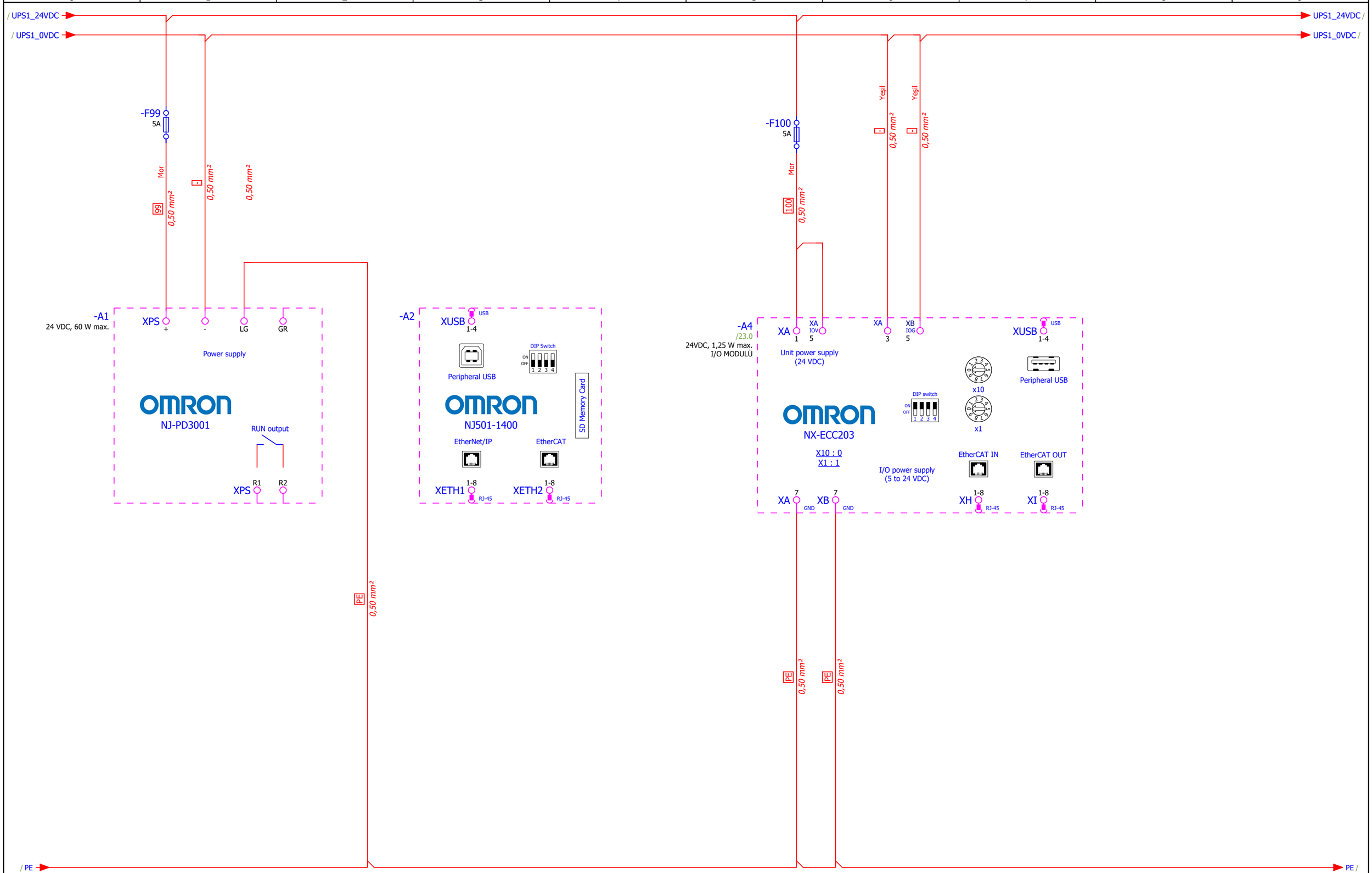

Proje Versiyonu	v0.2	Oluşturan	Görkem Güray	GT FORM	**Güven Teknik Makina ve Kalıp San. Dış. Tic. Ltd. Şti** Kavaklı Mah. Pamukova Sok. No:6 Silivri/İstanbul/Turkey +90 212 485 09 67 info@guventeknikmakina.com	**GTS1000**	DC CİHAZLAR-1
Son Değişiklik	13/11/2024	Revizyon	Berk Samat				Sayfa : 27 /62

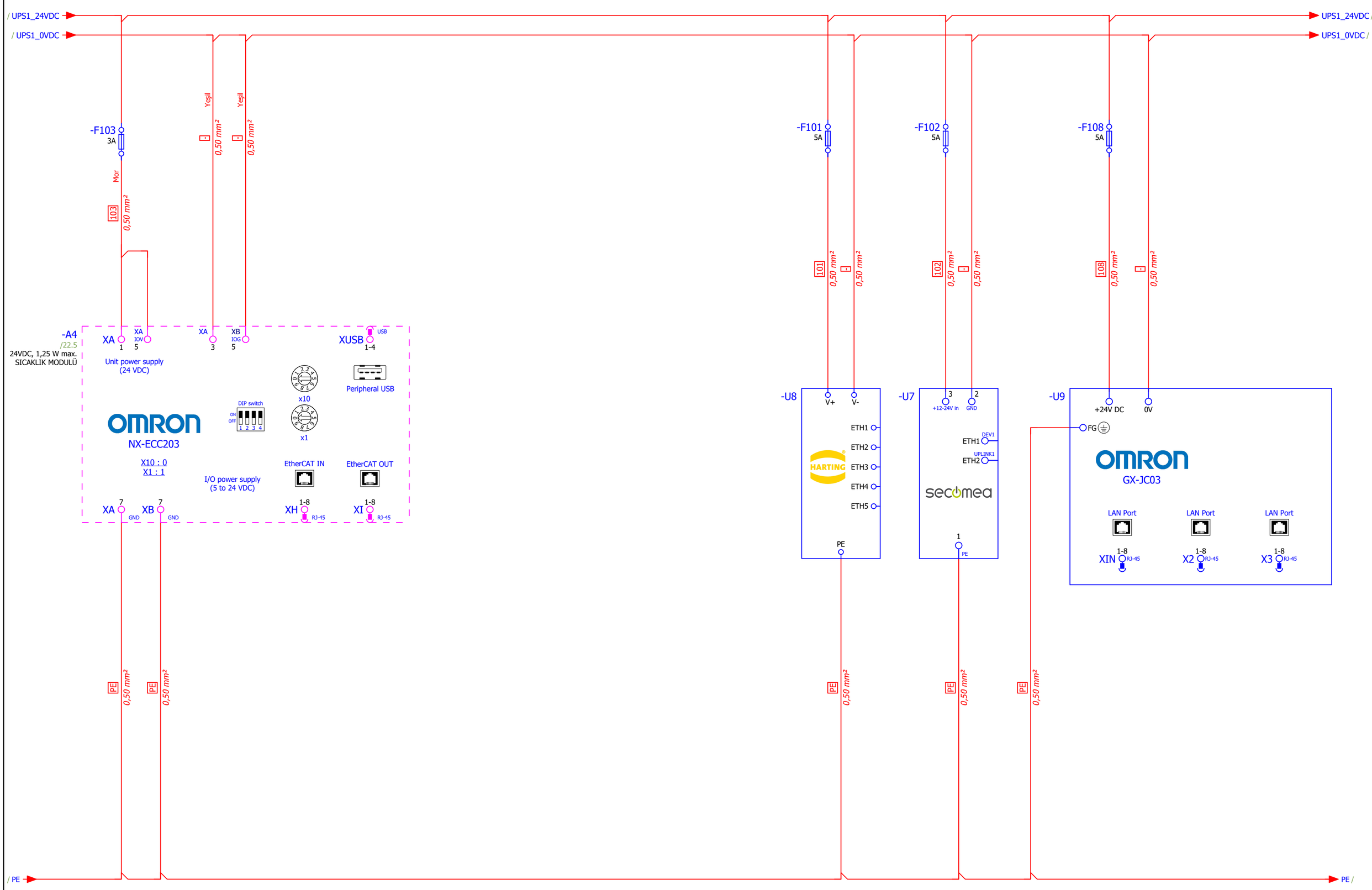

Proje Versiyonu	v0.2	Oluşturan	Görkem Güray	GT FORM	**Güven Teknik Makina ve Kalıp San. Dış. Tic. Ltd. Şti** Kavaklı Mah. Pamukova Sok. No:6 Silivri/İstanbul/Turkey +90 212 485 09 67 info@guventeknikmakina.com	**GTS1000**	DC CİHAZLAR-2
Son Değişiklik	13/11/2024	Revizyon	Berk Samat				Sayfa : 28 /62

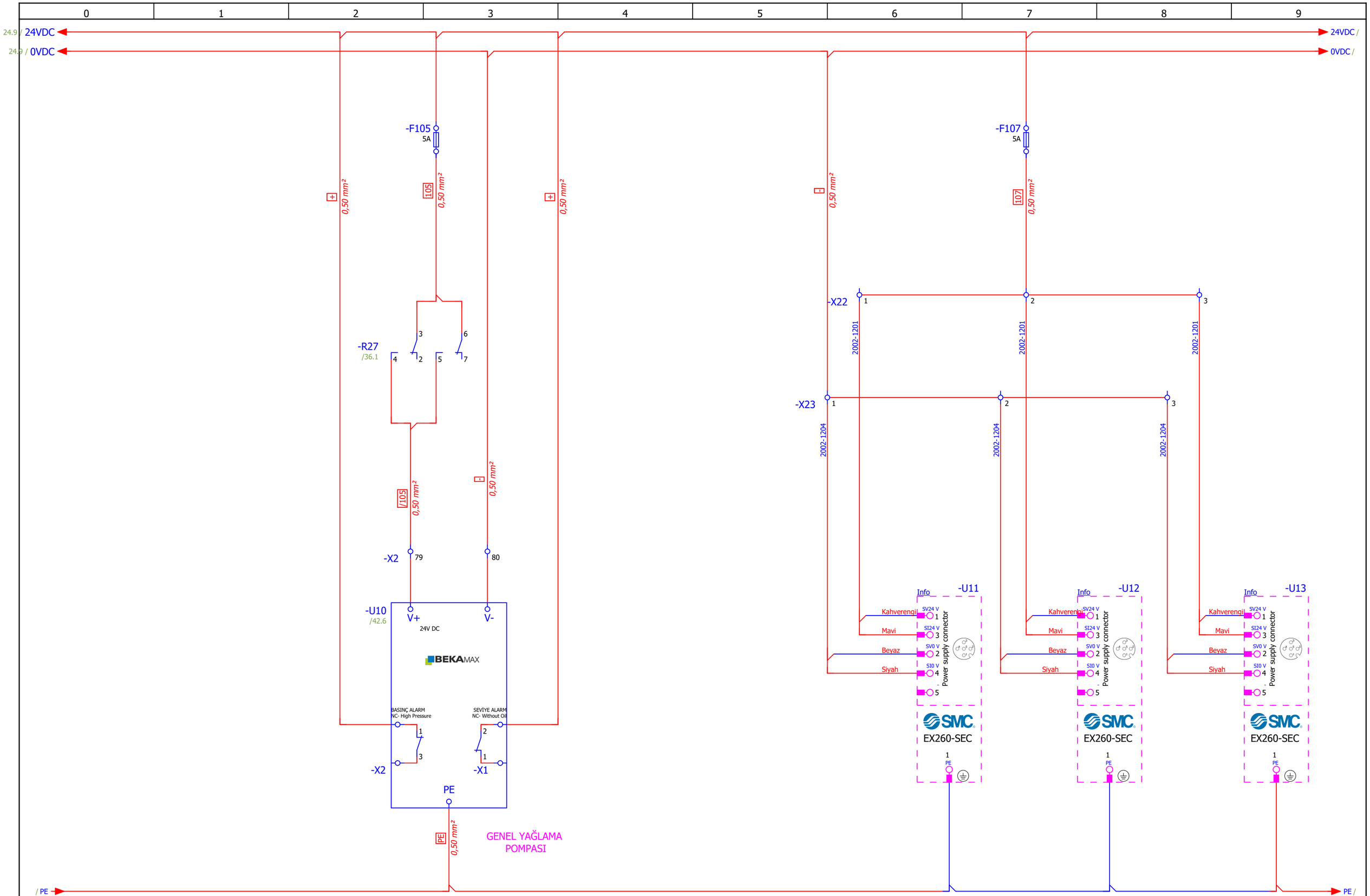

Proje Versiyonu	v0.2	Oluşturan	Görkem Güray	GT FORM	**Güven Teknik Makina ve Kalıp San. Dış. Tic. Ltd. Şti** Kavaklı Mah. Pamukova Sok. No:6 Silivri/İstanbul/Turkey +90 212 485 09 67 info@guventeknikmakina.com	**GTS1000**	DC CİHAZLAR-3
Son Değişiklik	13/11/2024	Revizyon	Berk Samat				Sayfa : 29 /62

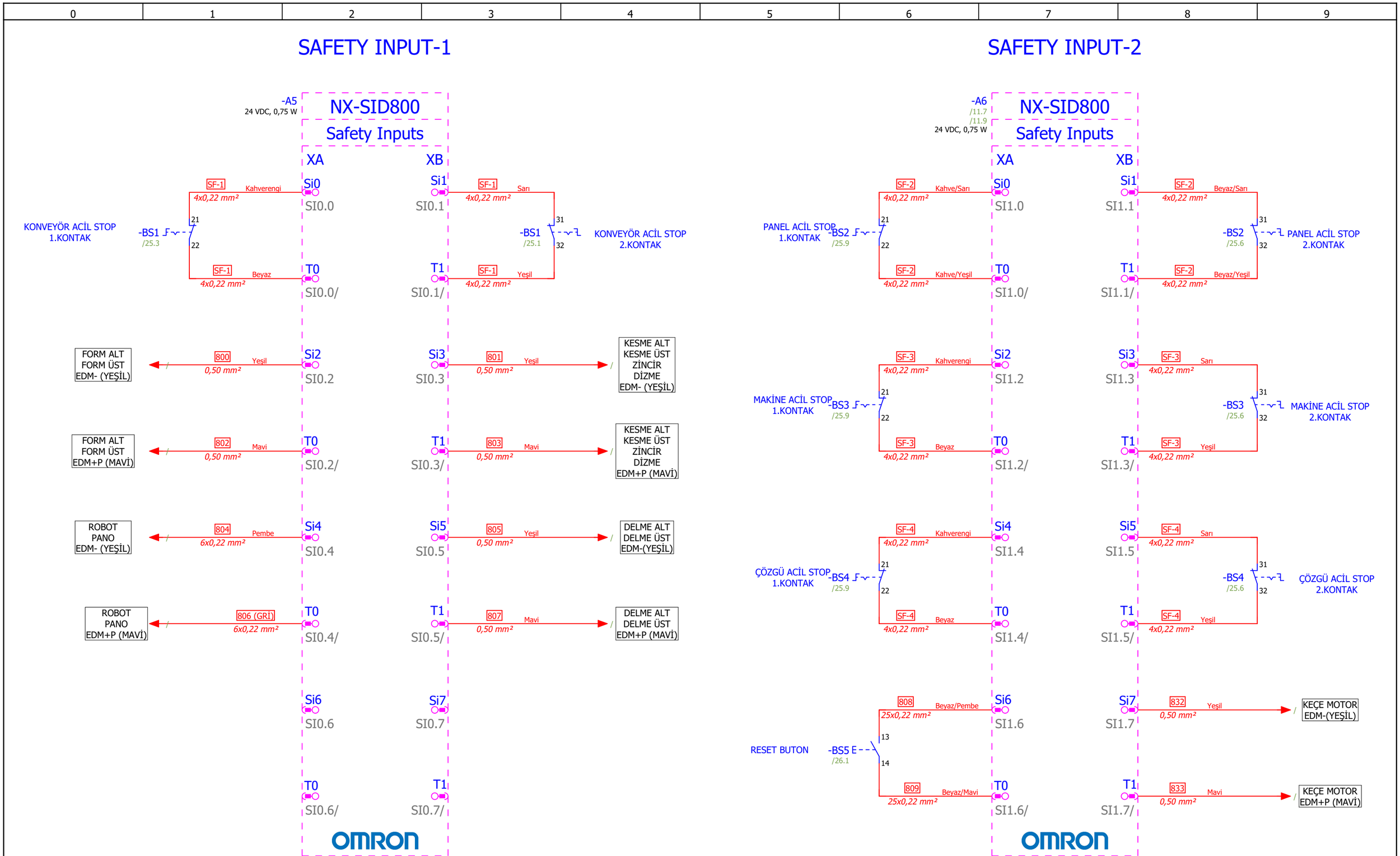

Proje Versiyonu	v0.2	Oluşturan	Görkem Güray	GT FORM	**Güven Teknik Makina ve Kalıp San. Dış. Tic. Ltd. Şti** Kavaklı Mah. Pamukova Sok. No:6 Silivri/İstanbul/Turkey +90 212 485 09 67 info@guventeknikmakina.com	**GTS1000**	SAFETY-1
Son Değişiklik	13/11/2024	Revizyon	Berk Samat				Sayfa : 30 /62

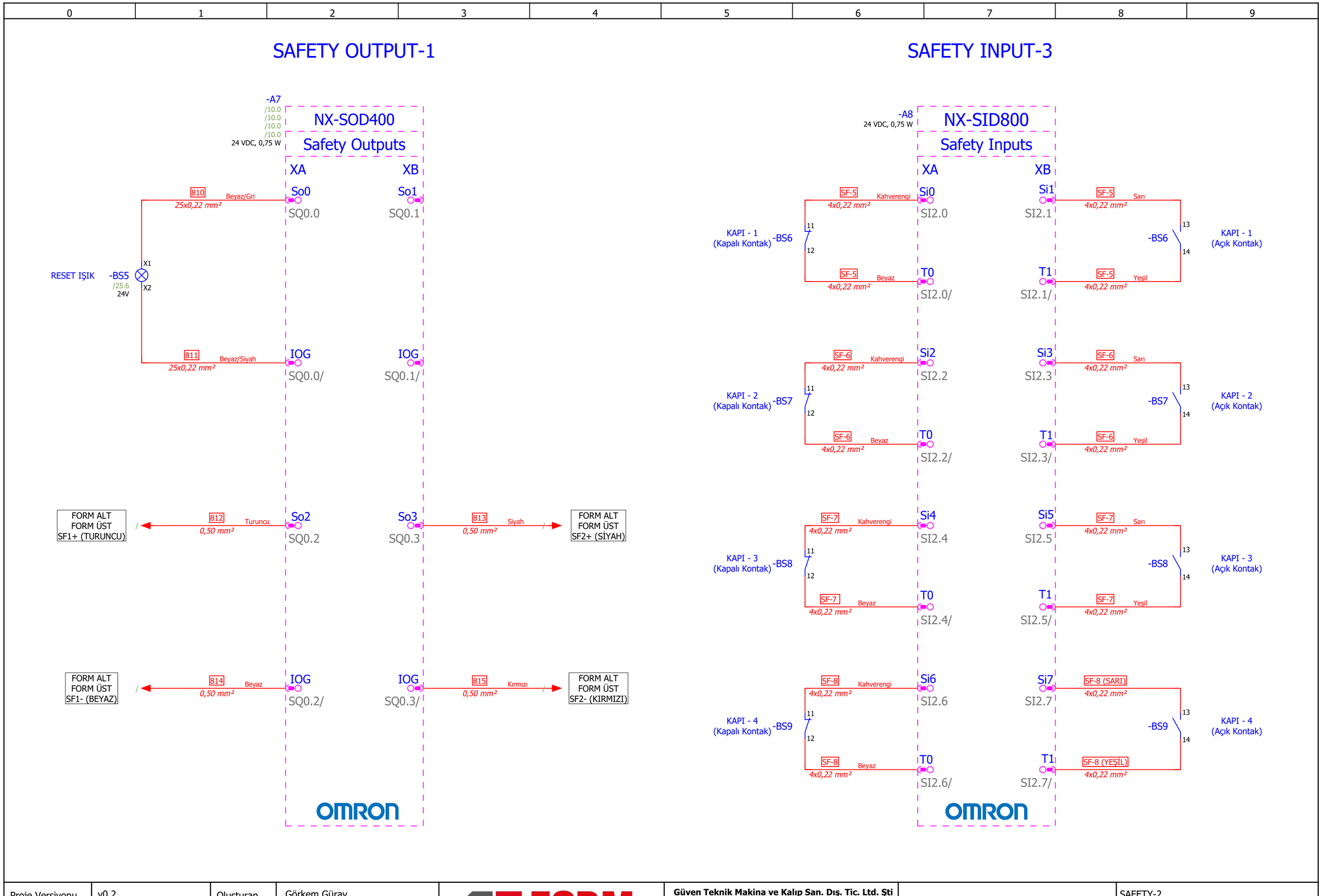

Proje Versiyonu	v0.2	Oluşturan	Görkem Güray	GT FORM	**Güven Teknik Makina ve Kalıp San. Dış. Tic. Ltd. Şti** Kavaklı Mah. Pamukova Sok. No:6 Silivri/İstanbul/Turkey +90 212 485 09 67 info@guventeknikmakina.com	**GTS1000**	SAFETY-2
Son Değişiklik	13/11/2024	Revizyon	Berk Samat				Sayfa : 31 /62

SAFETY OUTPUT-2

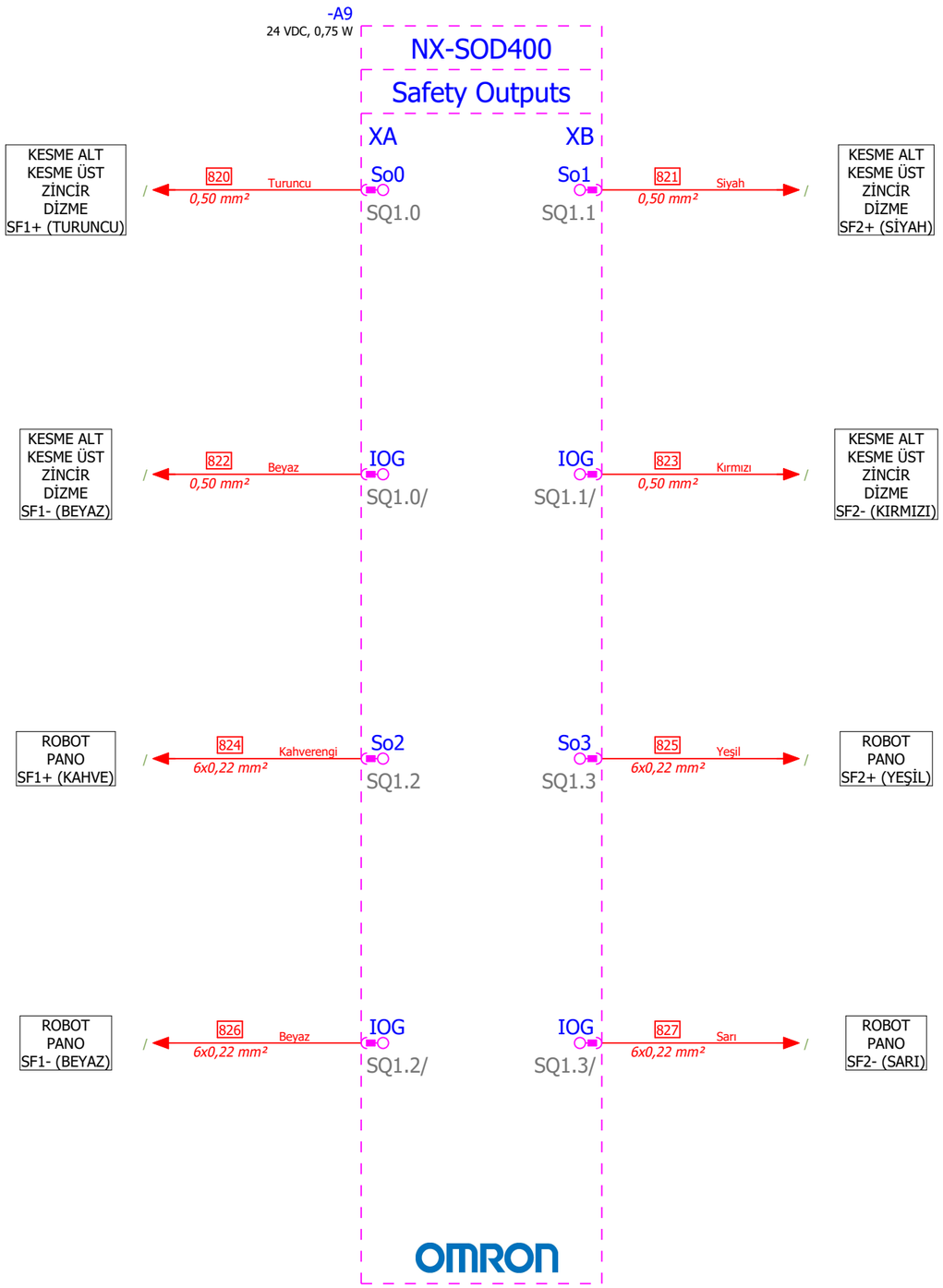

SAFETY OUTPUT-3

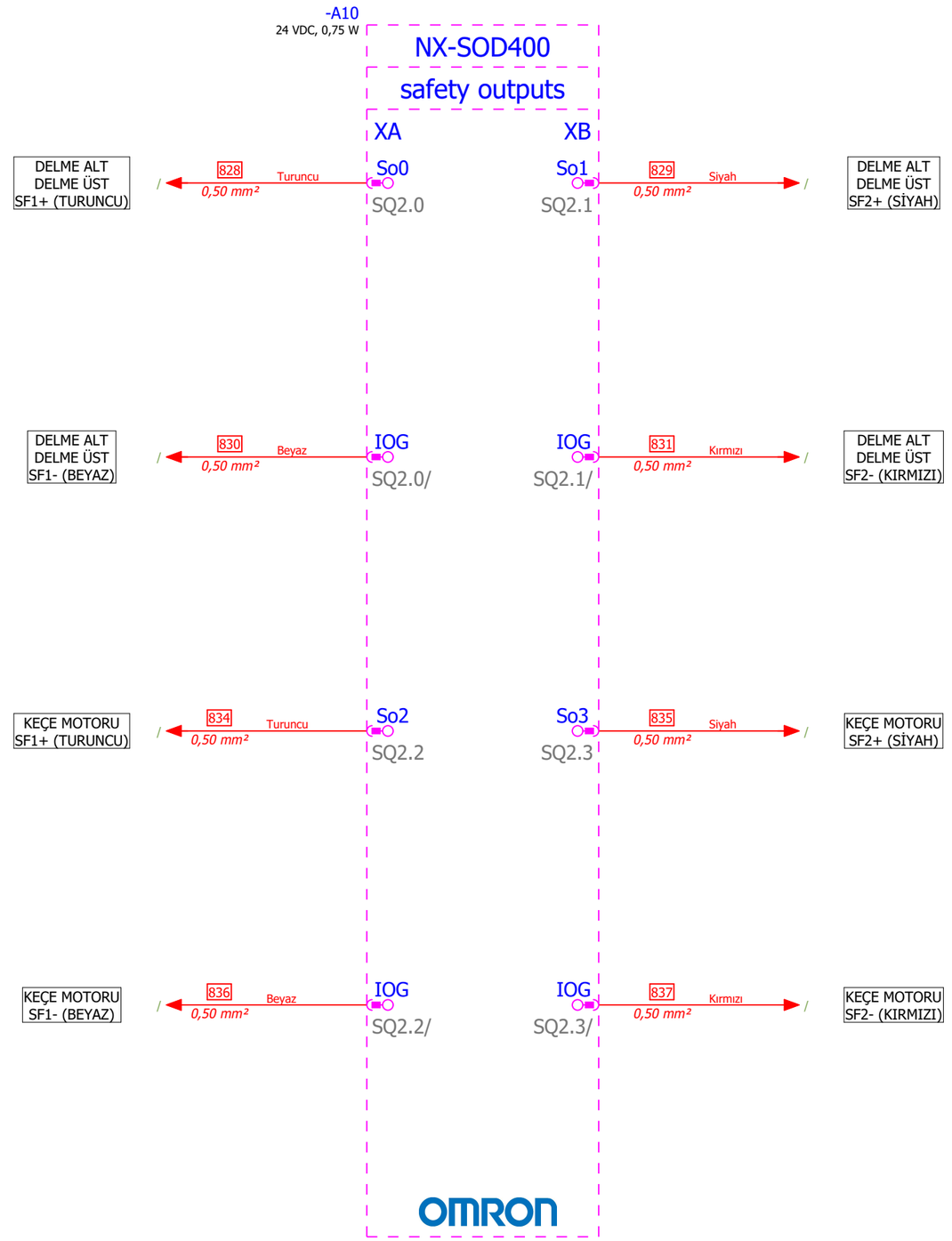

Proje Versiyonu	v0.2	Oluşturan	Görkem Güray	GT FORM	**Güven Teknik Makina ve Kalıp San. Dış. Tic. Ltd. Şti** Kavaklı Mah. Pamukova Sok. No:6 Silivri/İstanbul/Turkey +90 212 485 09 67 info@guventeknikmakina.com	**GTS1000**	SAFETY-3
Son Değişiklik	13/11/2024	Revizyon	Berk Samat				Sayfa : 32 /62

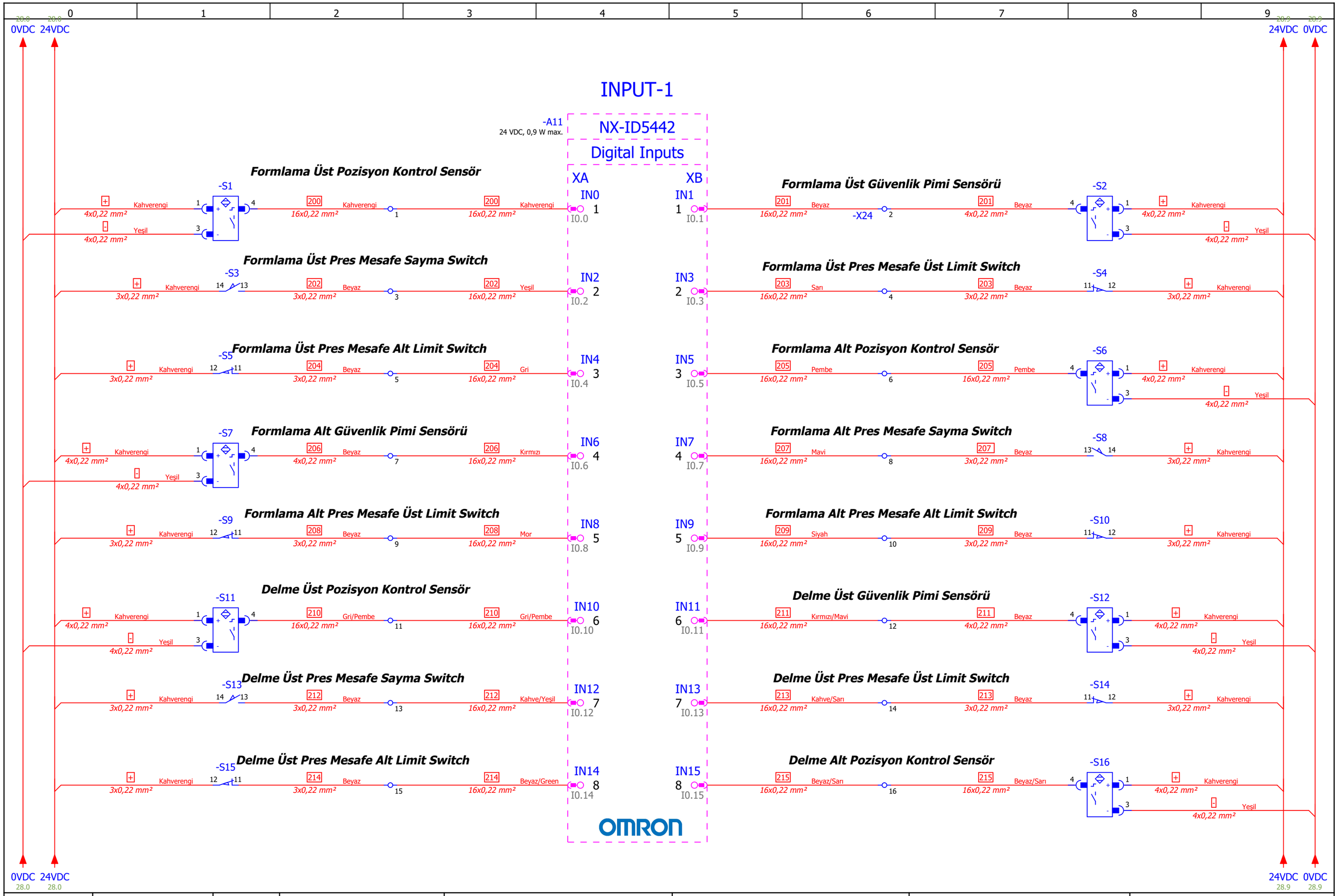

Proje Versiyonu	v0.2	Oluşturan	Görkem Güray	GT FORM	**Güven Teknik Makina ve Kalıp San. Dış. Tic. Ltd. Şti** Kavaklı Mah. Pamukova Sok. No:6 Silivri/İstanbul/Turkey +90 212 485 09 67 info@guventeknikmakina.com	**GTS1000**	GİRİŞLER-1
Son Değişiklik	13/11/2024	Revizyon	Berk Samat				Sayfa : 33 /62

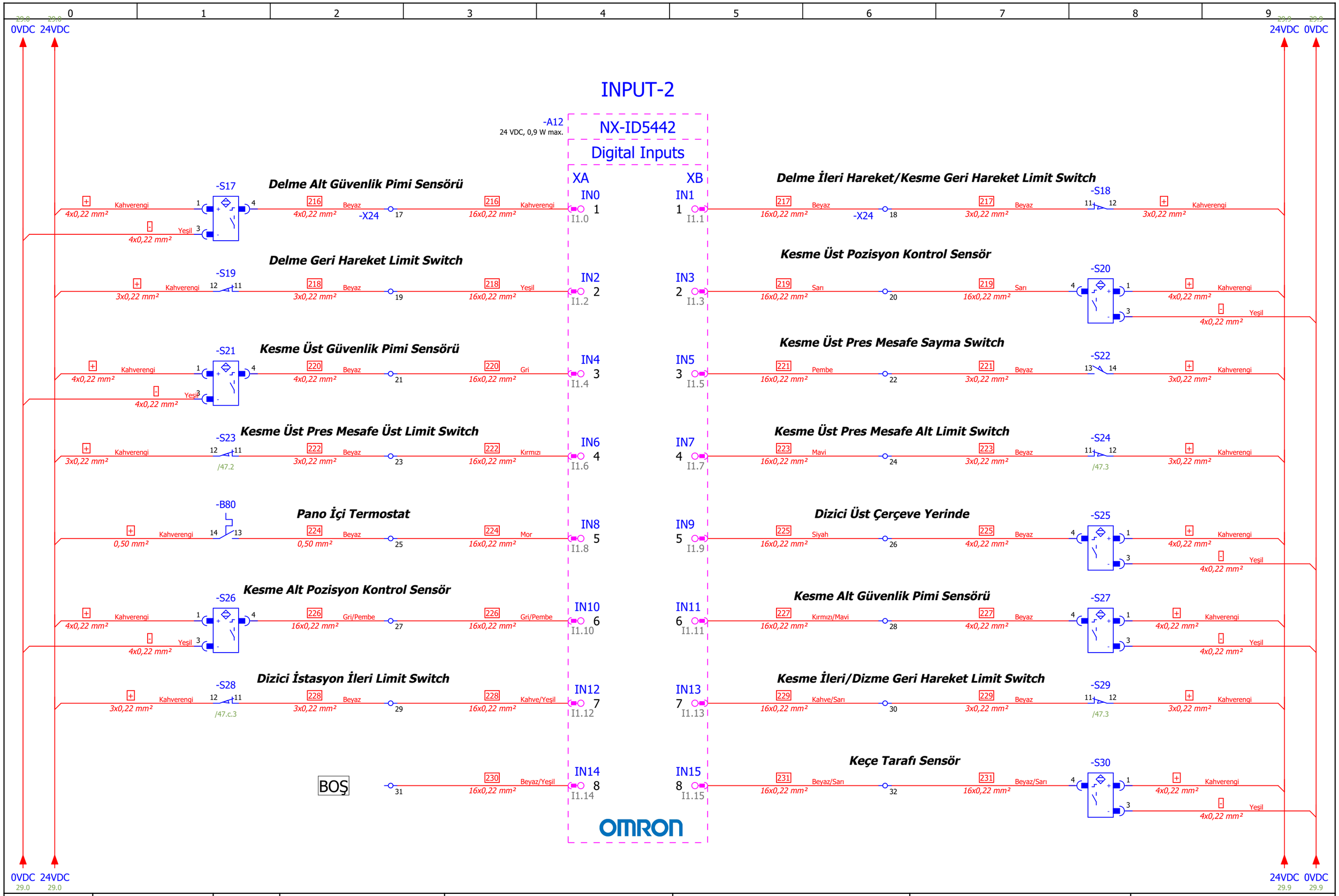

Proje Versiyonu	v0.2	Oluşturan	Görkem Güray	GT FORM	**Güven Teknik Makina ve Kalıp San. Dış. Tic. Ltd. Şti** Kavaklı Mah. Pamukova Sok. No:6 Silivri/İstanbul/Turkey +90 212 485 09 67 info@guventeknikmakina.com	**GTS1000**	GİRİŞLER-2
Son Değişiklik	13/11/2024	Revizyon	Berk Samat				Sayfa : 34 /62

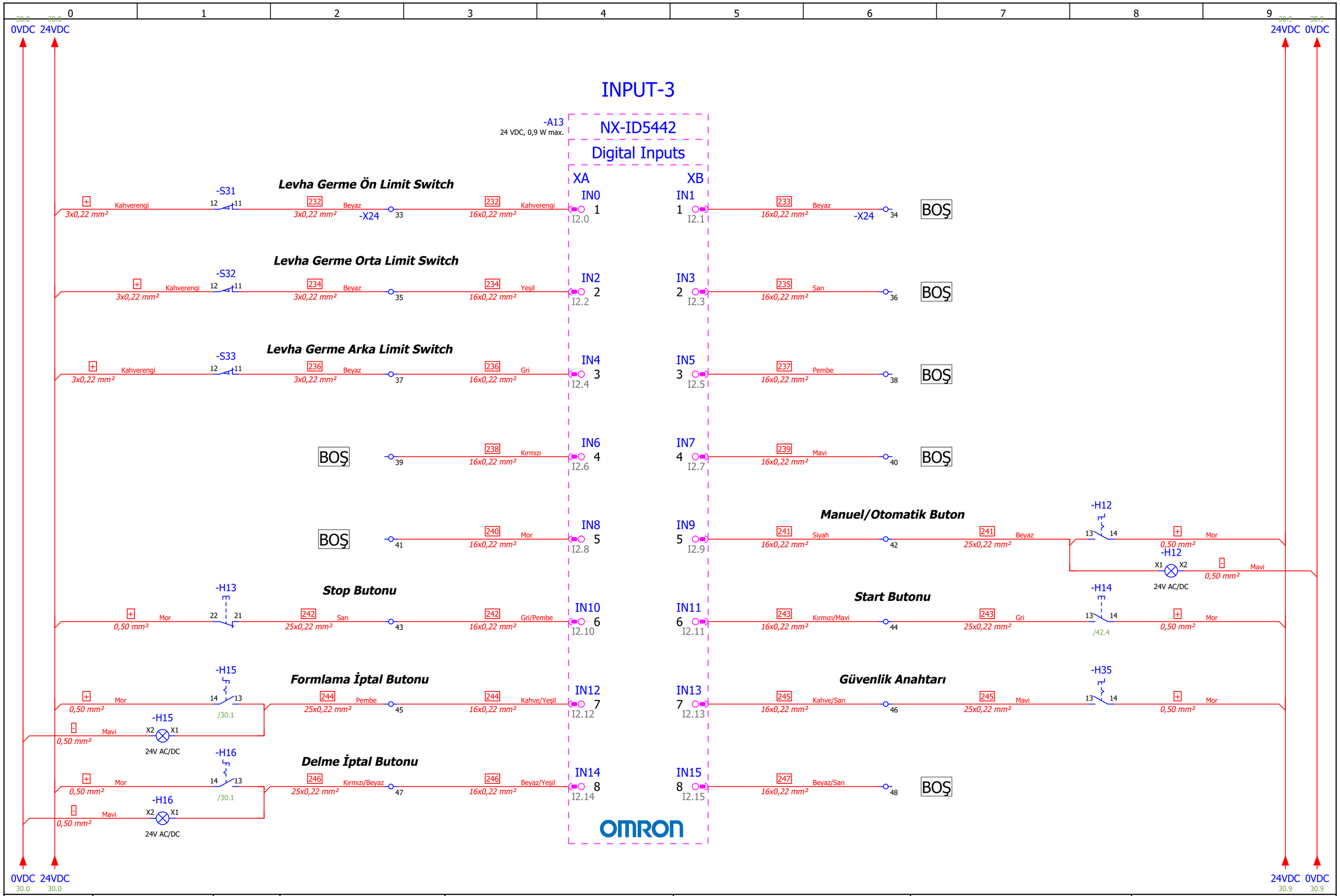

Proje Versiyonu	v0.2	Oluşturan	Görkem Güray	GT FORM	**Güven Teknik Makina ve Kalıp San. Dış. Tic. Ltd. Şti** Kavaklı Mah. Pamukova Sok. No:6 Silivri/İstanbul/Turkey +90 212 485 09 67 info@guventeknikmakina.com	**GTS1000**	GİRİŞLER-3
Son Değişiklik	13/11/2024	Revizyon	Berk Samat				Sayfa : 35 /62

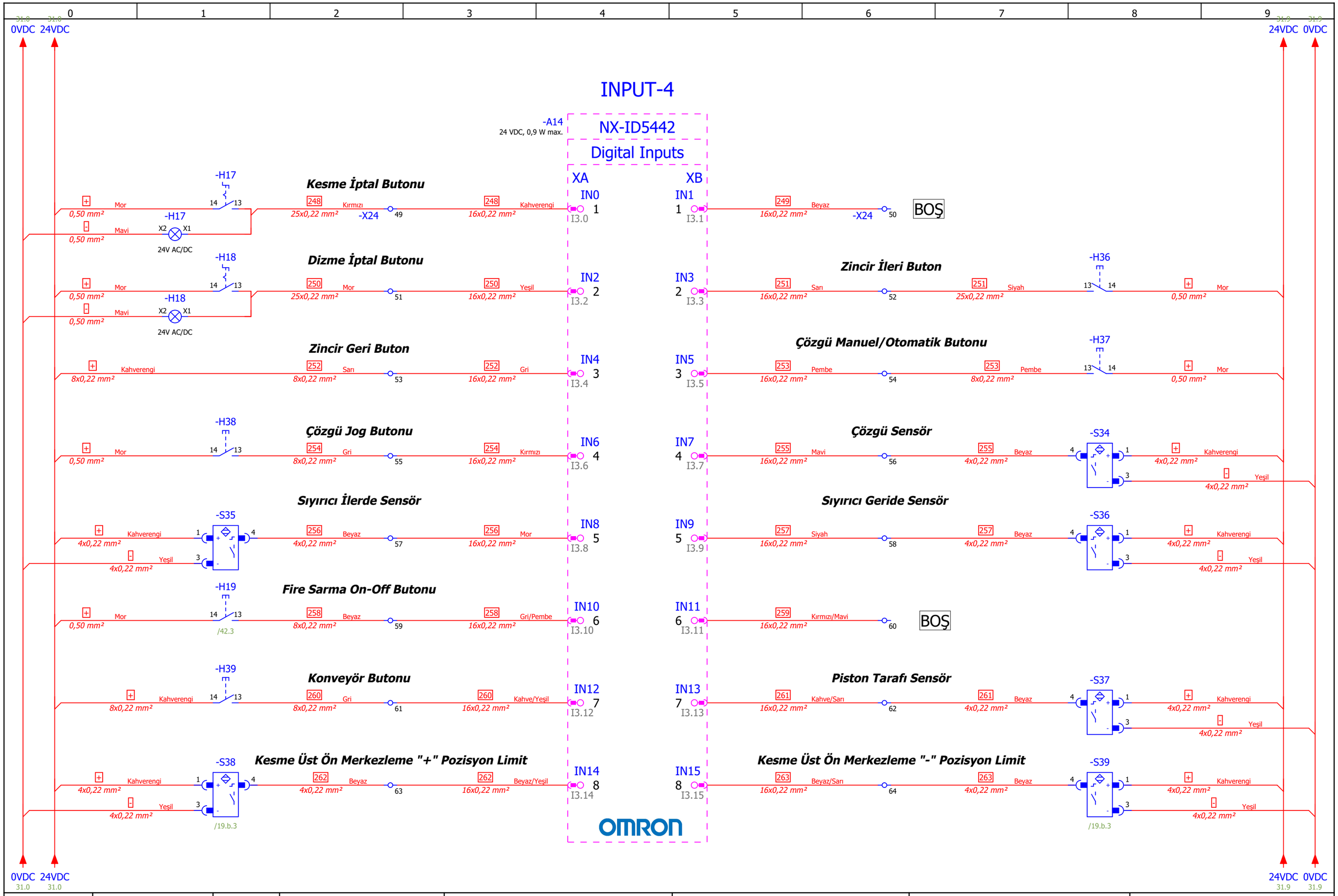

Proje Versiyonu	v0.2	Oluşturan	Görkem Güray	GT FORM	**Güven Teknik Makina ve Kalıp San. Dış. Tic. Ltd. Şti** Kavaklı Mah. Pamukova Sok. No:6 Silivri/İstanbul/Turkey +90 212 485 09 67 info@guventeknikmakina.com	**GTS1000**	GİRİŞLER-4
Son Değişiklik	13/11/2024	Revizyon	Berk Samat				Sayfa : 36 /62

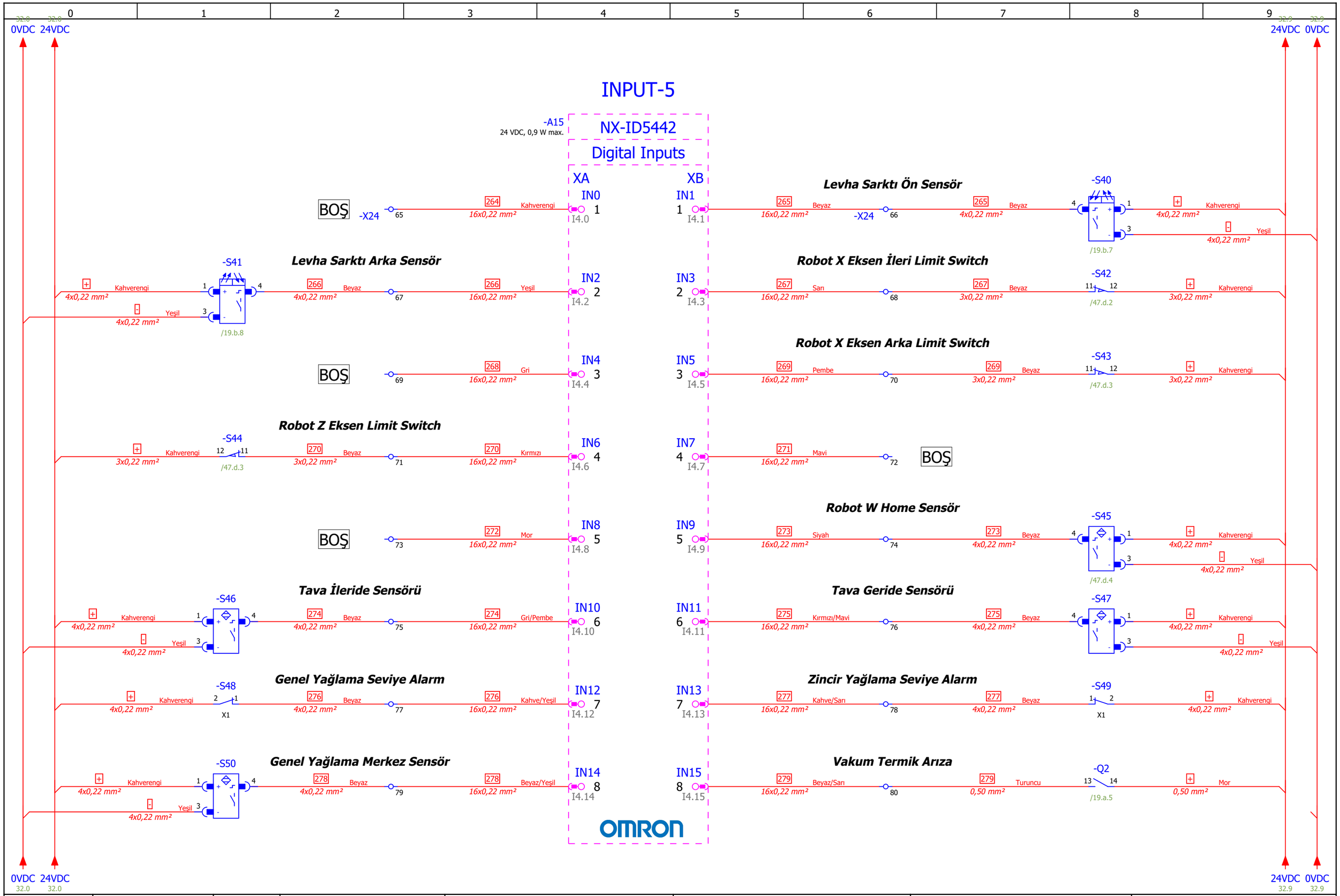

Proje Versiyonu	v0.2	Oluşturan	Görkem Güray	GT FORM	**Güven Teknik Makina ve Kalıp San. Dış. Tic. Ltd. Şti** Kavaklı Mah. Pamukova Sok. No:6 Silivri/İstanbul/Turkey +90 212 485 09 67 info@guventeknikmakina.com	**GTS1000**	GİRİŞLER-5
Son Değişiklik	13/11/2024	Revizyon	Berk Samat				Sayfa : 37 /62

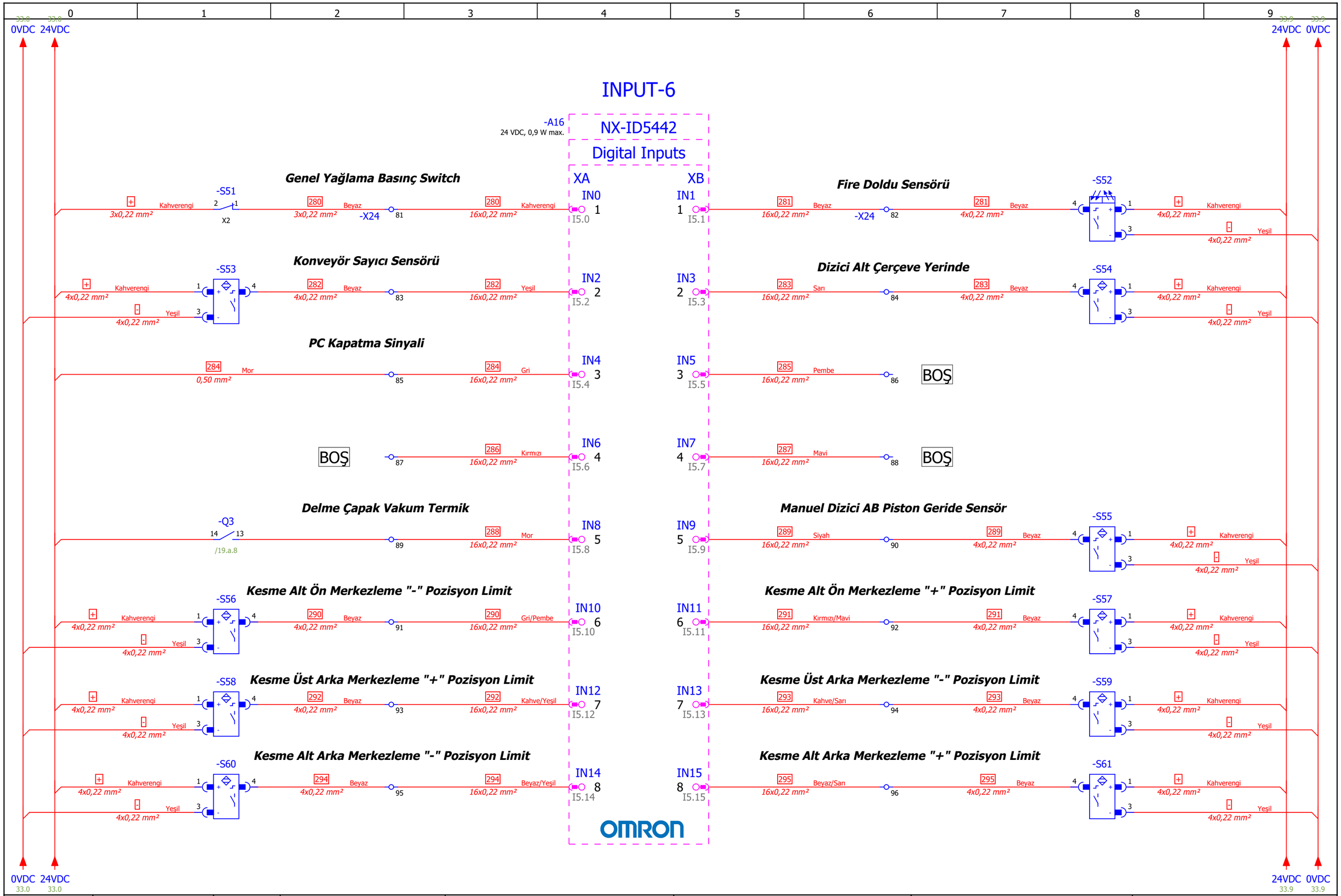

Proje Versiyonu	v0.2	Oluşturan	Görkem Güray	GT FORM	**Güven Teknik Makina ve Kalıp San. Dış. Tic. Ltd. Şti** Kavaklı Mah. Pamukova Sok. No:6 Silivri/İstanbul/Turkey +90 212 485 09 67 info@guventeknikmakina.com	**GTS1000**	GİRİŞLER-6
Son Değişiklik	13/11/2024	Revizyon	Berk Samat				Sayfa : 38 /62

/ UPS1_24VDC

/ UPS1_0VDC

UPS1_24VDC /

UPS1_0VDC /

-F100
5A

100
Mor
0,50 mm²

Yeşil
0,50 mm²

-A91
NX-PD1000
POWER SUPPLY

XA		XB	
1	I0.0	1	I0.1
2	I0.2	2	I0.3
3	I0.4	3	I0.5
4	I0.6	4	I0.7
5	I0.8	5	I0.9
6	I0.10	6	I0.11

OMRON

Proje Versiyonu	v0.2	Oluşturan	Görkem Güray	GT FORM	**Güven Teknik Makina ve Kalıp San. Dış. Tic. Ltd. Şti** Kavaklı Mah. Pamukova Sok. No:6 Silivri/İstanbul/Turkey +90 212 485 09 67 info@guventeknikmakina.com	**GTS1000**	PD1000	
Son Değişiklik	13/11/2024	Revizyon	Berk Samat				Sayfa :	39 /62

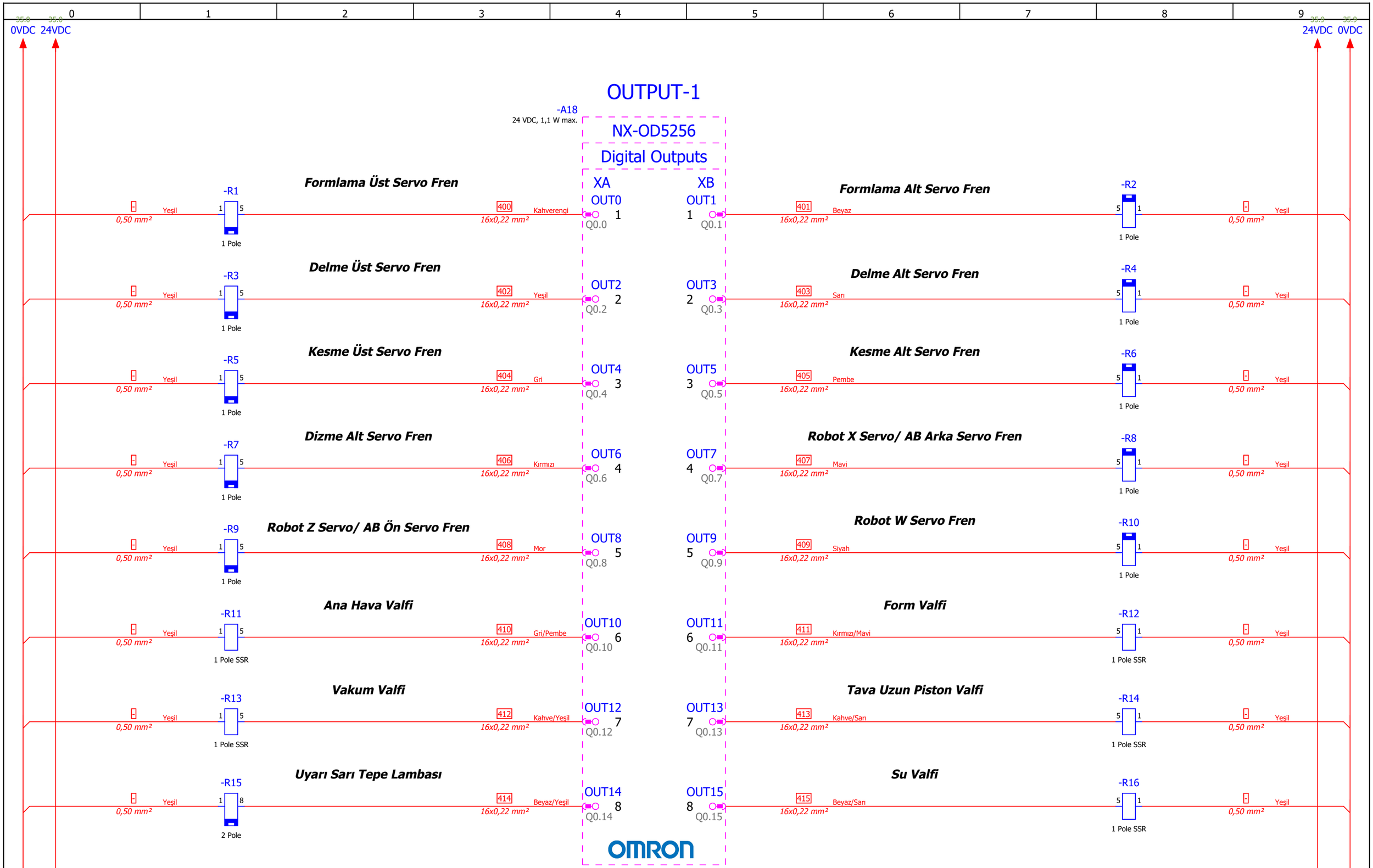

Proje Versiyonu	v0.2	Oluşturan	Görkem Güray	GT FORM	**Güven Teknik Makina ve Kalıp San. Dış. Tic. Ltd. Şti** Kavaklı Mah. Pamukova Sok. No:6 Silivri/İstanbul/Turkey +90 212 485 09 67 info@guventeknikmakina.com	**GTS1000**	ÇIKIŞLAR-1
Son Değişiklik	13/11/2024	Revizyon	Berk Samat				Sayfa : 40 /62

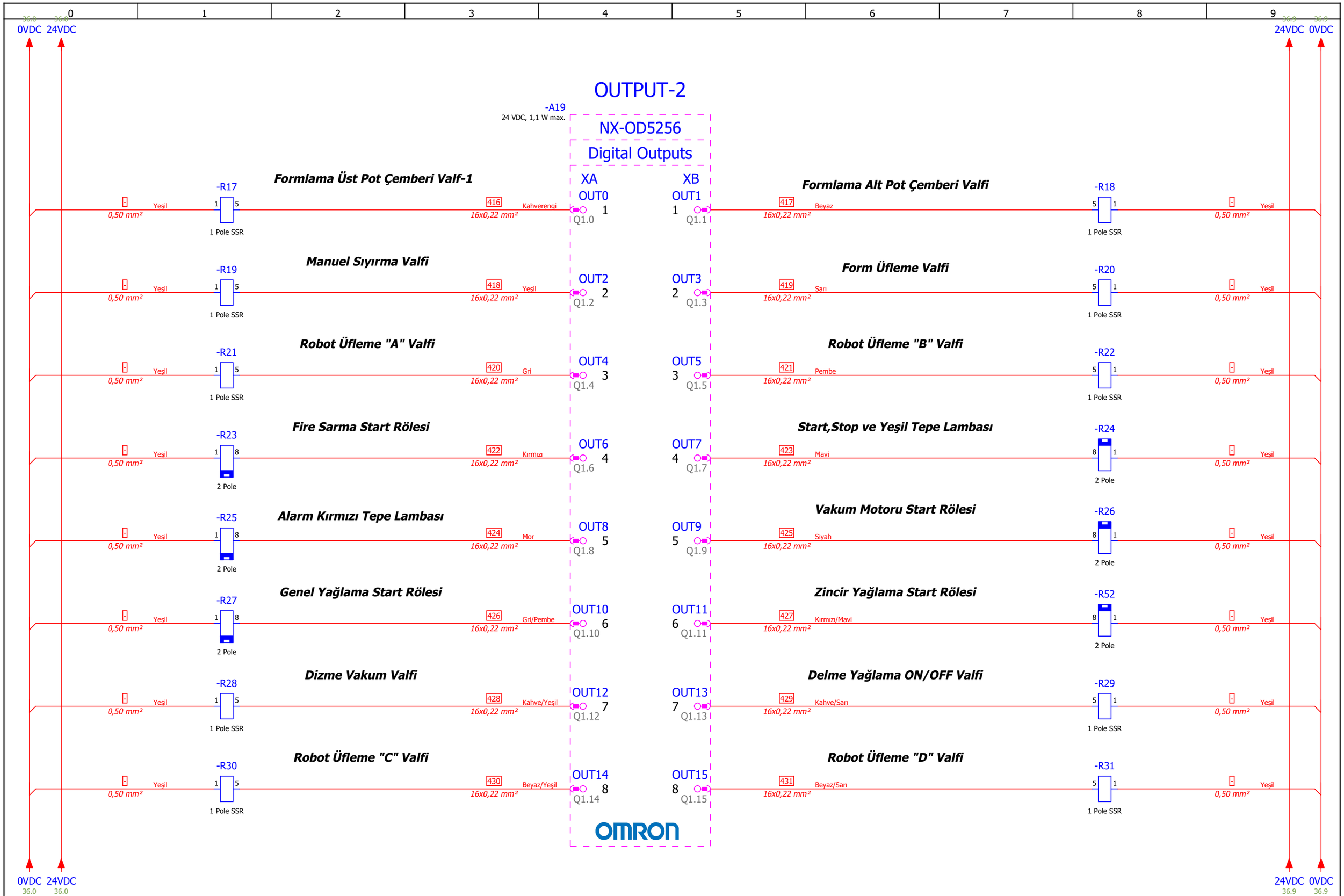

Proje Versiyonu	v0.2	Oluşturan	Görkem Güray	GT FORM	**Güven Teknik Makina ve Kalıp San. Dış. Tic. Ltd. Şti** Kavaklı Mah. Pamukova Sok. No:6 Silivri/İstanbul/Turkey +90 212 485 09 67 info@guventeknikmakina.com	**GTS1000**	ÇIKIŞLAR-2
Son Değişiklik	13/11/2024	Revizyon	Berk Samat				Sayfa : 41 /62

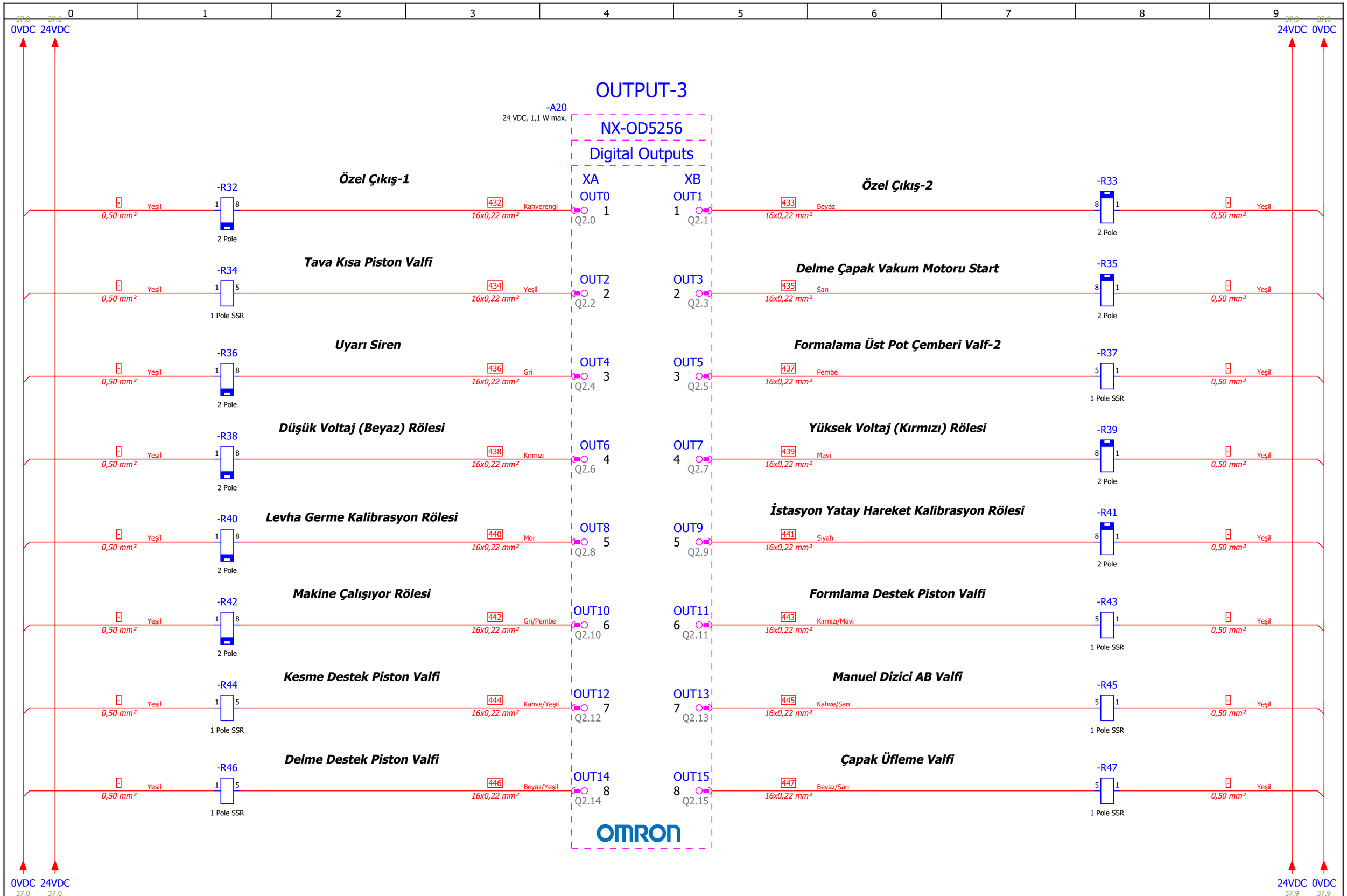

Proje Versiyonu	v0.2	Oluşturan	Görkem Güray	GT FORM	**Güven Teknik Makina ve Kalıp San. Dış. Tic. Ltd. Şti** Kavaklı Mah. Pamukova Sok. No:6 Silivri/İstanbul/Turkey +90 212 485 09 67 info@guventeknikmakina.com	**GTS1000**	ÇIKIŞLAR-3
Son Değişiklik	13/11/2024	Revizyon	Berk Samat				Sayfa : 42 /62

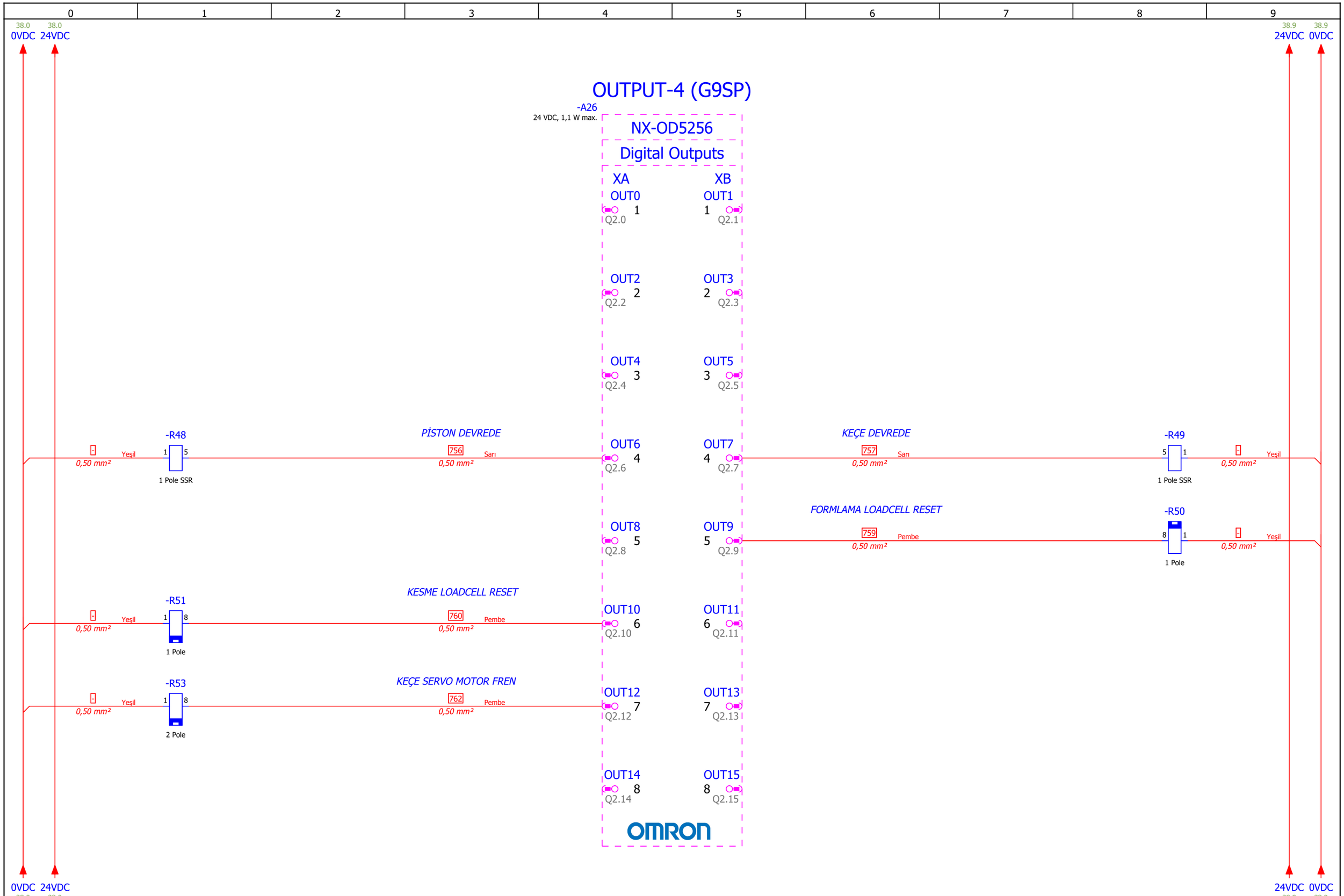

Proje Versiyonu	v0.2	Oluşturan	Görkem Güray	GT FORM	**Güven Teknik Makina ve Kalıp San. Dış. Tic. Ltd. Şti** Kavaklı Mah. Pamukova Sok. No:6 Silivri/İstanbul/Turkey +90 212 485 09 67 info@guventeknikmakina.com	**GTS1000**	ÇIKIŞLAR-4
Son Değişiklik	13/11/2024	Revizyon	Berk Samat				Sayfa : 43 /62

ANALOG INPUT-1

39.0 0VDC 39.0 24VDC 39.0 10VDC

39.9 10VDC 39.9 24VDC 39.9 0VDC

-A22 NX-AD3604

Analog Inputs

XA XB

Input1+ PIW0 1 — Input2+ 1 PIW4

Input1- 2 — Input2- 2

Input3+ PIW2 3 — Input4+ 3 PIW6

Input3- 4 — Input4- 4

AG 5 — AG 5

AG 6 — AG 6

OMRON

Kesme Üst Ön Cetvel

840 Beyaz 3x0,22 mm²

\- Yeşil 3x0,22 mm² — x1 -R101 x2 — x3 + Kahverengi 3x0,22 mm²

\- 0,50 mm²

Kesme Üst Arka Cetvel

841 Beyaz 3x0,22 mm²

\- Yeşil 3x0,22 mm² — x2 -R102 x1 — x3 + Kahverengi 3x0,22 mm²

\- Yeşil 0,50 mm²

Kesme Alt Ön Cetvel

842 Beyaz 3x0,22 mm²

\- Yeşil 3x0,22 mm² — x1 -R103 x2 — x3 + Kahverengi 3x0,22 mm²

\- Yeşil 0,50 mm²

Kesme Alt Arka Cetvel

843 Beyaz 3x0,22 mm²

\- Yeşil 3x0,22 mm² — x2 -R104 x1 — x3 + Kahverengi 3x0,22 mm²

\- Yeşil 0,50 mm²

39.0 0VDC 39.0 24VDC 39.0 10VDC

39.9 10VDC 39.9 24VDC 39.9 0VDC

Proje Versiyonu	v0.2	Oluşturan	Görkem Güray	GT FORM	**Güven Teknik Makina ve Kalıp San. Dış. Tic. Ltd. Şti** Kavaklı Mah. Pamukova Sok. No:6 Silivri/İstanbul/Turkey +90 212 485 09 67 info@guventeknikmakina.com	**GTS1000**	ANALOG-1
Son Değişiklik	13/11/2024	Revizyon	Berk Samat				Sayfa : 44 /62

0VDC 40.0 | 10VDC 40.0 | 24VDC 40.0

ANALOG INPUT-2

Hava Basınç Sensörü

-TF1 PSE560-02 PSE SMC

CN1: 1 BN DC(+) | 2 NC | 3 BU DC(-) | 4 BK OUTPUT

+ Kahverengi 3x0,22 mm²

- Yeşil 3x0,22 mm²

844 Beyaz 3x0,22 mm²

Fire Sarma Potansiyometre

- Yeşil 3x0,22 mm²

-R105 (x1, x2, x3)

+ Kahverengi 3x0,22 mm²

846 Beyaz 3x0,22 mm²

-A21 NX-AD3604 Analog Inputs

XA		XB	
Input1+	PIW0 1	Input2+	1 PIW4
Input1-	2	Input2-	2
Input3+	PIW2 3	Input4+	3 PIW6
Input3-	4	Input4-	4
AG	5	AG	5
AG	6	AG	6

OMRON

Su Debimetre

-U1 PF3W711-F10-ET-M-X109 PF3W7 SMC

CN1: 1 BN DC(+) | 2 WH OUT2 | 3 BU DC(-) | 4 BK OUT1

845 Beyaz 3x0,22 mm²

- Yeşil 3x0,22 mm²

+ Kahverengi 3x0,22 mm²

Hava Debimetre

-KH1 PF3A712H-F20-ESN PF3A SMC

CN1: 1 BN DC(+) | 2 WH FUNC | 3 BU DC(-) | 4 BK OUT

847 Beyaz 3x0,22 mm²

- Yeşil 3x0,22 mm²

+ Kahverengi 3x0,22 mm²

0,50 mm² Yeşil

24VDC 40.9 | 0VDC 40.9

Proje Versiyonu	v0.2	Oluşturan	Görkem Güray	GT FORM	**Güven Teknik Makina ve Kalıp San. Dış. Tic. Ltd. Şti** Kavaklı Mah. Pamukova Sok. No:6 Silivri/İstanbul/Turkey +90 212 485 09 67 info@guventeknikmakina.com	**GTS1000**	ANALOG-2
Son Değişiklik	13/11/2024	Revizyon	Berk Samat				Sayfa : 45 /62

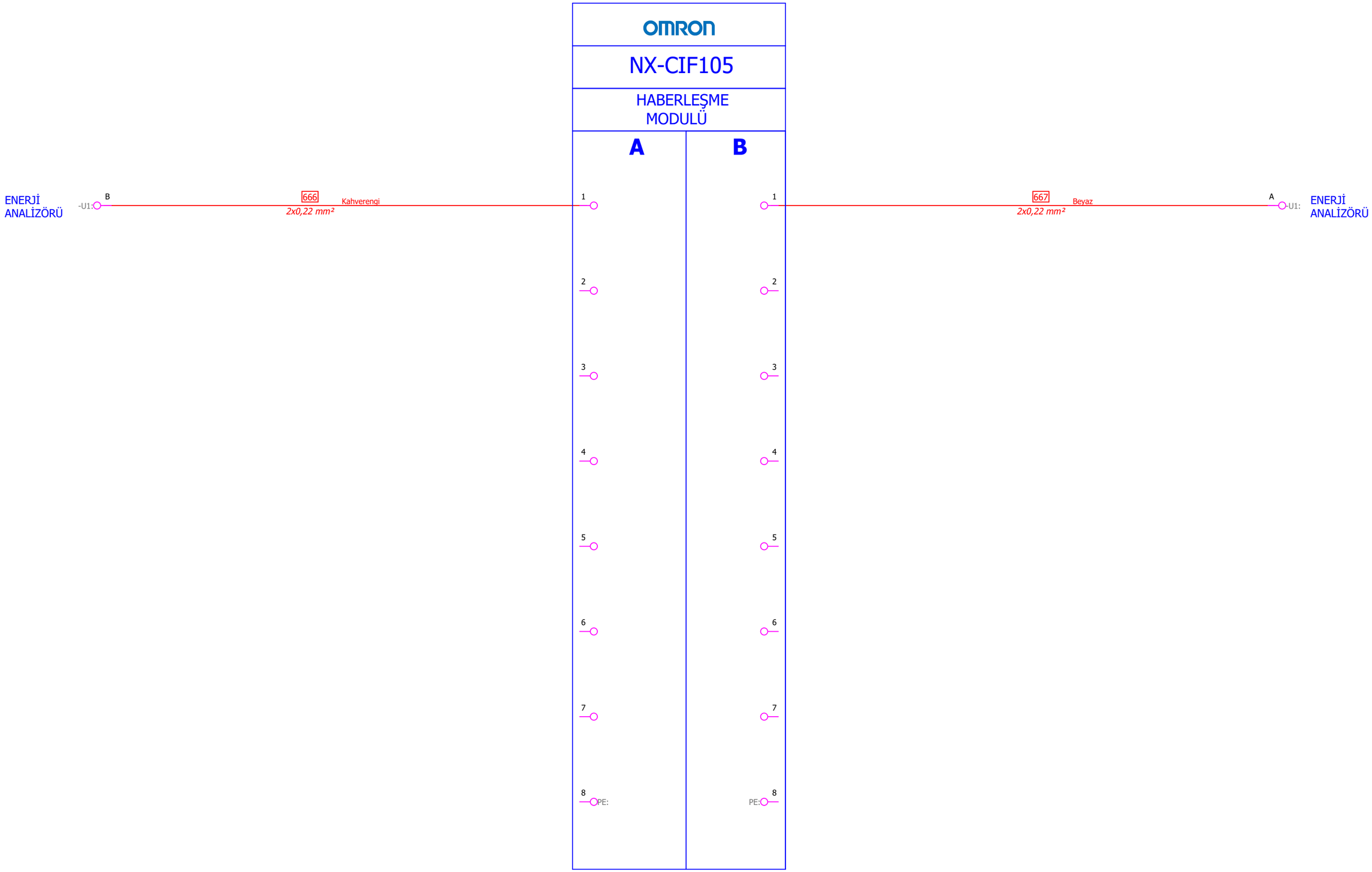

Proje Versiyonu	v0.2	Oluşturan	Görkem Güray	GT FORM	**Güven Teknik Makina ve Kalıp San. Dış. Tic. Ltd. Şti** Kavaklı Mah. Pamukova Sok. No:6 Silivri/İstanbul/Turkey +90 212 485 09 67 info@guventeknikmakina.com	**GTS1000**	HABERLEŞME MODULÜ
Son Değişiklik	13/11/2024	Revizyon	Berk Samat				Sayfa : 46 /62

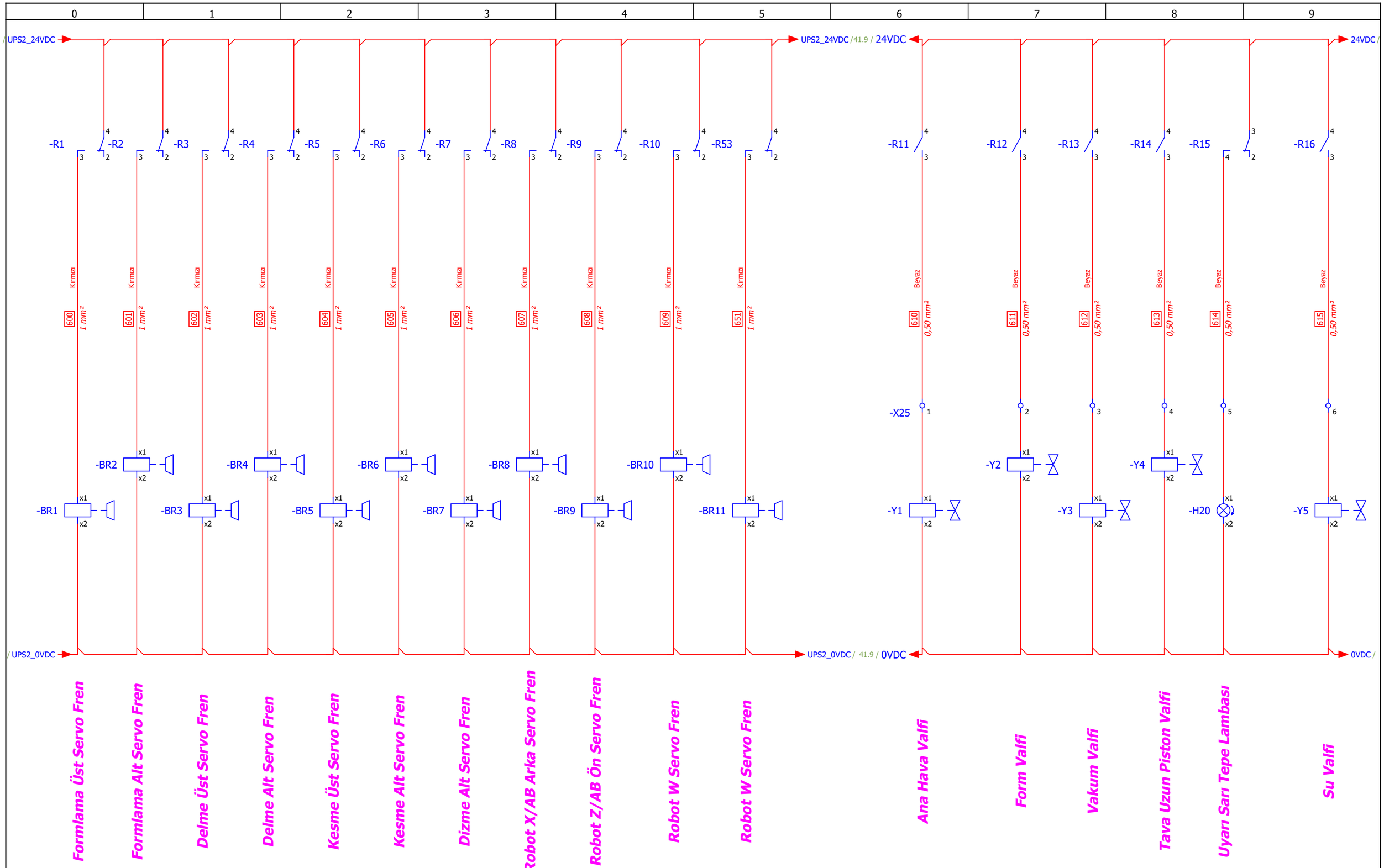

Proje Versiyonu	v0.2	Oluşturan	Görkem Güray	GT FORM	**Güven Teknik Makina ve Kalıp San. Dış. Tic. Ltd. Şti** Kavaklı Mah. Pamukova Sok. No:6 Silivri/İstanbul/Turkey +90 212 485 09 67 info@guventeknikmakina.com	**GTS1000**	RÖLE ÇIKIŞLARI-1
Son Değişiklik	13/11/2024	Revizyon	Berk Samat				Sayfa : 47 /62

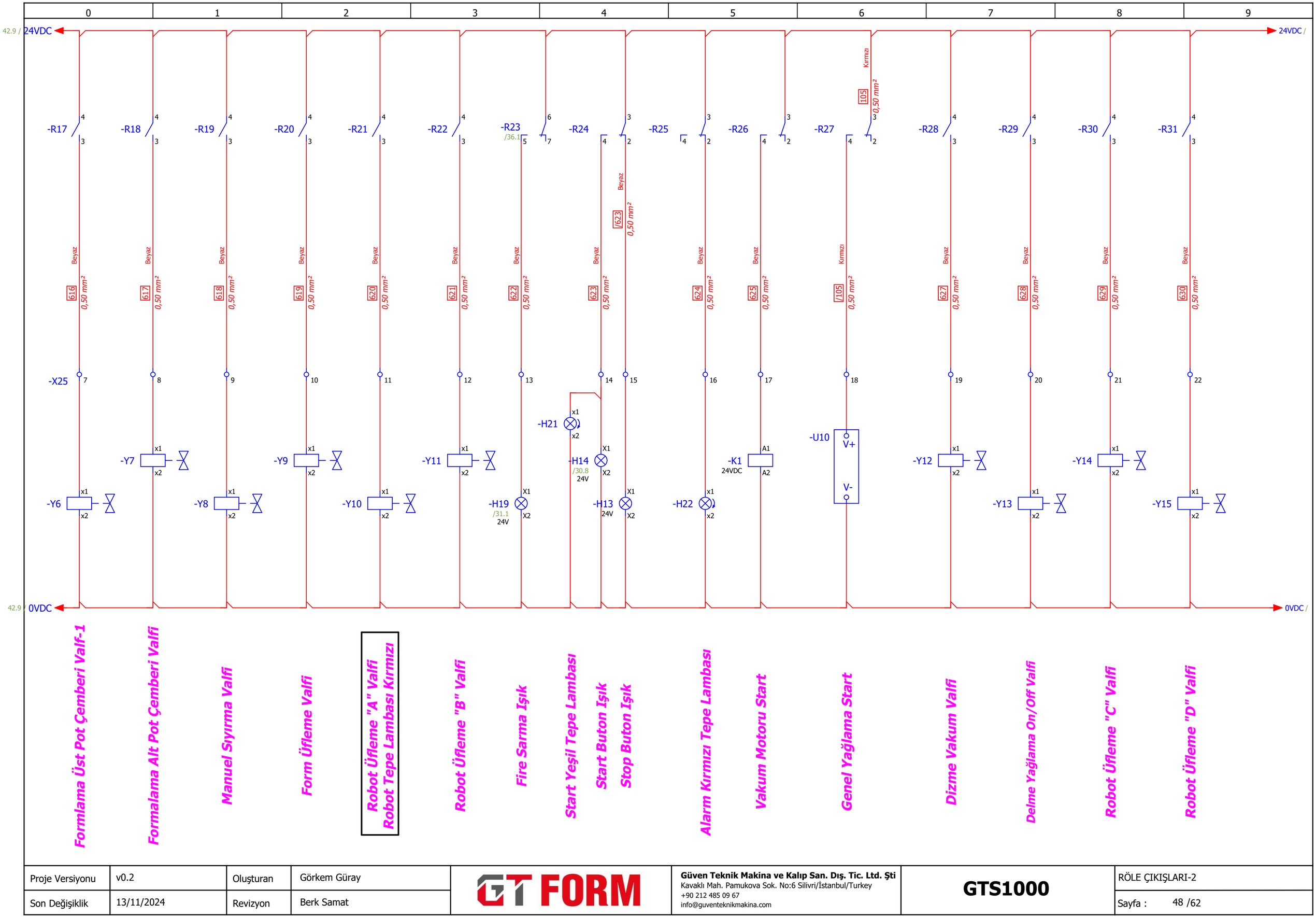

Proje Versiyonu	v0.2	Oluşturan	Görkem Güray	GT FORM	**Güven Teknik Makina ve Kalıp San. Dış. Tic. Ltd. Şti** Kavaklı Mah. Pamukova Sok. No:6 Silivri/İstanbul/Turkey +90 212 485 09 67 info@guventeknikmakina.com	**GTS1000**	RÖLE ÇIKIŞLARI-2
Son Değişiklik	13/11/2024	Revizyon	Berk Samat				Sayfa : 48 /62

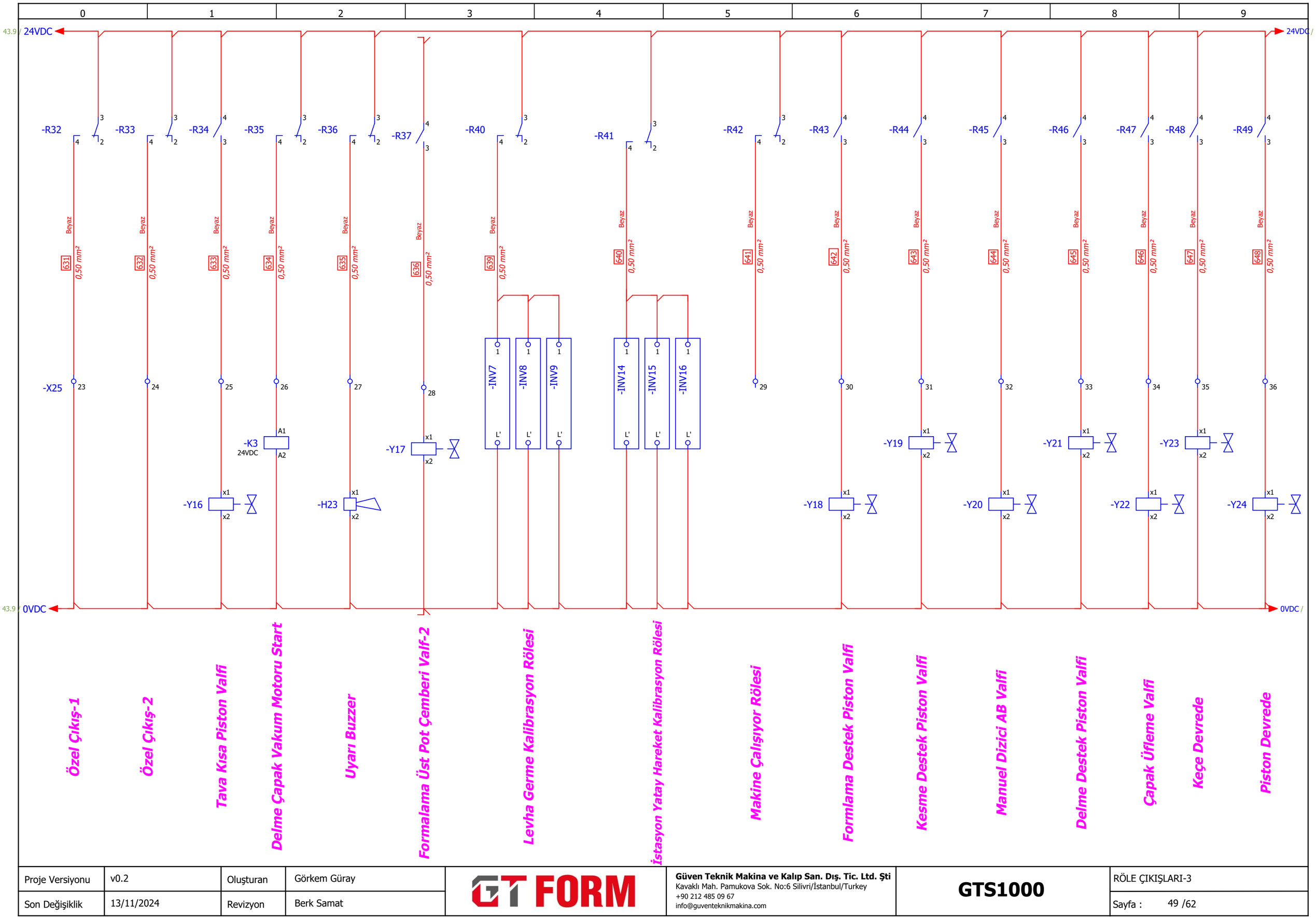

Proje Versiyonu	v0.2	Oluşturan	Görkem Güray	GT FORM	**Güven Teknik Makina ve Kalıp San. Dış. Tic. Ltd. Şti** Kavaklı Mah. Pamukova Sok. No:6 Silivri/İstanbul/Turkey +90 212 485 09 67 info@guventeknikmakina.com	**GTS1000**	RÖLE ÇIKIŞLARI-3
Son Değişiklik	13/11/2024	Revizyon	Berk Samat				Sayfa : 49 /62

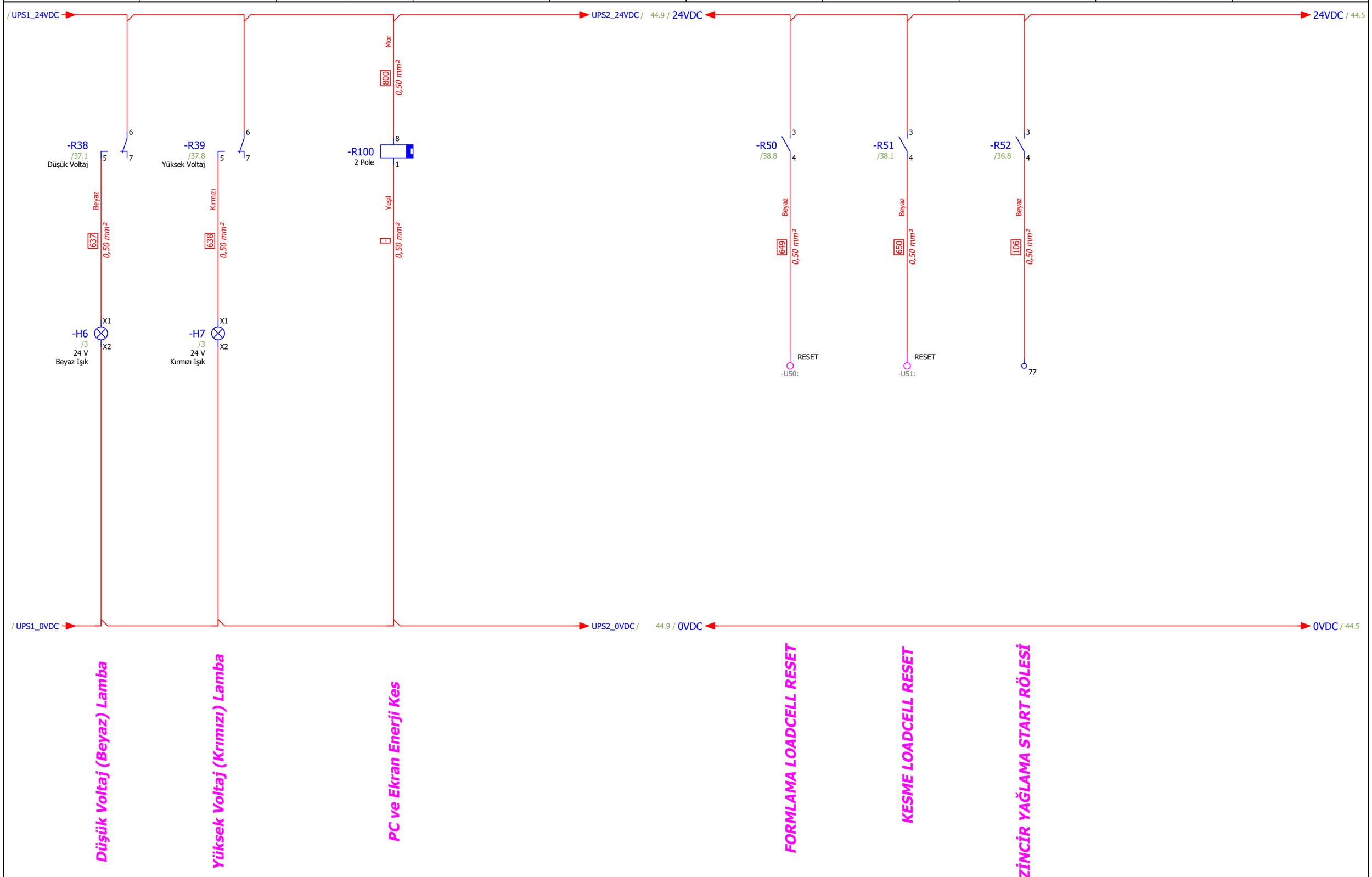

Proje Versiyonu	v0.2	Oluşturan	Görkem Güray	GT FORM	**Güven Teknik Makina ve Kalıp San. Dış. Tic. Ltd. Şti** Kavaklı Mah. Pamukova Sok. No:6 Silivri/İstanbul/Turkey +90 212 485 09 67 info@guventeknikmakina.com	**GTS1000**	RÖLE ÇIKIŞLARI-4
Son Değişiklik	13/11/2024	Revizyon	Berk Samat				Sayfa : 50 /62

0	1	2	3	4	5	6	7	8	9

FORMALAMA ÜST BUAT
X1

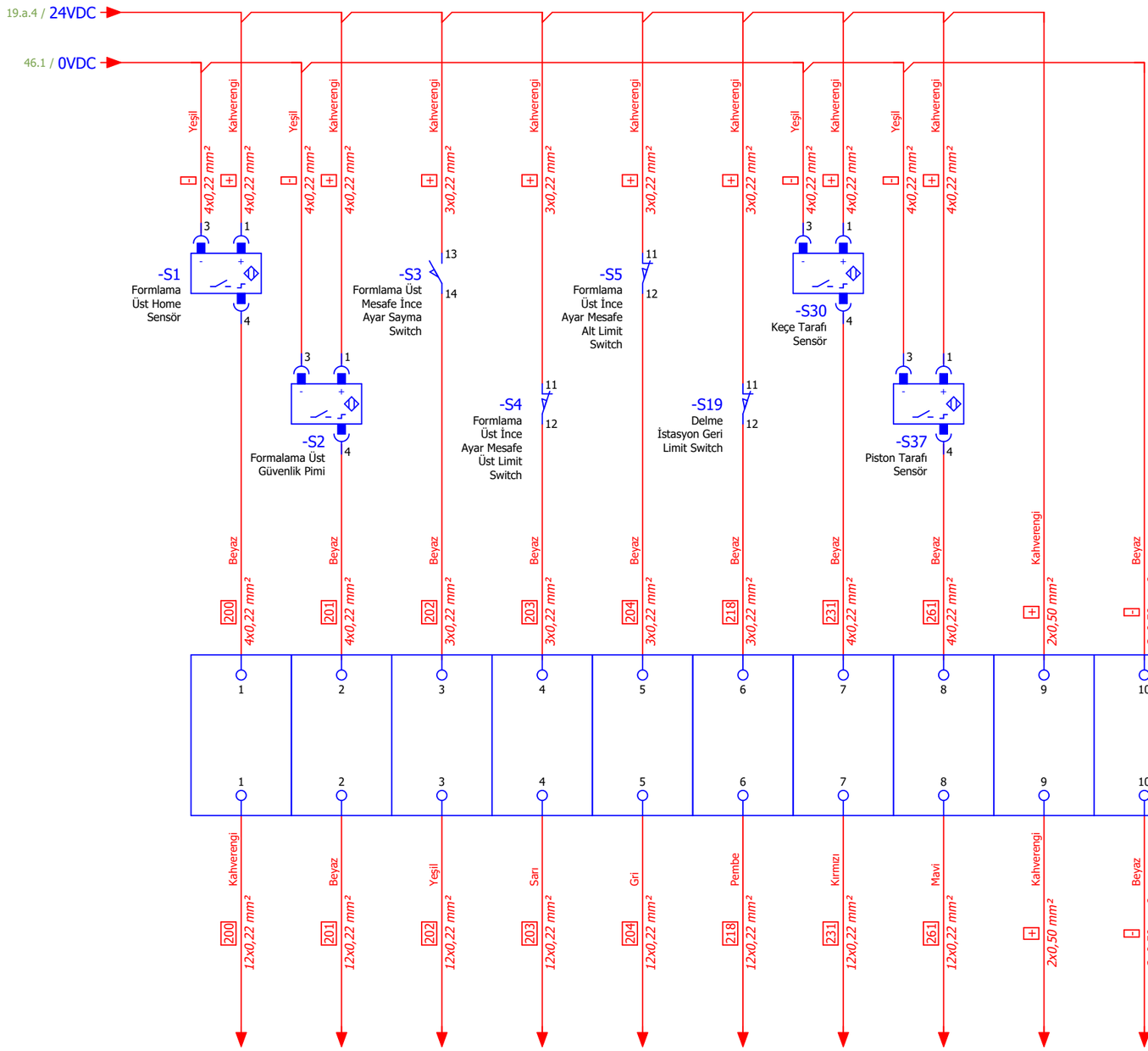

Proje Versiyonu	v0.2	Oluşturan	Görkem Güray	GT FORM	**Güven Teknik Makina ve Kalıp San. Dış. Tic. Ltd. Şti** Kavaklı Mah. Pamukova Sok. No:6 Silivri/İstanbul/Turkey +90 212 485 09 67 info@guventeknikmakina.com	**GTS1000**	BUAT BAĞLANTILARI		
Son Değişiklik	13/11/2024	Revizyon	Berk Samat				Sayfa :	51 /62	

FORMALAMA ALT BUAT
X2

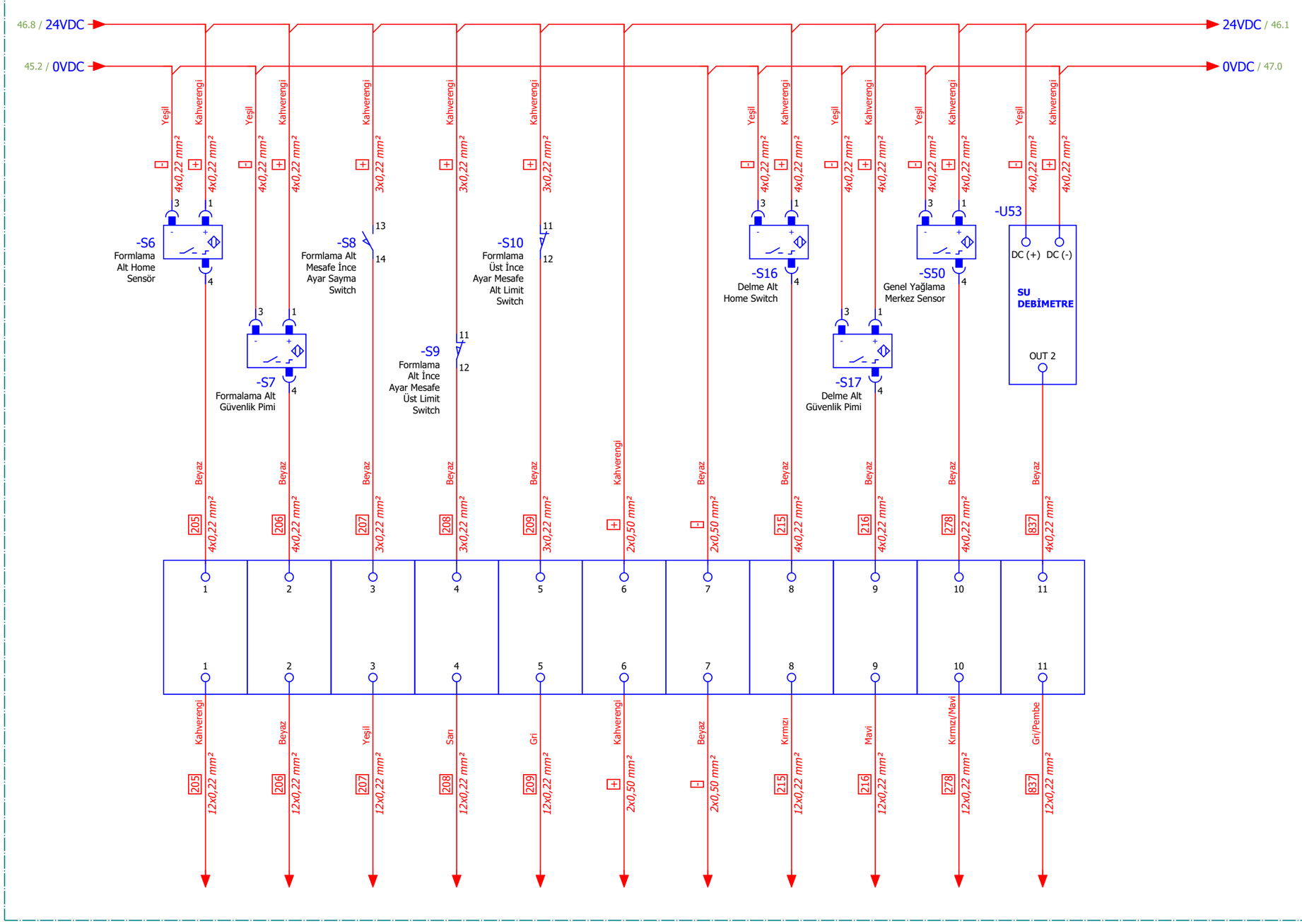

0	1	2	3	4	5	6	7	8	9	

Proje Versiyonu	v0.2	Oluşturan	Görkem Güray	GT FORM	**Güven Teknik Makina ve Kalıp San. Dış. Tic. Ltd. Şti** Kavaklı Mah. Pamukova Sok. No:6 Silivri/İstanbul/Turkey +90 212 485 09 67 info@guventeknikmakina.com	**GTS1000**	BUAT BAĞLANTILARI-2
Son Değişiklik	13/11/2024	Revizyon	Berk Samat				Sayfa : 52 /62

0	1	2	3	4	5	6	7	8	9

KESME ÜST BUAT
X3

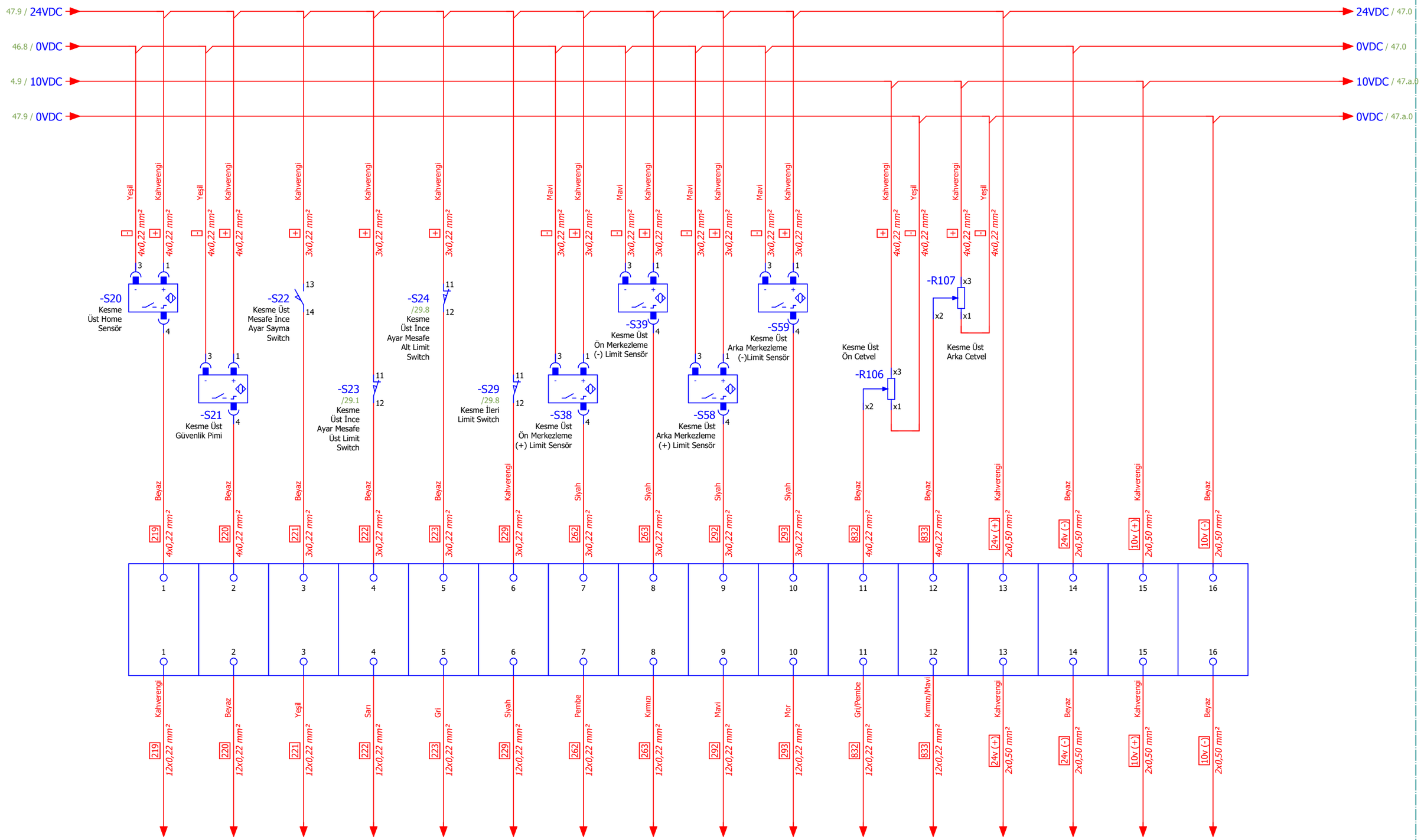

Proje Versiyonu	v0.2	Oluşturan	Görkem Güray	GT FORM	**Güven Teknik Makina ve Kalıp San. Dış. Tic. Ltd. Şti** Kavaklı Mah. Pamukova Sok. No:6 Silivri/İstanbul/Turkey +90 212 485 09 67 info@guventeknikmakina.com	**GTS1000**	BUAT BAĞLANTILARI-3
Son Değişiklik	13/11/2024	Revizyon	Berk Samat				Sayfa : 53 /62

KESME ALT BUAT
X4

47.a.9 / 24VDC → 24VDC / 47.a.0
47.9 / 0VDC → 0VDC / 47.a.0
47.9 / 10VDC → 10VDC / 47.c.9
47.a.9 / 0VDC → 0VDC / 47.b.2

-S26 Kesme Alt Home Sensör — Yeşil 4x0,22 mm² / Kahverengi 4x0,22 mm²
-S27 Kesme Alt Güvenlik Pimi — Yeşil 4x0,22 mm² / Kahverengi 4x0,22 mm²
-S57 Kesme Alt Ön Merkezleme (+) Limit Sensör — Mavi 3x0,22 mm² / Kahverengi 3x0,22 mm²
-S56 Kesme Alt Ön Merkezleme (-) Limit Sensör — Mavi 3x0,22 mm² / Kahverengi 3x0,22 mm²
-S61 Kesme Alt Arka Merkezleme (+) Limit Sensör — Mavi 3x0,22 mm² / Kahverengi 3x0,22 mm²
-S60 Kesme Alt Arka Merkezleme (-)Limit Sensör — Mavi 3x0,22 mm² / Kahverengi 3x0,22 mm²
Kesme Alt Ön Cetvel -R108 — Kahverengi 4x0,22 mm² / Yeşil 4x0,22 mm²
Kesme Alt Arka Cetvel -R109 — Kahverengi 4x0,22 mm² / Yeşil 4x0,22 mm²

1	2	3	4	5	6	7	8	9	10	11	12
226 Beyaz 4x0,22 mm²	227 Beyaz 4x0,22 mm²	290 Siyah 3x0,22 mm²	291 Siyah 3x0,22 mm²	294 Siyah 3x0,22 mm²	295 Siyah 3x0,22 mm²	834 Beyaz 4x0,22 mm²	835 Beyaz 4x0,22 mm²	24v (+) Kahverengi 2x0,50 mm²	24v (-) Beyaz 2x0,50 mm²	10v (+) Kahverengi 2x0,50 mm²	10v (-) Beyaz 2x0,50 mm²
1	2	3	4	5	6	7	8	9	10	11	12
226 Kahverengi 12x0,22 mm²	227 Beyaz 12x0,22 mm²	290 Yeşil 12x0,22 mm²	291 Sarı 12x0,22 mm²	294 Gri 12x0,22 mm²	295 Pembe 12x0,22 mm²	834 Kırmızı 12x0,22 mm²	835 Mavi 12x0,22 mm²	24v (+) Kahverengi 2x0,50 mm²	24v (-) Beyaz 2x0,50 mm²	10v (+) Kahverengi 2x0,50 mm²	10v (-) Beyaz 2x0,50 mm²

Proje Versiyonu	v0.2	Oluşturan	Görkem Güray	GT FORM	**Güven Teknik Makina ve Kalıp San. Dış. Tic. Ltd. Şti** Kavaklı Mah. Pamukova Sok. No:6 Silivri/İstanbul/Turkey +90 212 485 09 67 info@guventeknikmakina.com	**GTS1000**	BUAT BAĞLANTILARI-4
Son Değişiklik	13/11/2024	Revizyon	Berk Samat				Sayfa : 54 /62

0	1	2	3	4	5	6	7	8	9

DELME ÜST BUAT
X5

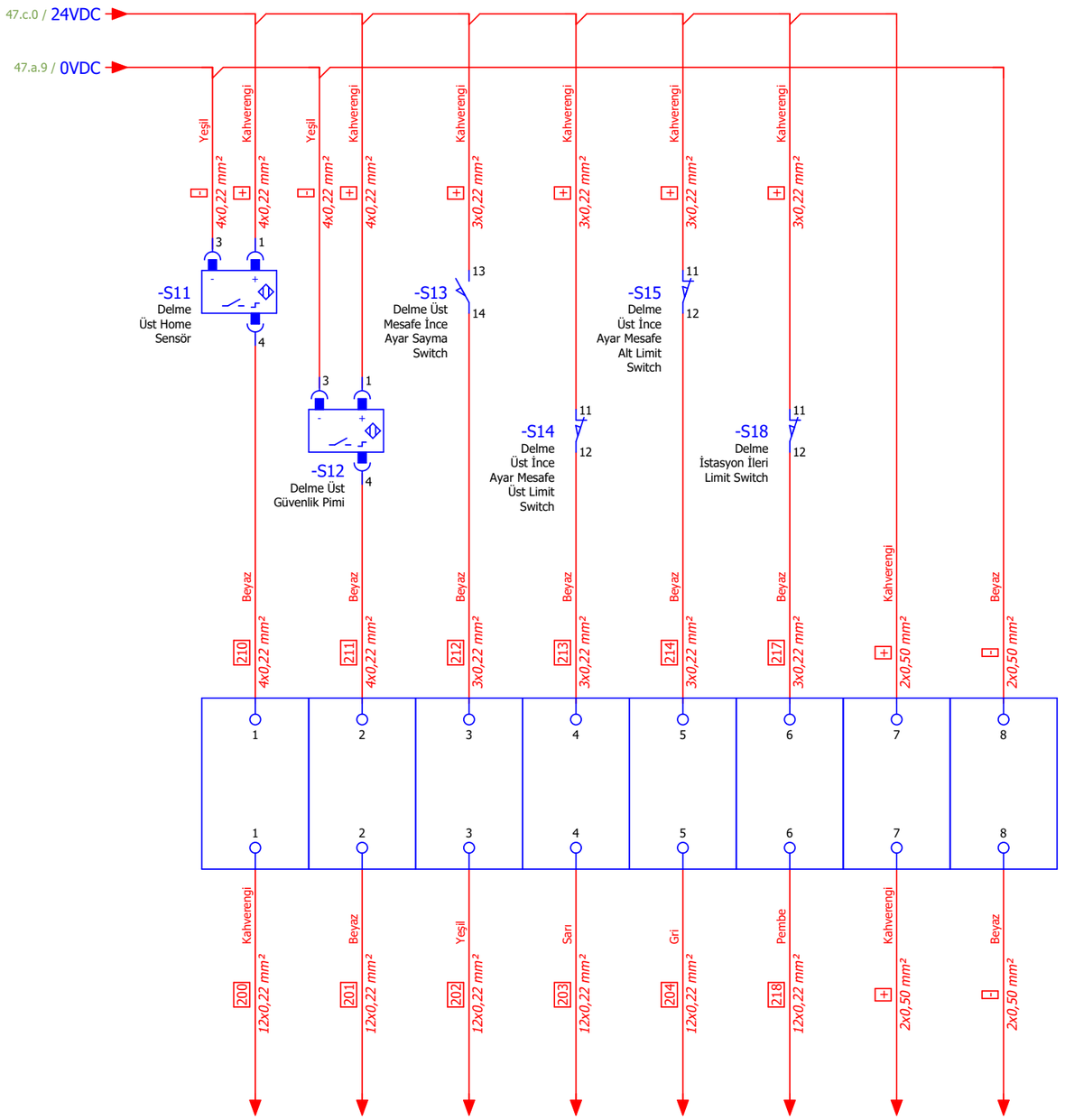

Proje Versiyonu	v0.2	Oluşturan	Görkem Güray	GT FORM	**Güven Teknik Makina ve Kalıp San. Dış. Tic. Ltd. Şti** Kavaklı Mah. Pamukova Sok. No:6 Silivri/İstanbul/Turkey +90 212 485 09 67 info@guventeknikmakina.com	**GTS1000**	BUAT BAĞLANTILARI-5
Son Değişiklik	13/11/2024	Revizyon	Berk Samat				Sayfa : 55 /62

DİZİCİ PANO

47.b.2 / 24VDC
47.c.0 / 0VDC
47.a.9 / 10VDC
47.c.0 / 0VDC

24VDC / 47.d.1
0VDC / 47.c.9
10VDC /
0VDC / 47.c.9

-U54
Acil Stop Butonu
Makina Acil Stop

-S69
-S70

-S28
/29.1
Dizme İstasyonu
İleri Limit
Switch

-S31
Levha Germe
Ön limit
Switch

-S70
Fire Sarma
On-Off
Buton

-S71
Konveyör
Butonu

-H26
Fire Sarma
Buton Lamba

-R110
Fire Sarma
Potansiyometre

-U55
/47.d.2
ÖN GERME
VE ROBOT SİNYALLER

	SF3	228	232	258	260	622	838
	Kahverengi	Kahverengi	Beyaz	Beyaz	Beyaz	Gri	Sarı	Beyaz
	4x0,22 mm²	3x0,22 mm²	3x0,22 mm²	6x0,22 mm²	6x0,22 mm²	6x0,22 mm²	3x0,22 mm²
	Beyaz	Sarı	Kahverengi	Beyaz	Yeşil	Sarı	Gri	Pembe
	4x0,22 mm²	4x0,22 mm²	16x0,22 mm²	16x0,22 mm²	16x0,22 mm²	16x0,22 mm²	16x0,22 mm²

10VDC BESLEME

	10v (+)	10v (-)
	Kahverengi	Beyaz
	2x0,50 mm²	2x0,50 mm²

GENEL 24VDC BESLEME

	24v (+)	24v (-)
	Kırmızı	Mavi
	1,50 Nyaf mm²	1,50 Nyaf mm²

Proje Versiyonu	v0.2	Oluşturan	Görkem Güray	GT FORM	**Güven Teknik Makina ve Kalıp San. Dış. Tic. Ltd. Şti** Kavaklı Mah. Pamukova Sok. No:6 Silivri/İstanbul/Turkey +90 212 485 09 67 info@guventeknikmakina.com	**GTS1000**	BUAT BAĞLANTILARI-6
Son Değişiklik	13/11/2024	Revizyon	Berk Samat				Sayfa : 56 /62

DİZİCİ PANO

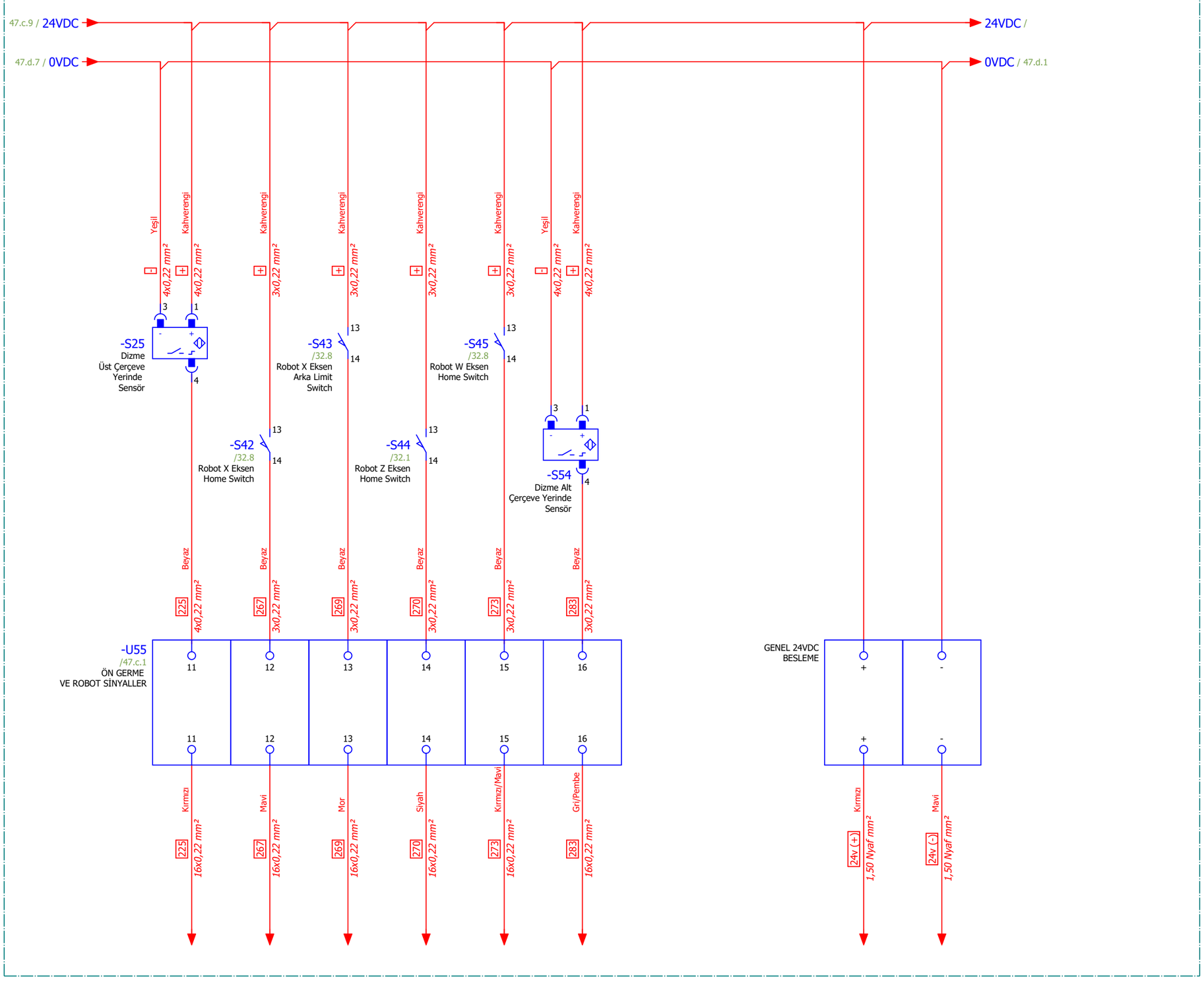

Proje Versiyonu	v0.2	Oluşturan	Görkem Güray	GT FORM	**Güven Teknik Makina ve Kalıp San. Dış. Tic. Ltd. Şti** Kavaklı Mah. Pamukova Sok. No:6 Silivri/İstanbul/Turkey +90 212 485 09 67 info@guventeknikmakina.com	**GTS1000**	BUAT BAĞLANTILARI-7
Son Değişiklik	13/11/2024	Revizyon	Berk Samat				Sayfa : 57 /62

0	1	2	3	4	5	6	7	8	9

ÖN GERME ENKODER
X6

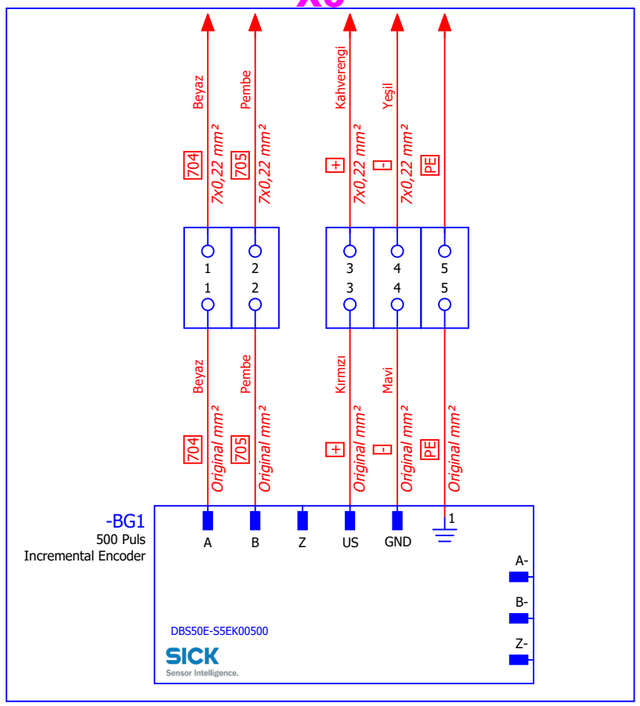

ORTA GERME ENKODER
X7

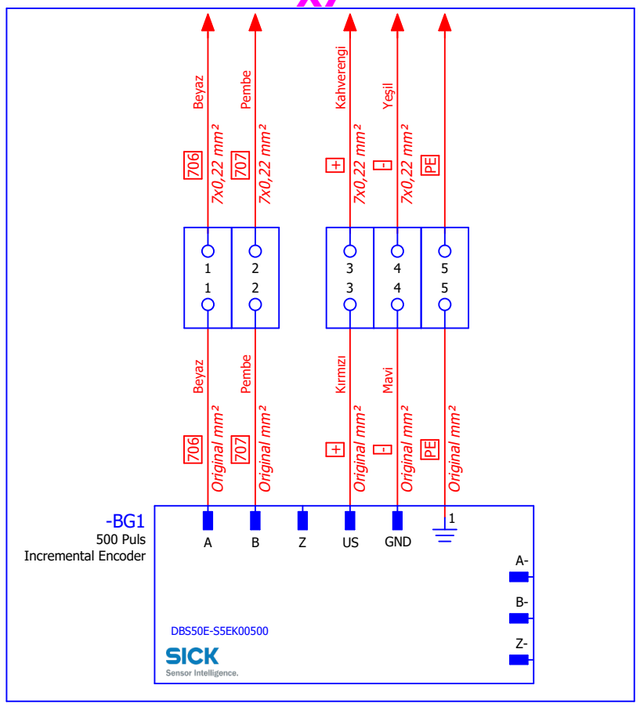

ARKA GERME ENKODER
X8

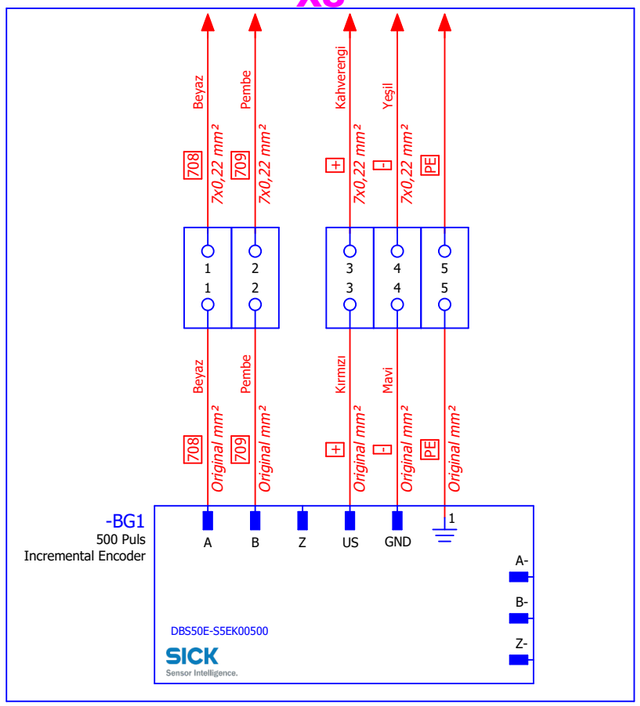

KESME-DİZME ENCODER BUAT
X9

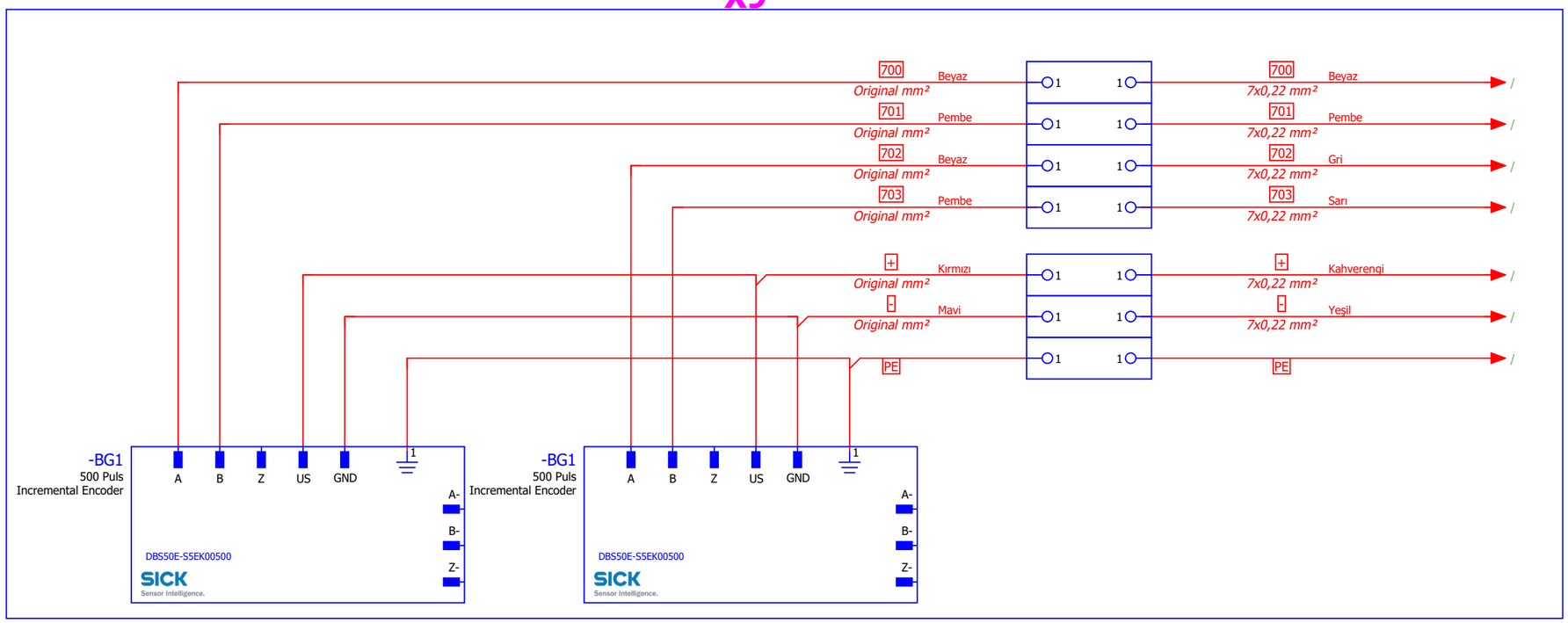

DELME GERME ENKODER
X13

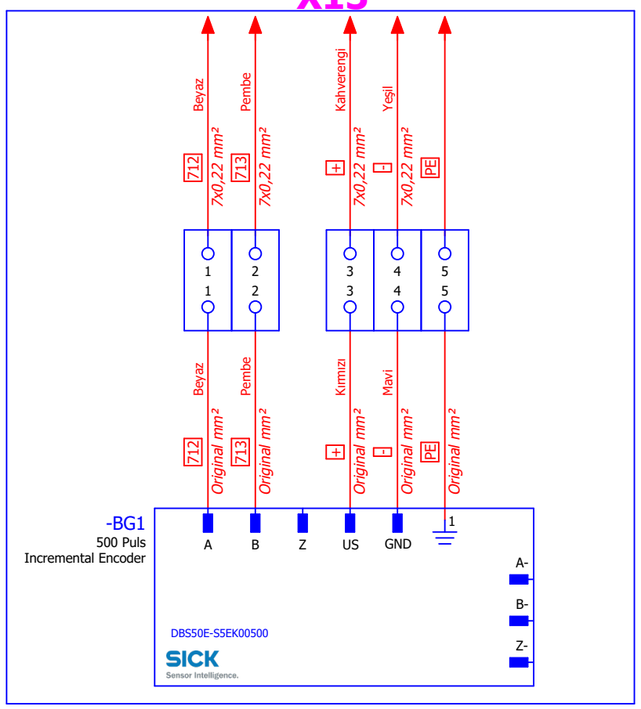

Proje Versiyonu	v0.2	Oluşturan	Görkem Güray	GT FORM	**Güven Teknik Makina ve Kalıp San. Dış. Tic. Ltd. Şti** Kavaklı Mah. Pamukova Sok. No:6 Silivri/İstanbul/Turkey +90 212 485 09 67 info@guventeknikmakina.com	**GTS1000**	ENCODER BUAT BAĞLANTILARI
Son Değişiklik	13/11/2024	Revizyon	Berk Samat				Sayfa : 58 /62

ZİNCİR VE ÇÖZGÜ BUTON KUTUSU

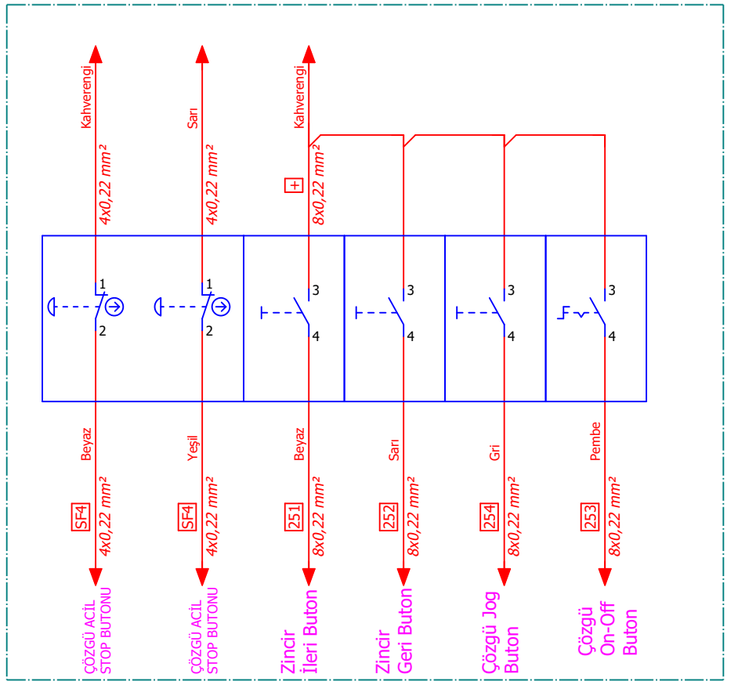

FİRE SARMA BUTON KUTUSU

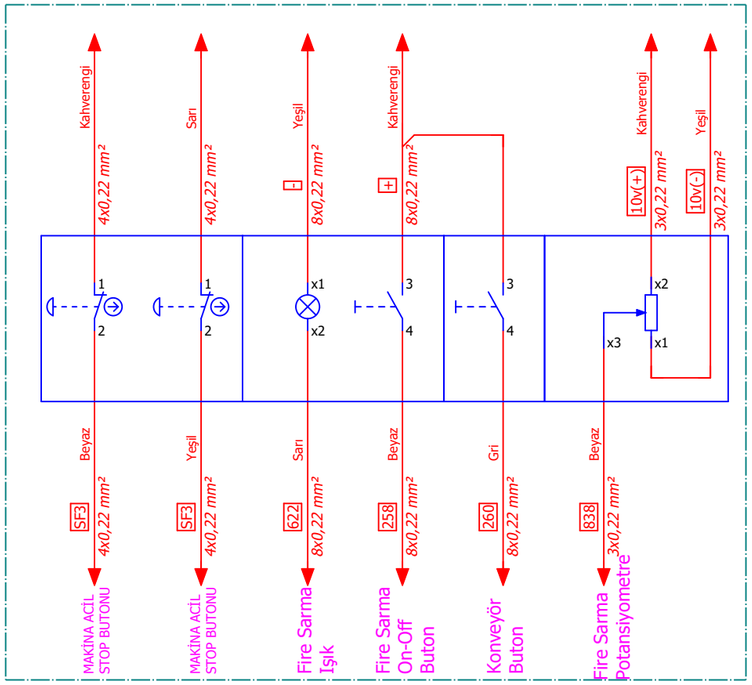

ZİNCİR VE ÇÖZGÜ BUTON KUTUSU

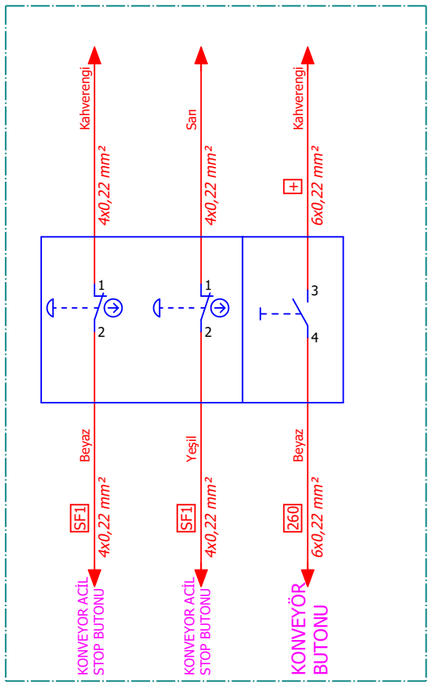

0	1	2	3	4	5	6	7	8	9

-U61

3 İSTASYONLU ROBOTSUZ

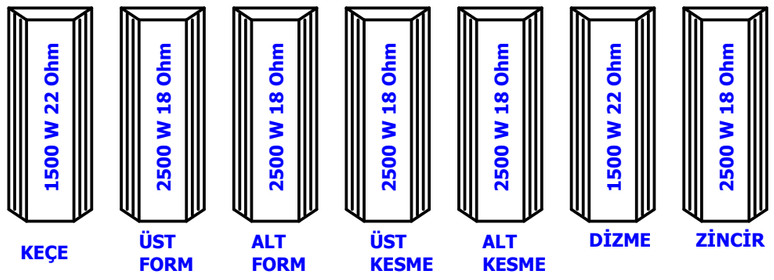

-U62

4 İSTASYONLU ROBOTSUZ

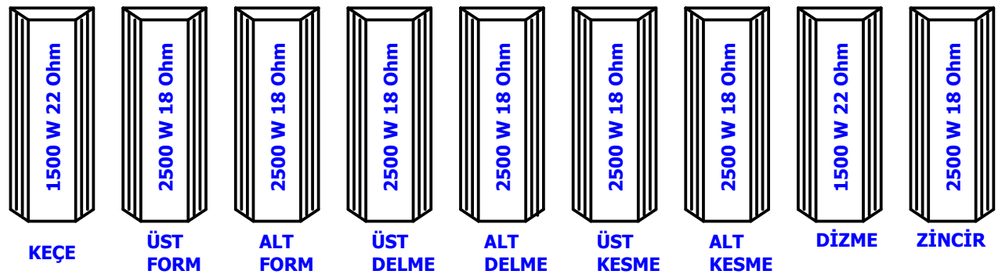

-U63
/19.a.2

4 İSTASYONLU ROBOTLU

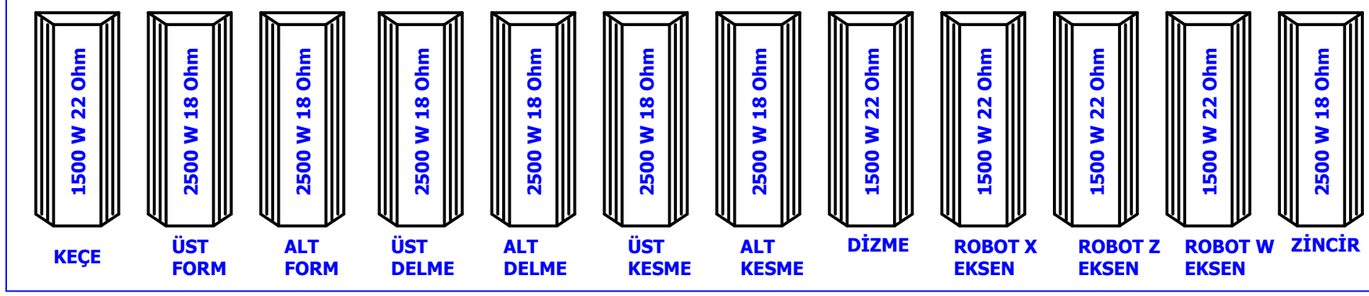

-U64

3 İSTASYONLU ROBOTLU

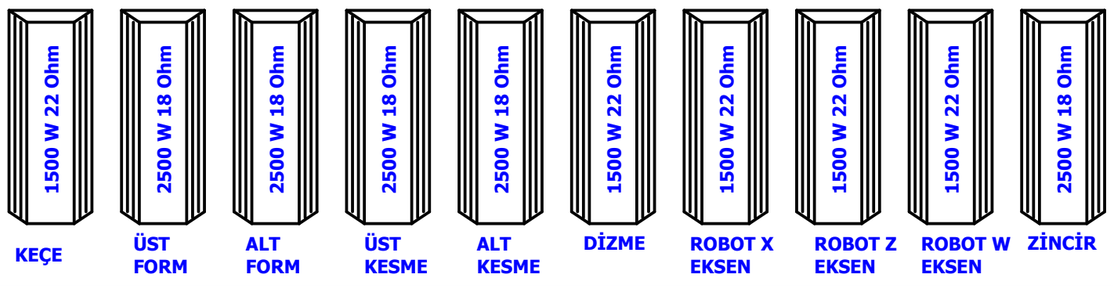

Proje Versiyonu	v0.2	Oluşturan	Görkem Güray	GT FORM	**Güven Teknik Makina ve Kalıp San. Dış. Tic. Ltd. Şti** Kavaklı Mah. Pamukova Sok. No:6 Silivri/İstanbul/Turkey +90 212 485 09 67 info@guventeknikmakina.com	**GTS1000**	FREN DİRENCİ
Son Değişiklik	13/11/2024	Revizyon	Berk Samat				Sayfa : 60 /62

0	1	2	3	4	5	6	7	8	9

Fire Sarma 16 Kontak Bağlantıları
X10

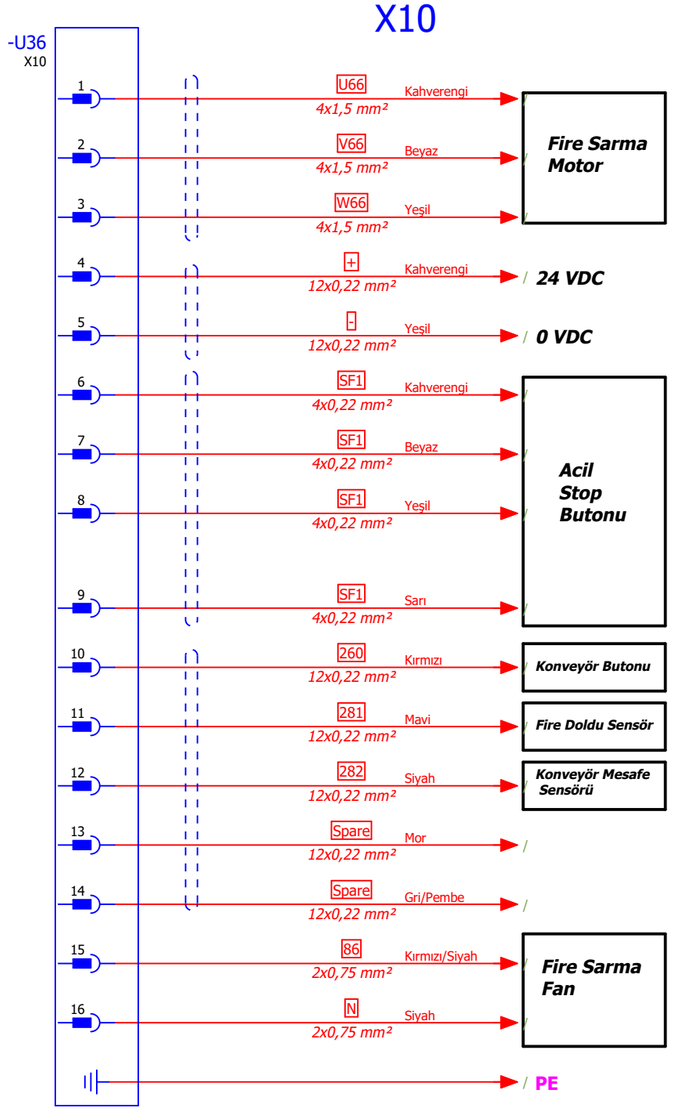

Konveyör 16 Kontak Bağlantıları
X11

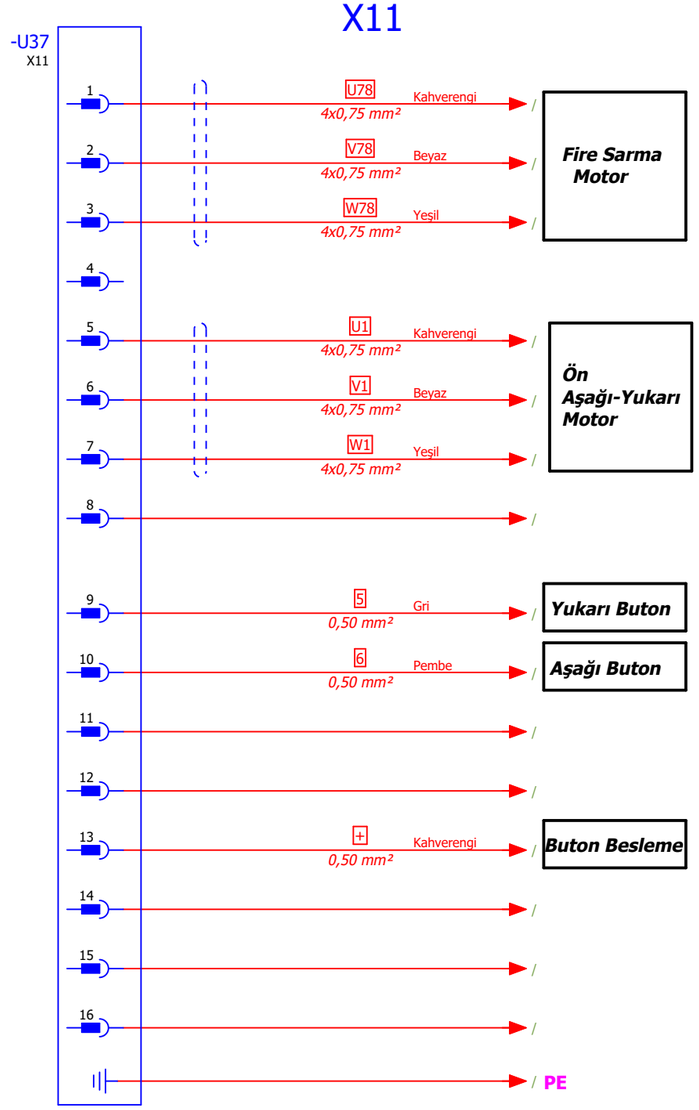

Çözgü 6 Kontak Bağlantıları
X12

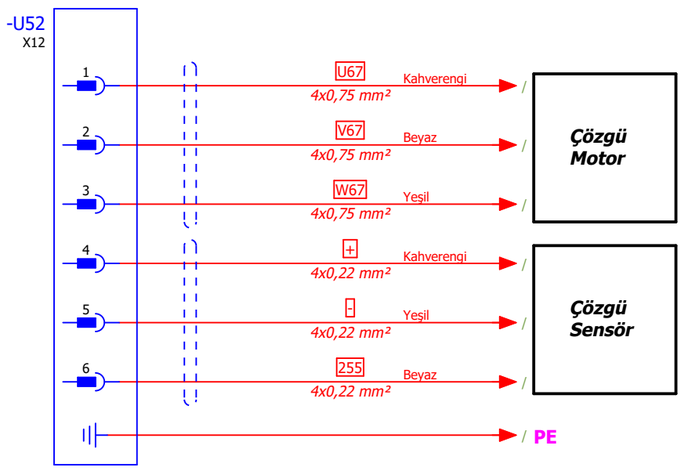

Proje Versiyonu	v0.2	Oluşturan	Görkem Güray	GT FORM	**Güven Teknik Makina ve Kalıp San. Dış. Tic. Ltd. Şti** Kavaklı Mah. Pamukova Sok. No:6 Silivri/İstanbul/Turkey +90 212 485 09 67 info@guventeknikmakina.com	**GTS1000**	SOKET BAĞLANTILARI
Son Değişiklik	13/11/2024	Revizyon	Berk Samat				Sayfa : 61 /62

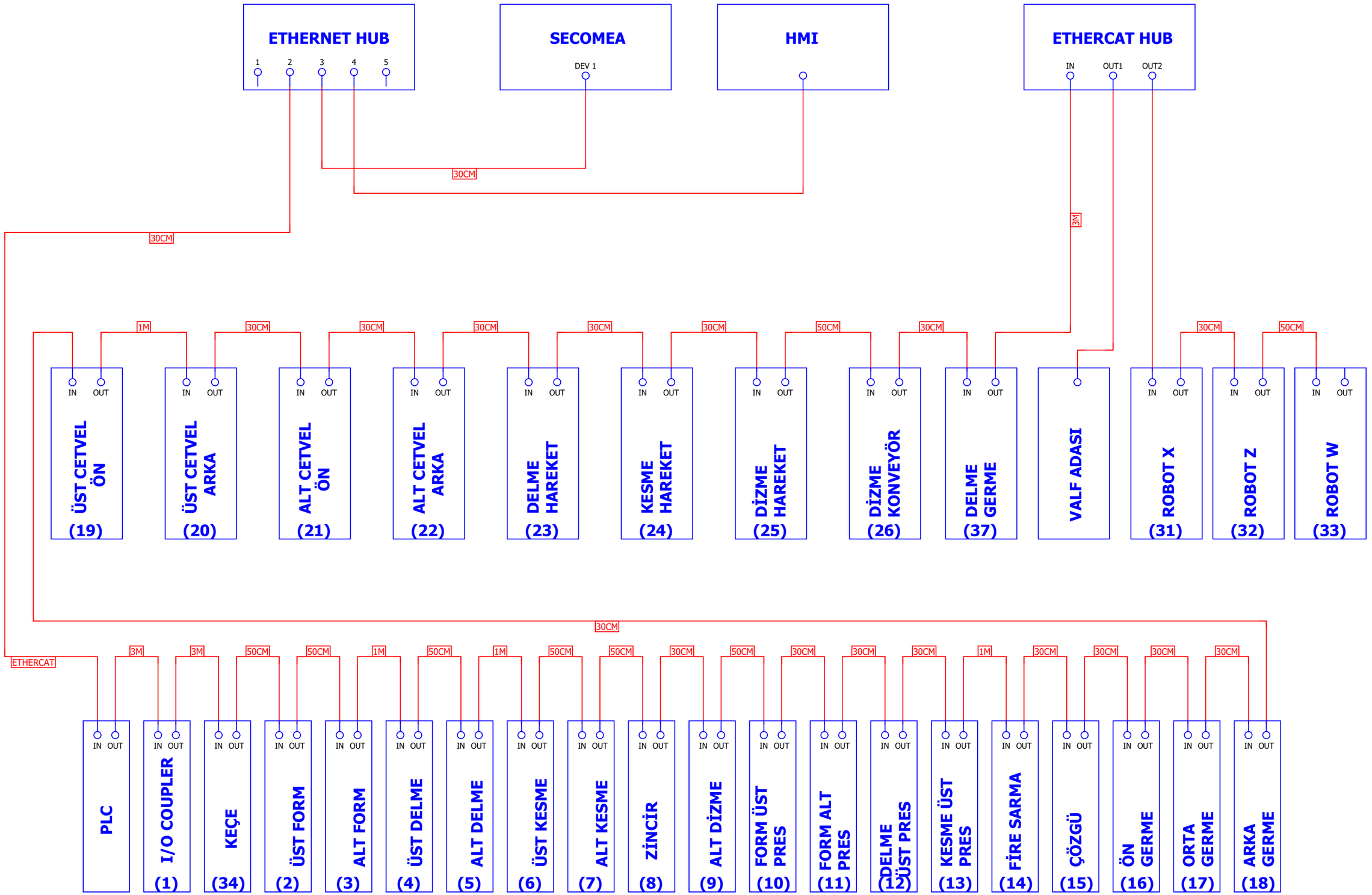

Proje Versiyonu	v0.2	Oluşturan	Görkem Güray	GT FORM	**Güven Teknik Makina ve Kalıp San. Dış. Tic. Ltd. Şti** Kavaklı Mah. Pamukova Sok. No:6 Silivri/İstanbul/Turkey +90 212 485 09 67 info@guventeknikmakina.com	**GTS1000**	AĞ DİYAGRAMI TR
Son Değişiklik	13/11/2024	Revizyon	Berk Samat				Sayfa : 62 /62